

American Standard

CATÁLOGO
Y LISTA DE PRECIOS

JUNIO 2021

AS-150


VORMAX PLUS
Self-cleaning toilet

American Standard

¿Por qué vender American Standard?

- **Líderes mundiales** en materiales para la construcción y la vivienda.
- **150 años** de calidad e innovación.
- Contamos con **5 plantas de producción** para toda América, instaladas en México.
- Desde 1890 tenemos **más de 1300 patentes** y continuamos innovando para incrementar el número.
- Nuestro compromiso con el **cuidado del agua,** siempre ha estado presente en cada uno de nuestros productos.
- En los últimos 10 años hemos apoyado al **ahorro de más de 2.1 trillones de galones de agua** en Norteamérica.



GUÍA RÁPIDA

American Standard

Precio de lista
- Precio de lista

Productos para una mejor higiene
- Llaves de cocina
- Llaves institucionales
- Fluxómetros para mingitorio
- Fluxómetros para taza
- Tazas para fluxómetro
- Mingitorios

Cocina
- Tarjas
- Llaves de cocina

Baño
- Lavabos
- Llaves para lavabo
- Accesorios
- Inodoros
- Asientos
- Regaderas
- Llaves para regaderas
- Llaves para tinas
- Tinas
- Líneas completas

Institucional
- Llaves institucionales
- Complementos para productos institucionales
- Lavabos institucionales
- Inodoros institucionales
- Tazas para fluxómetro
- Asientos institucionales
- Fluxómetros para taza
- Fluxómetros para mingitorio
- Mingitorios
- Bases y paredes de ducha
- Paquetes institucionales

Soporte técnico





PRECIOS DE LISTA

CÓDIGO	DESCRIPCIÓN	PRECIO DE LISTA
0010000.020	PEDESTAL TROPIC / BOULEVARD	$ 2,222
01003.020	LAVABO DE COLGAR PROGRESO IMSS 8"	$ 2,746
01017.020	LAVABO DE COLGAR 4" VERACRUZ 1	$ 1,500
01058.020	LAVABO DE PEDESTAL NEW HABITAT 4"	$ 1,524
01058.021	LAVABO DE PEDESTAL NEW HABITAT 4"	$ 1,674
01059.020	PEDESTAL NEW HABITAT	$ 1,140
01059.021	PEDESTAL NEW HABITAT	$ 1,252
01123.020	LAVABO DE BAJOCUBIERTA GRANDE OVALY	$ 1,656
01124.020	LAVABO DE BAJOCUBIERTA CHICO OVALYN SIN PERF.	$ 1,496
01124ISDC.020	PAQUETE INNSBROOK SELECTRONIC DC OVALYN CHICO	$ 8,085
01230.020	TAZA CADET FLUX FLOWISE 15IN BCO	$ 3,338
01230FM48A.020	COMBO CADET 4.8 LPD MANUAL ASIENTO	$ 6,521
01230FS48A.020	COMBO CADET 4.8 LPD SELECTRONIC ASIENTO	$ 11,268
01231.020	TAZA CADET FLUX FLOWISE 16-1/2" BCO	$ 3,648
01231FM48A.020	COMBO MANUAL CONVENIENT CADET FLUX FLOWI	$ 6,764
01231FS48A.020	COMBO CONVENIENT 4.8 LPD SELECTRONIC ASI	$ 11,512
01488.020	LAVABO DE PEDESTAL O COLGAR HABITAT 4"	$ 1,134
01489.020	PEDESTAL HABITAT	$ 840
01587.020	LAVABO DE PEDESTAL FIESTA 1P	$ 1,982
01593.020	LAVABO DE PEDESTAL FIESTA 4"	$ 1,982
01639.020	PEDESTAL FIESTA	$ 950
01640.021	LAVABO DE SOBRECUBIERTA RONDALYN 8"	$ 1,982
01645.020	LAVABO DE SOBRECUBIERTA REDONDO GRANDE	$ 1,620
01646.020	LAVABO DE SOBRECUBIERTA REDONDO CHICO	$ 1,420
01658.020	LAVABO DE SOBRECUBIERTA RONDALYN 4"	$ 1,876
01659.020	LAVABO DE SOBRECUBIERTA RONDALYN 1P	$ 1,898
01660.020	LAVABO DE SOBRECUBIERTA CADET UNIVERSAL 4"	$ 1,762
01661.020	LAVABO DE SOBRECUBIERTA CADET UNIVERSAL 1P	$ 1,762
01795.020	LAVABO DE SOBREPONER AERO SIN PERF.	$ 2,506
01797.020	LAVABO DE SOBREPONER ARUBA SIN PERF.	$ 3,134
01798.020	LAVABO DE SOBREPONER CRETA SIN PERF.	$ 2,180
0355012.020	LAVABO LUCERNE PERF 4"	$ 2,662
0356421.020	LAVABO LUCERNE PERF MONOMANDO	$ 2,568
0426000.020	LAVABO DE BAJOCUBIERTA STUDIO CARRE SIN PERF.	$ 2,254
0502000.020	LAVABO DE SOBREPONER TESS SIN PERF.	$ 2,900
0504001.020	LAVABO DE SOBREPONER BOXE 1P	$ 3,490
0504008.020	LAVABO DE SOBREPONER BOXE 8"	$ 3,488
0552000.020	LAVABO DE SOBREPONER LOFT SIN PERF.	$ 5,346
0552001.020	LAVABO DE SOBREPONER LOFT 1P	$ 5,556
0610000.020	LAVABO DE BAJOCUBIERTA BOULEVARD SIN PERF.	$ 2,400
0614000.020	LAVABO DE BAJOCUBIERTA STUDIO CHICO SIN PERF.	$ 2,034
0614LSDC.020	COMBO SELECTRONIC DC STUDIO CHICO	$ 9,346
0618000.020	LAVABO DE BAJOCUBIERTA STUDIO GRANDE SIN PERF.	$ 2,180
0621001.020	LAVABO DE SOBREPONER 1P STUDIO 22	$ 4,474
0641001.020	LAVABO DE PEDESTAL O SOBREPONER BOULEVARD 1P	$ 4,414

CÓDIGO	DESCRIPCIÓN	PRECIO DE LISTA
0641008.020	LAVABO DE PEDESTAL O SOBREPONER BOULEVARD 8"	$ 4,404
0642001.020	LAVABO DE SOBRECUBIERTA STUDIO CARRE 1P	$ 1,804
0642008.020	LAVABO DE SOBRECUBIERTA STUDIO CARRE 8"	$ 1,740
11002.020	ASIENTO M-135	$ 510
11004.020	ASIENTO M-235	$ 545
11005.020	ASIENTO M-230	$ 520
11019.020	ASIENTO M-130	$ 478
11029.020	ASIENTO HABITAT H-137	$ 248
1180SB3020.291	TARJA AVERY® APRON-FRONT DUAL MOUNT FIRECLAY 30 IN. SINGLE BOWL KITCHEN SINK	$ 23,580
12150.000	SOPORTE SKY FLUX	$ 7,900
1340109MX.002	METERING LLAVE DE SISTEMA "PUSH" DE 1.5 GPM	$ 2,978
1582000.002	TWS/EST DRAIN AND OVERFLOW KIT CHROME	$ 2,078
1583470.002	DESAGÜE UNIVERSAL PARA TINA	$ 3,100
1599500.020	DEEP SOAK WHIRLPOOL DRAIN WHT	$ 1,590
1660194.002	BRAZO DE REGADERA DE 30 CM CROMO	$ 1,483
1660194.295	BRAZO DE REGADERA DE 30 CM SATÍN	$ 1,483
1660240.278	BRAZO DE REGADERA DE 14 CM LEGACY BRONZE	$ 421
1660508.002	REGADERA TOWNSEND	$ 1,236
1660508.278	CABEZA DE REGADERA TOWNSEND-LEGAC	$ 1,730
1660528.002	REGADERA STUDIO S CROMO	$ 1,258
1660528.243	REGADERA STUDIO S NEGRO MATE	$ 2,000
1660528.295	REGADERA STUDIO S SATIN	$ 1,762
1660604MX.002	REGADERA DE PLATO ANCHO FLUENT	$ 2,150
1660609.243	DUCHA DE MANO 1.8 GPM NEGRO MATE	$ 2,000
1660688MX.002	REGADERA DE PLATO SQUARE RAIN	$ 3,942
1660710MX.002	REGADERA FLOWISE	$ 742
1660845.002	REGADERA SERIN	$ 2,432
1680100.002	KIT DESAGÜE P/BAÑERA C/CUBIERT DESBORDAM	$ 1,950
1698254.002	REGADERA SPECTRA DOS-EN-UNO SPECTRA DUO	$ 3,770
1698374.002	REGADERA TOUCH SPECTRA	$ 3,658
1698474.002	REGADERA CON CONTROL REMOTO E-TOUCH SPECTRA	$ 3,774
18DB.9321800T.075	TARJA DOBLE PARA COCINA	$ 6,394
18SB.7001600S.075	TARJA PORTSMOUTH REDONDA	$ 3,742
18SB.9232100S.075	TARJA PORTSMOUTH D SHAPE 18G SS SINK WITH DRAIN	$ 4,526
18SB.9301800T.075	TARJA AMERICAN STD 30X18 SB 18G SS SNK W/DRAIN	$ 6,394
18SB.9302200A.075	PEKOE 30X22-INCH STAINLESS STEEL FARMHOUSE KITCHEN SINK	$ 12,576
2064121MX.002	MONOMANDO PARA LAVABO SERIN PETITE	$ 2,590
2064145MX.002	LLAVE ELECTRÓNICA PARA LAVABO SERIN (BATERIA 10 AÑOS)	$ 12,630
2064155MX.002	LLAVE ELECTRÓNICA PARA LAVABO SERIN (BATERIA 2 AÑOS)	$ 9,832
20DB.8332283C.075	TARJA SIMPLE C/ COLONY PRO	$ 6,812
211AA104MX.020	COMBO CHAMPION PRO RH EL BCO	$ 6,468
215AA104MX.020	COMBO CADET PRO RH EL 12" BCO	$ 4,594
215AA104PMX.020	COMBO CADET PRO RH PLUS CON ASIENTO	$ 5,430
215CA104MX.020	COMBO CADET PRO EL 12" R BCO	$ 4,342
215DA104MX.020	COMBO CADET PRO NH RF 12" R BCO	$ 3,996
2175503MX.002	MONOMANDO PARA LAVABO COLONY SOFT	$ 1,930
221CA104MX.020	COMBO COLONY EL NH 12"R BCO	$ 2,936

Precios de lista no incluyen I.V.A. a partir del 1 de junio 2021. Aplican condiciones comerciales. Precios sujetos a cambios sin previo aviso.

CÓDIGO	DESCRIPCIÓN	PRECIO DE LISTA
226AA104MX.020	KIT INODORO STUDIO S TRAMPA OCULTA	$ 10,460
2275503MX.002	DUOMANDO PARA LAVABO COLONY SOFT DE 4"	$ 1,550
22DB.6332283S.075	TARJA COLONY	$ 4,900
2390202.020	PRINCETON FALDÓN REG. IZQ. CHICO	$ 11,100
2390202.021	PRINCETON FALDÓN REG. IZQ. CHICO	$ 11,100
2391202.020	PRINCETON FALDÓN REG. DER. CHICO	$ 11,100
2391202.021	PRINCETON FALDÓN REG. DER. CHICO	$ 11,100
2403F100MX.020	ONE PIECE COMPACT CADET I	$ 6,718
2506155MX.002	LLAVE SELECTRONIC PARA LAVABO DE BATERÍA MOMENTS (BATERIA)	$ 10,512
250B105MX.002	LLAVE SELECTRONIC PARA LAVABO DE BATERÍA MOMENTS (MODELO BASE)	$ 9,276
2535128MX.020	ONE PIECE LOFT	$ 7,200
2568128NTMX.020	ONE PIECE SPACE SAVER 4.8 RH EL BLANCO	$ 6,478
2691004.020	FREESTANDING TOWNSEND TINA	$ 54,706
2734018.020	TINA MAINSTREAM WHIRLPOOL	$ 13,906
2764014M202.011	TINA FREESTANDING CON MEZCLADORA	$ 47,114
2765034.020	TINA COASTAL OVAL	$ 62,894
2766034.020	TINA SEDONA RECTANGULAR	$ 54,488
2794204MX.020	COMBO OLIMPICO H2OPTION RH EL BCO	$ 8,188
2891128MX.020	ONE PIECE LXP RH EL BOULEVARD	$ 10,082
2891200MX.020	ONE PIECE LXP RH EL BOULEVARD H2OPTION	$ 10,324
2922A104MX.020	ONE PIECE VORMAX	$ 9,600
2946102.011	TINA STUDIO CON FALDON CON DRENAJE IZQUIERDO	$ 16,768
2946202.011	TINA STUDIO CON FALDON CON DRENAJE DERECHA	$ 16,768
2946STL.011	BASE DE DUCHA STUDIO DESAGUE IZQUIERDO	$ 8,000
2946STR.011	BASE DE DUCHA STUDIO DESAGUE DERECHO	$ 8,000
2946SW.011	PAREDES PARA DUCHA STUDIO	$ 11,700
2989101MX.020	COMBO OLIMPICO FLOWISE RH EL BCO	$ 7,862
2996C200MX.020	OP TOFINO NH RF DUAL	$ 8,400
3075000MX.020	TAZA OLIMPICO FLOWISE RH EL BCO	$ 6,342
3075120MX.020	TAZA OLIMPICO H2OPTION RH EL	$ 6,342
3128001MX.020	TAZA INFANTIL FLOWISE RF BCO	$ 3,784
3195A101MX.020	TAZA CHAMPION PRO RH EL	$ 4,004
3251C101MX.020	TAZA COLONY EL	$ 1,782
3275501MX.002	ENSAMBLES CON REGADERA COLONY SOFT	$ 2,190
3351101MX.020	SKY AFWALL NUEVO	$ 4,570
3351FM48A.020	COMBO SKY AFWALL MANUAL ASIENTO	$ 7,535
3351FS48A.020	COMBO SKY AFWALL 4.8 LPD SELECTRONIC BCO	$ 12,282
3385A101MX.020	TAZA VORMAX HET	$ 3,836
3451S001MX.020	TAZA FLUXOMETRO NH EL 38MM OLIMPICO FLUX II	$ 5,390
3451SFM48A.020	COMBO MANUAL OLIMPICO FLUX II ASIENTO	$ 8,202
3451SFS48A.020	COMBO SELECTRONIC OLIMPICO FLUX II ASIEN	$ 12,949
3469128MX.020	INODORO MAINSTREAM BLANCO	$ 3,658
3469128MX.021	INODORO MAINSTREAM MARFIL	$ 3,658
3481001MX.020	TAZA TURBO CADET NH EL	$ 3,104
3517A101MX.020	TAZA CADET PRO RH EL	$ 2,632
3517C101MX.020	TAZA CADET PRO EL	$ 2,380
3517D101MX.020	TAZA CADET PRO RF	$ 2,034
3695001.020	PRIOLO FLUX RH	$ 5,272
3712A100MX.020	TAZA STUDIO S RH EL TRAMPA OCULTA	$ 5,660
4000101MX.020	TANQUE OLIMPICO FLOWISE BCO	$ 1,520
4000204MX.020	TANQUE OLIMPICO H2OPTION	$ 1,846

CÓDIGO	DESCRIPCIÓN	PRECIO DE LISTA
4005MXMBF	FAIRBURY MONOMANDO PARA FREGADERO.	$ 5,850
4019228MX.020	TANQUE INFANTIL FLOWISE BCO	$ 1,552
4142100MX.020	TANQUE TURBO CADET FLOWISE BCO	$ 5,440
4162A104MX.020	TANQUE STUDIO S HET BCO	$ 4,800
4175300F15MX.002	MONOMANDO PARA COCINA COLONY SOFT CROMO.	$ 3,738
4175300F15MX.075	MONOMANDO PARA COCINA COLONY SOFT TIPO ACERO INOXIDABLE.	$ 4,474
4175500MX.002	MONOMANDO PARA COCINA COLONY SOFT.	$ 3,100
4188A104MX.020	TANQUE CADET PRO	$ 1,962
4192A104MX.020	TANQUE COLONY	$ 1,154
4225A104MX.020	TANQUE CHAMPION PRO	$ 2,464
4275550MX.002	DUOMANDO PARA COCINA COLONY SOFT.	$ 2,322
4385A104MX.020	TANQUE VORMAX HET	$ 3,240
4433300MX.002	MONOMANDO PARA COCINA QUINCE CROMO.	$ 6,594
4433350MX.002	MONOMANDO SEMI-PROFESIONAL PARA COCINA QUINCE CROMO.	$ 10,060
4433350MX.075	MONOMANDO SEMI-PROFESIONAL PARA COCINA QUINCE TIPO ACERO INOXIDABLE,	$ 11,394
4931300MX.002	MONOMANDO PARA COCINA BEALE CROMO.	$ 7,404
4931300MX.075	MONOMANDO PARA COCINA BEALE TIPO ACERO INOXIDABLE.	$ 8,874
4931380MX.002	MONOMANDO CON SENSOR PARA COCINA BEALE CROMO.	$ 14,932
4931380MX.075	MONOMANDO CON SENSOR PARA COCINA BEALE TIPO ACERO INOXIDABLE.	$ 17,924
4932300MX.002	MONOMANDO PARA COCINA EDGEWATER CROMO.	$ 6,846
4932350MX.002	MONOMANDO SEMI-PROFESIONAL PARA COCINA EDGEWATER CROMO.	$ 10,584
4968300MX.002	MONOMANDO PARA COCINA ESTATE CROMO.	$ 8,370
5001G055.020	ASTO PLASTIC OPEN RIM ANTIMICROBIAL BCO	$ 1,060
50110.020	TINA EDEN CON HIDRO	$ 32,368
50114.020	TINA QUEEN CON HIDRO	$ 31,414
50114.021	TINA QUEEN CON HIDRO	$ 31,414
50131.020	TINA SCANDA CON HIDRO	$ 23,400
50131.021	TINA SCANDA CON HIDRO	$ 23,400
50139.020	TINA LOFT CON HIDRO	$ 32,346
50153.020	TINA ELLISSE CON HIDRO	$ 32,790
50153.021	TINA ELLISSE CON HIDRO	$ 32,790
50168.020	TINA AMBAR 1.70 CON HIDRO	$ 20,670
50170.020	TINA AMBAR 1.60 CON HIDRO	$ 19,936
50171.020	TINA AMBAR 1.60 SIN HIDRO	$ 11,550
50172.020	TINA AMBAR 1.50 CON HIDRO	$ 19,192
50173.020	TINA AMBAR 1.50 SIN HIDRO	$ 11,350
5025A65G.020	ASIENTO BOULEVARD DE CIERRE LENTO	$ 1,979
50552.020	TINA OREGON CON HIDRO	$ 33,990
50556.020	TINA ARIZONA CON HIDRO BCO	$ 25,608
5055A65C.020	ASIENTO VORMAX	$ 1,980
5311012.020	ASIENTO RAVENNA	$ 950
5321A65CT.020	ASIENTO CHAMPION SLOW CLOSE	$ 1,342
5350110.020	ASIENTO CADET EL CIERRE LENTO	$ 1,240
5901110T.020	ASIENTO INSTITUCIONAL DE USO RUDO CON EVERCLEAN	$ 710
6002001MX.020	MINGITORIO NIAGARA II	$ 4,300
6002FM05.020	COMBO MANUAL NIAGARA II 0.5 LPD	$ 7,347
6002FS05.020	COMBO SELECTRONIC NIAGARA II 0.5 LPD	$ 12,090

Precios de lista no incluyen I.V.A. a partir del 1 de junio 2021. Aplican condiciones comerciales. Precios sujetos a cambios sin previo aviso.

CÓDIGO	DESCRIPCIÓN	PRECIO DE LISTA
6042001EC.020	MINGITORIO FLOWISE 0.5 LPD DECORUM	$ 6,700
6042FM05.020	COMBO MANUAL DECORUM 0.5 LPD	$ 9,330
6042FS05.020	COMBO SELECTRONIC DECORUM 0.5 LPD	$ 14,073
6045013MX.002	FLUXÓMETRO MANUAL PARA MINGITORIO (0.5 LPD)	$ 4,610
6045066MX.002	FLUXÓMETRO MANUAL PARA MINGITORIO (3 LPD)	$ 4,200
6047121MX.002	FLUXÓMETRO MANUAL PARA TAZA (4.8 LPD)	$ 4,610
6055105MX.002	LLAVE ELECTRÓNICA PARA LAVABO (BATERIA)	$ 9,338
6055205MX.002	LLAVE SELECTRONIC PARA LAVABO INNSBROOK (BATERIA)	$ 8,364
605B105MX.002	LLAVE ELECTRÓNICA PARA LAVABO SELECTRONIC (MODELO BASE)	$ 8,114
605B205MX.002	LLAVE SELECTRONIC PARA LAVABO INNSBROOK (MODELO BASE)	$ 7,532
605XRCTMX	CONTROL REMOTO SELECTRONIC	$ 8,602
6063013MX.002	FLUXÓMETRO DE BATERÍA PARA MINGITORIO(0.5 LPD)	$ 10,400
6063051MX.002	FLUXÓMETRO DE BATERÍA PARA MINGITORIO (1.9 LPD)	$ 9,700
6063101MX.002	FLUXÓMETRO DE BATERÍA PARA MINGITORIO (3.8 LPD)	$ 9,700
6065121MX.002	FLUXÓMETRO DE BATERÍA PARA TAZA SELECTRONIC (4.8 LPD)	$ 10,400
6400001.020	MINGITORIO 1.9 LPD STALLBROOK	$ 14,600
6581001EC.020	MINGITORIO MAYBROOK UNIVERSAL EC TS BCO	$ 3,180
6590001.020	MINGITORIO UNIVERSAL 0.5-3.0 LPD CASCADA	$ 5,550
6590FM05.020	COMBO CASCADA 0.5 LPD MANUAL BCO	$ 8,340
6590FS05.020	COMBO CASCADA 0.5 LDP SELECTRONIC BCO	$ 13,083
7074550.002	LLAVE DE COCINA COLONY PRO KITCHEN	$ 2,720
7075000.002	MONOMANDO 4 " SENCILLO CON BASE	$ 2,620
7075000.278	MONOMANDO 4 " SENCILLO CON BASE	$ 3,668
7075000.295	MONOMANDO 4 " SENCILLO CON BASE	$ 3,668
7075100.002	MONOMANDO 4 " SENCILLO	$ 3,040
7075100.278	MONOMANDO 4 " SENCILLO	$ 4,256
7075100.295	MONOMANDO 4 " SENCILLO	$ 4,256
7075200.002	DUOMANDO 4"	$ 2,202
7075200.278	DUOMANDO 4"	$ 3,082
7075200.295	DUOMANDO 4"	$ 3,082
7100241HMX.002	MONOMANDO DE BAR	$ 2,852
7105018.002	TOALLERO DE BARRA STUDIO S DE 45.7 CM (18")	$ 1,030
7105018.243	STUDIO S TOALLERO DE BARRA 18"	$ 1,400
7105018.295	STUDIO S TOALLERO DE BARRA 18"	$ 1,400
7105024.002	TOALLERO DE BARRA STUDIO S DE 61 CM (24") CROMO	$ 1,150
7105024.243	TOALLERO DE BARRA STUDIO S DE 61 CM (24") NEGRO MATE	$ 1,540
7105024.295	TOALLERO DE BARRA STUDIO S DE 61 CM (24") SATIN	$ 1,540
7105101.243	STUDIO S MONOMANDO DE LAVABO CON DRENAJE SPEED CONNECT NEGRO M.	$ 6,492
7105101.295	MONOMANDO PARA LAVABO STUDIO S SATIN	$ 4,968
7105101MX.002	MONOMANDO PARA LAVABO STUDIO S.	$ 4,968
7105152.243	STUDIO S MONOMANDO DE LAVABO CON EXTENSIÓN CON DRENAJE SPEED CONNECT NEGRO MATE	$ 8,928
7105152.295	STUDIO S MONOMANDO DE LAVABO CON EXTENSIÓN CON DRENAJE SPEED CONNECT SATIN	$ 8,930

CÓDIGO	DESCRIPCIÓN	PRECIO DE LISTA
7105152MX.002	MONOMANDO ALTO PARA LAVABO CON EXTENSIÓN STUDIO S CROMO	$ 6,824
7105190.002	TOALLERO DE ARGOLLA STUDIO S	$ 750
7105190.243	TOALLERO DE ARGOLLA STUDIO S	$ 900
7105190.295	TOALLERO DE ARGOLLA STUDIO S	$ 900
7105210.002	GANCHO DOBLE STUDIO S CROMO	$ 500
7105210.243	STUDIO S GANCHO DOBLE NEGRO	$ 640
7105210.295	STUDIO S GANCHO DOBLE SATIN	$ 640
7105224.002	TOALLERO DE BARRA DOBLE STUDIO S DE 61 CM (24") CROMO	$ 1,750
7105224.243	TOALLERO DE BARRA DOBLE STUDIO S DE 61 CM (24") NEGRO MATE	$ 2,400
7105224.295	TOALLERO DE BARRA DOBLE STUDIO S DE 61 CM (24") SATIN	$ 2,400
7105230.002	PORTAPAPEL STUDIO S CROMO	$ 810
7105230.243	STUDIO S PORTAPAPEL NEGRO MATE	$ 1,020
7105230.295	STUDIO S PORTAPAPEL SATIN	$ 1,020
7105801.243	STUDIO S MEZCLADORA DE LAVABO MANERAL PALANCA CON DRENAJE SPEED CONNECT NEGRO MATE	$ 10,546
7105801.295	STUDIO S MEZCLADORA DE LAVABO MANERAL PALANCA CON DRENAJE SPEED CONNECT SATIN	$ 10,238
7105801MX.002	DUOMANDO PARA LAVABO STUDIO S DE 6" A 12" MANERAL EN ESCUADRA.	$ 8,060
7105821.243	STUDIO S MEZCLADORA DE LAVABO MANERAL PALANCA CON DRENAJE SPEED CONNECT NEGRO MATE	$ 10,554
7105821.295	STUDIO S MEZCLADORA DE LAVABO MANERAL PALANCA CON DRENAJE SPEED CONNECT	$ 10,238
7105821MX.002	STUDIO S MEZCLADORA DE LAVABO MANERAL PALANCA CON DRENAJE SPEED CONNECT.	$ 8,060
7186101MX.002	MONOMANDO PARA LAVABO FLUENT	$ 3,806
7186201MX.002	DUOMANDO PARA LAVABO FLUENT DE 4"	$ 3,470
7186801MX.002	DUOMANDO PARA LAVABO FLUENT DE 6" A 12"	$ 6,174
7236LC.020	TINA INDIVIDUAL CON MAS JETS	$ 21,500
7353018.002	TOALLERO DE BARRA TOWNSEND DE 45.7 CM (18")	$ 1,100
7353018.278	TOWNSEND TOALLERO DE BARRA 18"	$ 1,500
7353024.002	TOALLERO DE BARRA TOWNSEND DE 61 CM (24")	$ 1,200
7353024.278	TOWNSEND TOALLERO DE BARRA 24"	$ 1,600
7353101.278	TOWNSEND MONOMANDO DE LAVABO CON DRENAJE SPEED CONNECT	$ 6,492
7353101MX.002	MONOMANDO PARA LAVABO TOWNSEND.	$ 4,968
7353190.002	TOALLERO DE ARGOLLA TOWNSEND	$ 850
7353190.278	TOWNSEND TOALLERO DE ARGOLLA	$ 1,100
7353210.002	GANCHO DOBLE TOWNSEND	$ 500
7353210.278	TOWNSEND GANCHO DOBLE	$ 640
7353224.002	TOALLERO DE BARRA DOBLE TOWNSEND DE 61 CM (24")	$ 1,900
7353224.278	TOWNSEND TOALLERO DE BARRA DOBLE 24"	$ 2,500
7353230.002	PORTAPAPEL TOWNSEND	$ 950
7353230.278	TOWNSEND PORTAPAPEL	$ 1,220
7353801.278	TOWNSEND MEZCLADORA DE LAVABO CUELLO ALTO CON DRENAJE SPEED CONNECT	$ 10,546
7353801MX.002	DUOMANDO PARA LAVABO TOWNSEND DE 6" A 12".	$ 8,060
7500170MX.002	LLAVE PARA TARJA O LAVABO INSTITUCIONAL DE 4"	$ 4,014

Precios de lista no incluyen I.V.A. a partir del 1 de junio 2021. Aplican condiciones comerciales. Precios sujetos a cambios sin previo aviso.

CÓDIGO	DESCRIPCIÓN	PRECIO DE LISTA
7755103MX.002	LLAVE ELECTRÓNICA PARA LAVABO NEXTGEN	$ 9,338
8336018.002	TOALLERO DE BARRA CR SERIES DE 45.7 CM CROMO	$ 1,100
8336018.295	TOALLERO DE BARRA CR SERIES DE 45.7 CM SATÍN	$ 1,400
8336024.002	TOALLERO DE BARRA CR SERIES DE 61 CM CROMO	$ 1,200
8336024.295	TOALLERO DE BARRA CR SERIES DE 61 CM SATÍN	$ 1,500
8336190.002	TOALLERO DE ARGOLLA CR SERIES CROMO	$ 750
8336190.295	TOALLERO DE ARGOLLA CR SERIES SATÍN	$ 950
8336210.002	GANCHO PERCHERO CR SERIES CROMO	$ 560
8336210.295	GANCHO PERCHERO CR SERIES SATÍN	$ 720
8336230.002	PORTAPAPEL CR SERIES CROMO	$ 950
8336230.295	PORTAPAPEL CR SERIES SATÍN	$ 1,120
8449.232100D.075	CUADRICULA PARA TARJA	$ 1,400
8888035.243	MANGUERA FLEXIBLE P/REG.MANUAL NEGRO	$ 1,500
8888036.243	SOPORTE PARA REGADERA NEGRO MATE	$ 480
8888037.243	UNION A MURO ACABADO NEGRO MATE	$ 1,100
8888046MX.002	REGADERA BRISA	$ 812
8888061MX.002	BRAZO Y CHAPETON PARA REGADERA	$ 186
8888093.278	TOWNSEND SALIDA DE TINA DE PARED CON DESVIADOR	$ 1,614
8888093MX.002	SALIDA DE TINA CON DESVIADOR TOWNSEND	$ 1,150
8888095.002	DESAGÜE POP-UP A PRESION CON REBOSADERO	$ 1,253
8888095.278	DESAGÜE POP-UP A PRESION CON REBOSADERO	$ 1,253
8888095.295	DESAGÜE POP-UP A PRESION CON REBOSADERO	$ 1,253
8888112.002	DESAGÜE POP-UP A PRESION	$ 1,253
8888112.278	DESAGÜE POP-UP A PRESION	$ 1,253
8888112.295	DESAGÜE POP-UP A PRESION	$ 1,253
8888114.002	CESPOL DECORATIVO PARA LAVABO CROMO	$ 1,845
8888114.278	CESPOL DECORATIVO PARA LAVABO LEGACY BRONZE	$ 3,535
8888114.295	CESPOL DECORATIVO PARA LAVABO BRUSHED NICKEL	$ 3,535
8888318.243	STUDIO S SALIDA DE TINA DE PARED NEGRO MATE	$ 1,600
8888318.295	STUDIO S SALIDA DE TINA DE PARED CON DESVIADOR SATIN	$ 1,564
8888318MX.002	SALIDA DE TINA CON DESVIADOR STUDIO S CROMO	$ 1,154
9024001EC.020	DECORUM WALL-HUNG LAVA CHO WHT	$ 3,700
9024004EC.020	DECORUM WALL-HUNG LAVA 4" CTR WHT	$ 3,700
9028000.075	COLADERA TARJA	$ 290
9038001.002	REGADERA SPECTRA TIPO LLUVIA DE 28 CM	$ 3,228
9140047.020	LAVABO WHEEL CHAIR 1P	$ 6,588
9141011.020	LAVABO WHEEL CHAIR 4"	$ 6,588
D23010S000.415	COSSU INODORO DOBLE DESCARGA A PARED	$ 6,700
PK00.CRP	KIT DE BATERÍA (DC) DE LITIO CR-P2	$ 954
PK00.HAC	KIT DE CONEXIÓN ELÉCTRICA (AC) PARA SELECTRONIC	$ 2,052
PK00.MAC	KIT DE CONEXIÓN ELÉCTRICA MÚLTIPLE (MULTI AC)	$ 812
PK00.PAC	KIT DE CONEXIÓN ELÉCTRICA CON CLAVIJA	$ 1,730

CÓDIGO	DESCRIPCIÓN	PRECIO DE LISTA
PK00.WRK	KIT DE ALIMENTACIÓN DE BATERÍA DE 10 AÑOS PWRX (LLB)	$ 3,240
R350MX	SOPORTE PARA LLAVE ELECTRONICA A PARED.	$ 1,542
R422	VÁLVULA CON DESVIADOR DE DOS VIAS A PARED	$ 1,520
R422S	VÁLVULA CON DESVIADOR DE DOS VIAS A PARED FUNCIÓN COMPARTIDA	$ 1,626
R523	CPO VALVULA DE EMPOTRAR -SOLO CUERPO-	$ 7,000
R900	ROMAN TUB FILLER ROUGH-IN VALVE	$ 3,300
R950	FREESTANDING TUB FILLER ROUGH-IN VALVE	$ 4,318
RU101	VÁLVULA FLASH DE CONEXIÓN UNIVERSAL	$ 1,566
RU101SS	VÁLVULA FLASH DE CONEXIÓN UNIVERSAL CON LLAVES DE PASO	$ 1,676
RU109	VÁLVULA FLASH CON CONEXIÓN CPVC	$ 1,998
RU109SS	VÁLVULA FLASH CON CONEXIÓN CPVC CON LLAVES DE PASO	$ 2,108
T064355MX.002	LLAVE ELECTRÓNICA PARA LAVABO A PARED SERIN (BATERIA 2AÑOS)	$ 8,950
T064951.002	LLAVE PARA TINA A PISO SERIN CROMO	$ 18,500
T064951.243	LLAVE PARA TINA A PISO NEGRO MATE	$ 43,000
T064951.295	LLAVE PARA TINA A PISO SERIN SATIN	$ 21,590
T105430.002	TRIM DESVIADOR STUDIO S CROMO	$ 1,048
T105430.243	TRIM DESVIADOR STUDIO S NEGRO	$ 1,364
T105430.295	TRIM DESVIADOR STUDIO S SATIN	$ 1,364
T105740.243	MONOMANDO PARA REGADERA CON DESVIADOR NEGRO MATE	$ 2,500
T105900.002	DUOMANDO PARA TINA STUDIO S	$ 8,426
T105900.243	ROMAN TUB FILLER STUDIO S NEGRO	$ 9,506
T105900.295	ROMAN TUB FILLER STUDIO S SATIN	$ 9,224
T184951.002	LLAVE PARA TINA A PISO TIMES SQUARE	$ 22,670
T353430.002	TRIM DESVIADOR TOWNSEND CROMO	$ 1,100
T353430.278	TRIM DESVIADOR TOWNSEND LEGACY BRONZE	$ 1,400
T353900.002	DUOMANDO PARA TINA TOWNSEND	$ 8,636
T353900.278	ROMAN TUB FILLER TOWNSEND	$ 9,716
TU064500.002	MONOMANDO PARA REGADERAS SERIN CR	$ 2,056
TU064500.295	MONOMANDO PARA REGADERAS SERIN SATÍN	$ 2,484
TU075500.002	MONOMANDO PARA REGADERA COLONY.	$ 1,270
TU075500.278	MONOMANDO PARA REGADERA COLONY.	$ 1,650
TU075500.295	MONOMANDO PARA REGADERA COLONY.	$ 1,650
TU105500.002	MONOMANDO PARA REGADERA STUDIO S CROMO	$ 2,160
TU105500.243	MONOMANDO PARA REGADERA STUDIO S NEGRO MATE	$ 2,936
TU105500.295	MONOMANDO PARA REGADERA STUDIO S SATIN	$ 2,936
TU105501.002	STUDIO S TRIM CON REGADERA Y BRAZO CROMO	$ 3,946
TU105501.243	STUDIO S TRIM CON REGADERA Y BRAZO NEGRO MATE	$ 6,782
TU105501.295	STUDIO S TRIM CON REGADERA Y BRAZO SATIN	$ 6,574
TU186500.002	MONOMANDO PARA REGADERA FLUENT	$ 2,002
TU353501.002	TOWNSEND TRIM CON REGADERA Y BRAZO SATIN	$ 6,574
TU353501.278	TOWNSEND TRIM CON REGADERA Y BRAZO LEGACY BRONZE	$ 6,782

Precios de lista no incluyen I.V.A. a partir del 1 de junio 2021. Aplican condiciones comerciales. Precios sujetos a cambios sin previo aviso.





PRODUCTOS PARA UNA MEJOR HIGIENE



American Standard

Actualmente pasamos por una crisis a nivel mundial,
que ha provocado el cambio de muchas actividades
que realizamos cotidianamente y entre ellos **está la higiene.**

En American Standard elaboramos
una gran variedad de productos para baño y cocina,
ofreciéndole una higiene excepcional para cuidar
su salud y la de todos.

Cuentan con tecnologías patentadas exclusivas
y con beneficios únicos. Desde sensores para mantener
una mejor higiene hasta protecciones antibacteriales que ayudan
a mantener su espacio limpio por más tiempo, todo esto combinado
con la innovación que da como resultado un rendimiento superior
en su baño o cocina.

Además, cada uno de nuestros productos
está diseñado para ahorra agua.

Queremos que usted y su familia **se sientan tranquilos**
y disfruten de momentos únicos.



Monomando con sensor de cocina **BEALE**
4931380MX.075

LLAVES DE COCINA

American Standard

Requiere alta presión



4931380MX.002 Cromo

.075 Tipo acero Inoxidable

Monomando con sensor para cocina **Beale**

- Salida giratoria
- Activación Selectronic sin contacto
- Seguro corredizo para conversión a modo manual
- Dos tipos de chorro, función de pausa y botones al color de la llave
- Cartucho de disco cerámico
- Construcción sólida de latón
- Tecnología de rociador retráctil Dock-Tite™ y Re-Trax™
- Operación DC (Corriente Directa) incluye 4 baterías AA
- También puede operar con opción AC (Corriente Alterna) se vende por separado

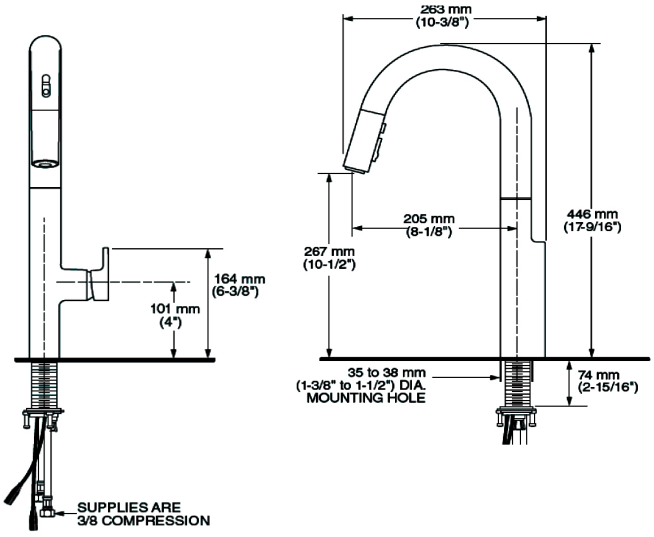


En American Standard, contamos con diferentes productos con sensores electrónicos para evitar el contacto con superficies.
DESCARGA SIN CONTACTO, ayuda a mantener baños limpios e higiénicos.
LIBRE DE CONTACTO, programable con sensor **SELECTRONIC®.**
Mayor higiene con su protección antibacterial **EVERCLEAN®.**
Fluxómetro de batería para taza **SELECTRONIC**
6065121MX.002
Llave electrónica para lavabo **NEXTGEN**
7755103MX.002
Taza para fluxómetro **CADET FLOWISE**
01230.020

LLAVES INSTITUCIONALES

American Standard

Requiere alta presión



6055105MX.002 Cromo
Batería (DC)

605B105MX.002 Cromo
Solo llave (modelo base)*

P PEDIDO ESPECIAL

Llave electrónica para lavabo **Selectronic**

- Ecológica. Consume 1.9 LPM
- Ahorro de agua del 67% en comparación con llaves estándar de 5.7 LPM
- Plataforma Selectronic. Ajuste de rango de detección sin herramientas o con control remoto
- No incluye desagüe
- Adaptable con válvula termostática
- 5 años de garantía
- Modelo base requiere alguno de los kits de conexión PK00

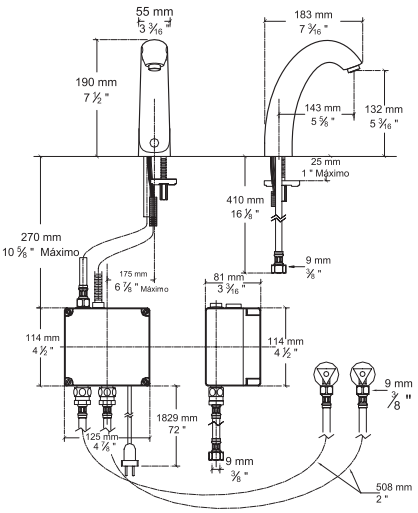

Requiere alta presión



605B205MX.002 Cromo
Solo llave (modelo base)

6055205MX.002 Cromo
Batería (DC) CRP2

Llave **Selectronic** para lavabo **Innsbrook**

- Ecológica. Consume 1.9 LPM
- Ahorro de agua del 67% en comparación con llaves estándar de 5.7 LPM
- Plataforma Selectronic. Ajuste de rango de detección sin herramientas o con control remoto
- No incluye desagüe
- Adaptable con válvula termostática
- 5 años de garantía
- Modelo base requiere alguno de los kits de conexión PK00

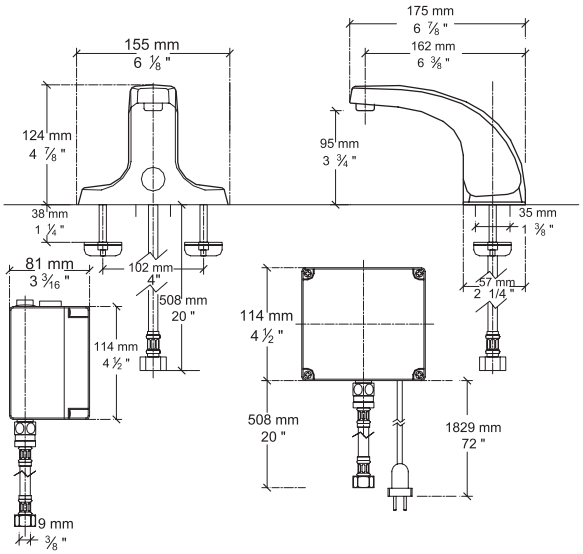

LLAVES INSTITUCIONALES

Requiere alta presión



2506155MX.002 Cromo
Batería (DC) CRP2

250B105MX.002 Cromo
Solo llave (modelo base)*

PEDIDO ESPECIAL

Llave Selectronic para lavabo de batería **Moments**

- Ecológica. Consume 1.9 LPM
- Ahorro de agua del 67% en comparación con llaves estándar de 5.7 LPM
- Plataforma Selectronic. Ajuste de rango de detección sin herramientas o con control remoto
- No incluye desagüe
- Adaptable con válvula termostática
- 5 años de garantía
- Modelo base requiere alguno de los kits de conexión PK00

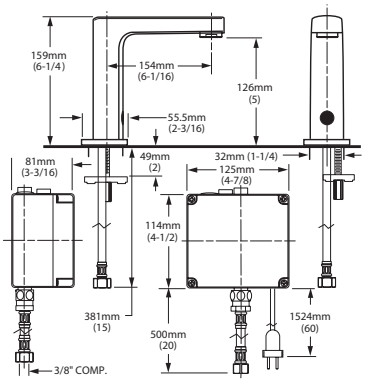

LLAVES INSTITUCIONALES

Requiere alta presión



7755103MX.002 Cromo

Llave electrónica para lavabo **Nextgen**

- Ecológica. Consume 1.3 LPM
- Ahorra 77% de agua en comparación con llaves estándar de 5.7 LPM
- Batería y válvula dentro del cuerpo de la llave (no requiere caja de conexiones externa)
- Plataforma Selectronic. Ajuste de rango de detección sin herramientas o con control remoto
- No incluye desagüe
- 5 años de garantía

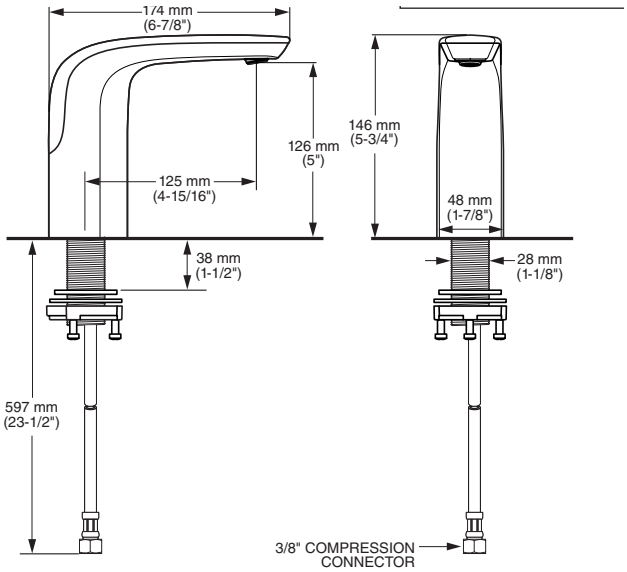

LLAVES INSTITUCIONALES



Requiere alta presión



2064145MX.002 Cromo
Batería de 10 años (480,000 ciclos)

2064155MX.002 Cromo
Batería CRP2 de 4 años (192,000 ciclos)

Llave electrónica para lavabo **Serin**

- Ecológica. Consume 1.9 LPM
- Ahorro de agua del 67% en comparación con llaves estándar de 5.7 LPM
- Distancia de detección auto-ajustable
- No incluye desagüe
- Adaptable con válvula termostática
- 5 años de garantía

T064355MX.002 Cromo
Batería (DC)

Llave electrónica para lavabo a pared **Serin**

- Ecológica. Consume 1.9 LPM
- Ahorra 67% de agua en comparación con llaves estándar de 5.7 LPM
- Distancia de detección auto-ajustable
- No incluye desagüe
- Adaptable con válvula termostática
- 5 años de garantía
- Necesita soporte de pared R350MX

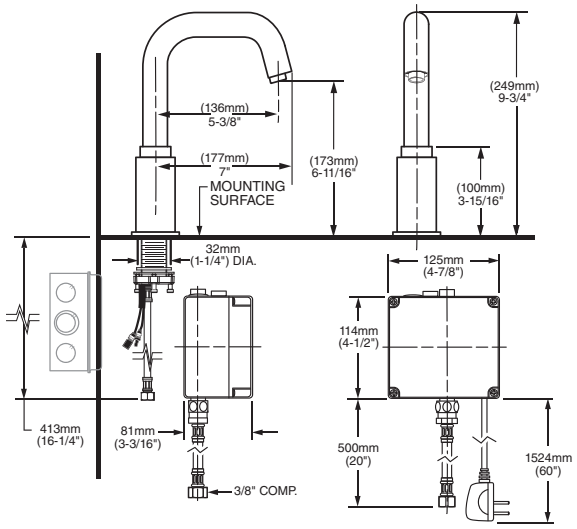

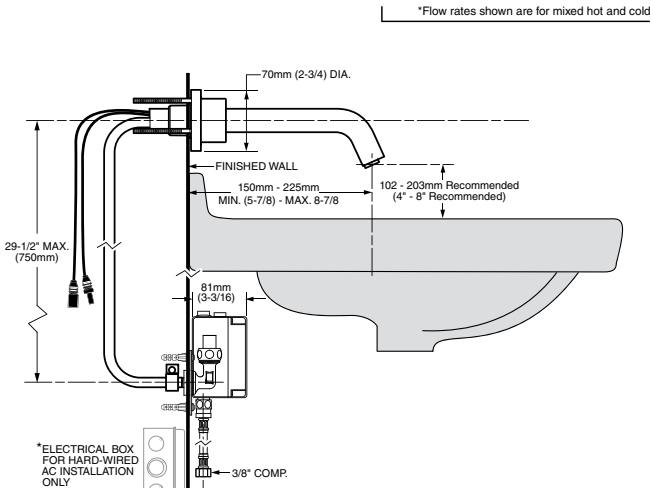

LLAVES INSTITUCIONALES



1340109MX.002 Cromo

Llave temporizadora **Metering**

- Ecológica. 3.8 LPM
- Ahorra hasta 33% de agua, en comparación con llaves estándar de 5.7 LPM
- Tiempo de apertura ajustable (0.6 litros por ciclo)
- Ideal para baños públicos donde el gasto de agua incontrolable es costoso
- Antivandálica
- 5 años de garantía

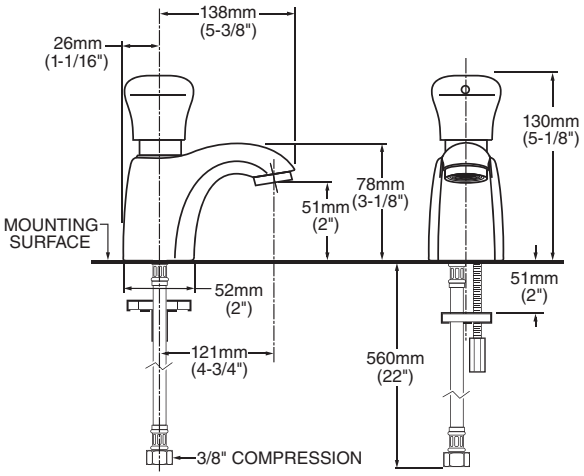

FLUXÓMETRO PARA MINGITORIO

Requiere alta presión



6063013MX.002 Cromo
Descarga 0.5 litros

6063051MX.002 Cromo
Descarga 1.9 litros

6063101MX.002 Cromo
Descarga 3.8 litros
Hasta agotar existencias

Fluxómetro de batería para mingitorio

- Descarga sin contacto, ayuda a mantener baños limpios e higiénicos
- Spud de 19 mm
- Plataforma Selectronic. La distancia de detección puede ser ajustada manualmente o por control remoto
- Incluye batería de litio CR-P2 con una duración de hasta 4 años con 4,000 descargas por mes
- Puede instalarse a izquierda o derecha
- El botón de descarga manual permite descargar sin batería
- 5 años de garantía

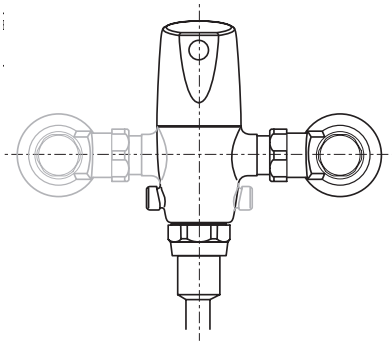

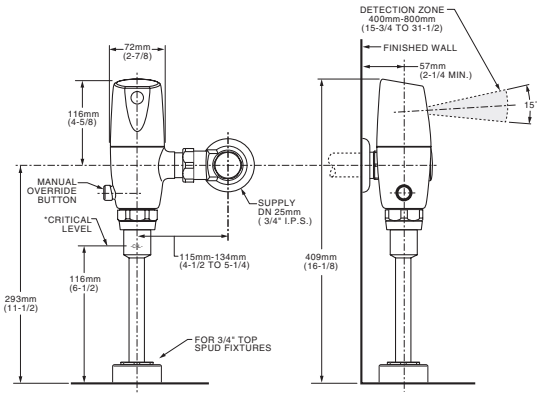

FLUXÓMETRO PARA TAZA

Requiere alta presión



6065121MX.002 Cromo

De 4.8 litros por descarga

Fluxómetro de batería para taza **Selectronic**

- Descarga sin contacto, ayuda a mantener baños limpios e higiénicos
- Spud de 38 mm
- Plataforma Selectronic. La distancia de detección puede ser ajustada manualmente o por control remoto
- Incluye batería de litio CR-P2 con una duración de hasta 4 años con 4,000 descargas por mes
- Puede instalarse a izquierda o derecha
- El botón de descarga manual permite descargar sin batería
- 5 años de garantía

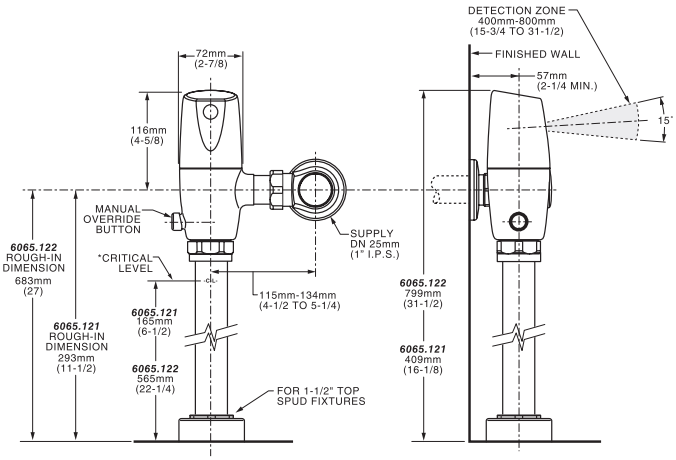

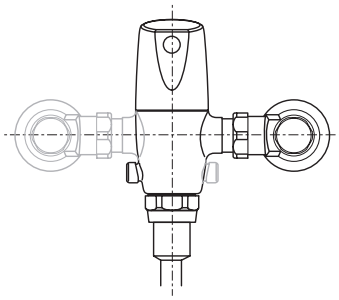

Right or Left Hand Installation

TAZA PARA FLUXÓMETRO



01230.020 Blanco ○

Taza para fluxómetro **Cadet Flowise**

- Taza alargada
- Cerámica porcelanizada de alto brillo con superficie antimicrobial permanente EverClean®
- 4.8 litros por descarga
- Altura normal 15" (38.1 cm)
- Trampa 100% esmaltada de 2-1/8"
- Acción de sifoneo con jet, requiere presión mínima de 25 psi=1.4 kg / cm2
- Spud de 38 mm. Conexión superior incluida
- No incluye asiento, ni fluxómetro
- Desalojo de sólidos comprobado de 1,000 g MaP

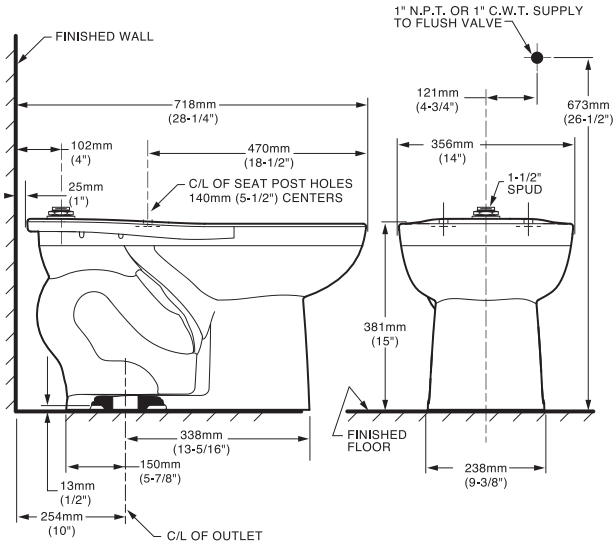

01231.020 Blanco ○

Taza alta para fluxómetro **Convenient Cadet**

- Taza alargada
- Cerámica porcelanizada de alto brillo con superficie antimicrobial permanente EverClean®
- 4.8 litros por descarga
- Altura confortable 16-1/2" (41.9 cm)
- Trampa 100% esmaltada de 2-1/8"
- Acción de sifoneo con jet, requiere presión mínima de 25 psi=1.4 kgg/ cm2
- Spud de 38 mm. Conexión superior incluida
- No incluye asiento, ni fluxómetro
- Garantía en taza de 1 año
- Desalojo de sólidos comprobado de 1,000 g MaP

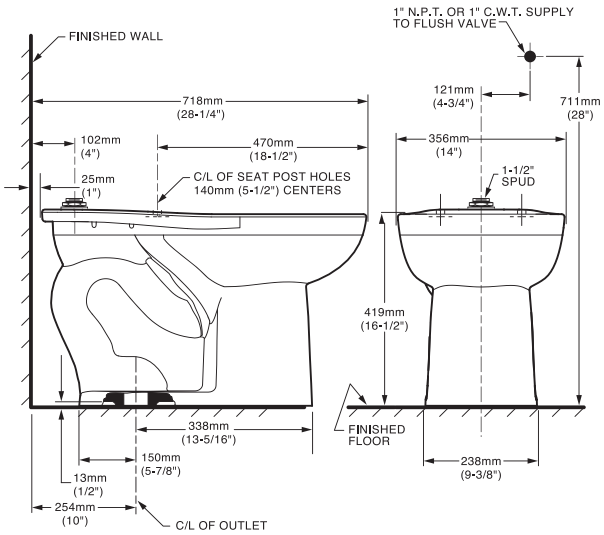

TAZA PARA FLUXÓMETRO





3451S001MX.020 Blanco ○

Taza para fluxómetro **Olímpico Flux II** trampa semioculta

- Taza alargada
- Cerámica porcelanizada de alto brillo con superficie antimicrobial permanente EverClean®
- 4.8 litros por descarga
- Altura normal 15" (38.1 cm)
- Trampa semioculta 100% esmaltada de 2-1/8"
- Requiere presión mínima de 20 psi=1.4 kg / cm2
- Spud de 38 mm. Conexión superior incluida
- No incluye asiento, ni fluxómetro
- Garantía en taza de 1 año
- Desalojo de sólidos comprobado de 1,000 g MaP

12150.000

Soporte

3351101MX.020 Blanco ○

Taza

Taza **Sky Afwall** empotrada

- Taza alargada
- Cerámica porcelanizada de alto brillo con superficie antimicrobial EverClean®
- 4.2 a 6 litros por descarga
- Altura ajustable
- Trampa oculta 100% esmaltada de 2-1/8"
- Acción de sifoneo con jet, requiere una presión mínima de 25 psi = 1.4 kg / cm2
- Spud de 38 mm. Conexión superior incluida
- No incluye asiento, ni fluxómetro
- No incluye soporte, se vende por separado
- Garantía en taza de 1 año
- Desalojo de sólidos comprobado de 1,000 g MaP

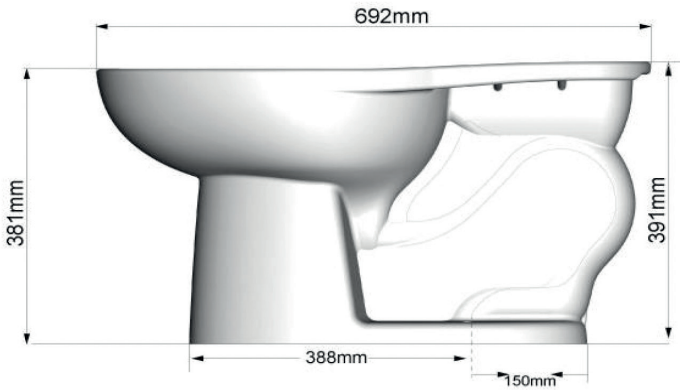

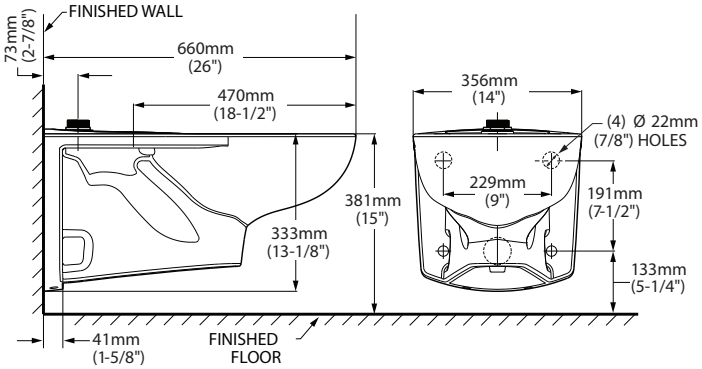

MINGITORIO



6590001.020 Blanco

Mingitorio **Cascada Universal**

- Cerámica porcelanizada de alto brillo
- 0.5 hasta 3.8 litros por descarga
- Spud de 19 mm
- Laterales extendidos para mayor privacidad
- Bajo nivel de ruido
- Evita malos olores
- No incluye fluxómetro
- Garantía de 1 año
- Incluye sistema de montaje

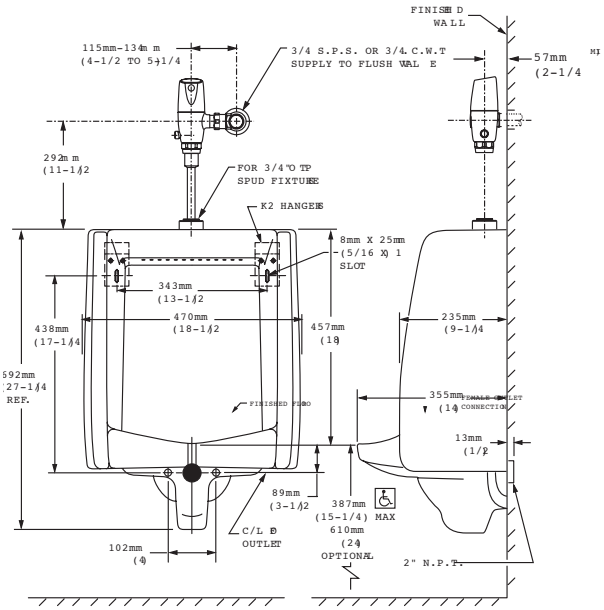



6042001EC.020 Blanco

Mingitorio **Decorum Flowise**

- Cerámica porcelanizada de alto brillo con superficie antimicrobial permanente EverClean®
- 0.5 litros por descarga
- Spud de 19 mm
- Liso, elegante, moderno y compacto
- No incluye fluxómetro
- Garantía de 1 año
- Incluye sistema de montaje

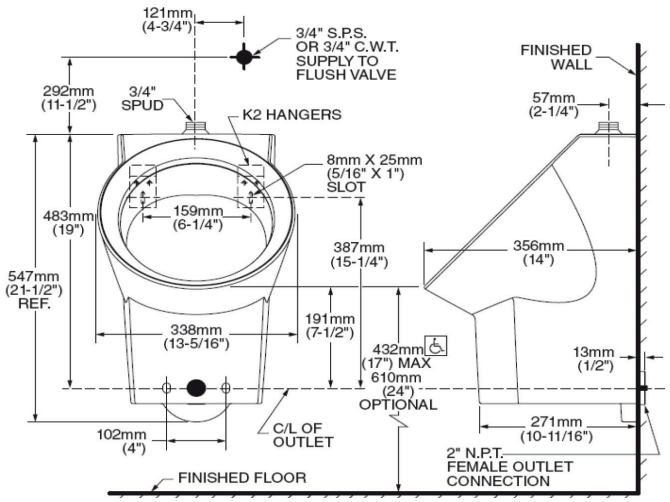

MINGITORIO



6581001EC.020 Blanco

Mingitorio **Maybrook**

- Cerámica porcelanizada de alto brillo con superficie antimicrobial permanente EverClean®
- 0.5 a 3.8 litros por descarga
- Spud de 19 mm
- Incluye conexión para desagüe
- No incluye fluxómetro
- Garantía de 1 año
- Incluye sistema de montaje



6002001MX.020 Blanco

Mingitorio **Niagara II**

- Cerámica porcelanizada de alto brillo
- 0.5 litros por descarga
- Spud de 19 mm
- Se puede colocar en el espacio del modelo Niagara anterior
- No incluye fluxómetro
- Garantía de 1 año
- Incluye sistema de montaje

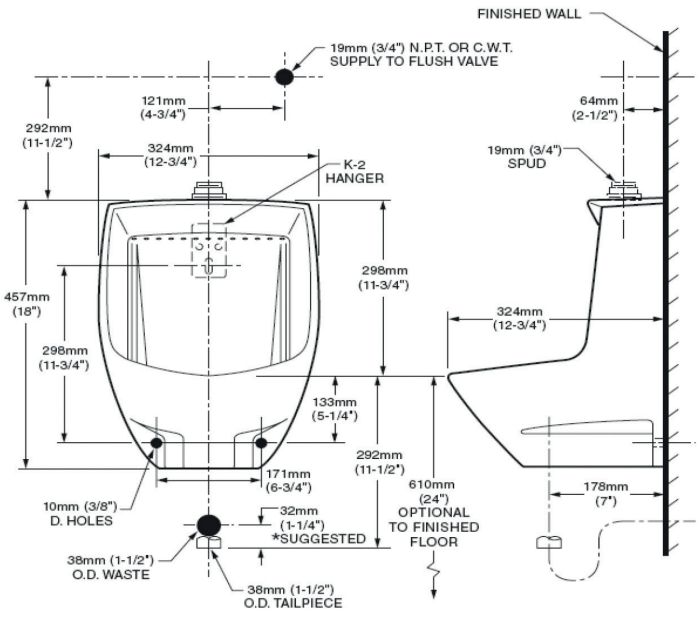

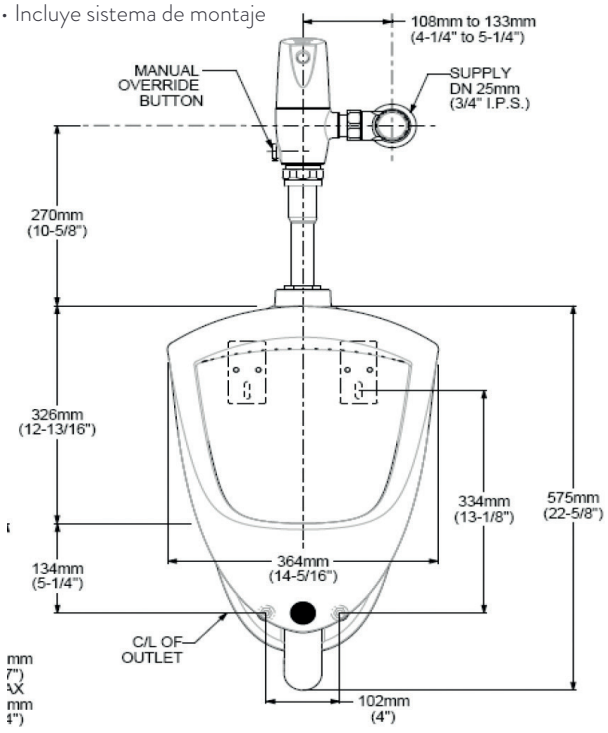



COCINA





TARJAS

INFORMACIÓN GENERAL

GARANTÍAS

GARANTÍA 5 AÑOS

GARANTÍA LIMITADA DE POR VIDA

TARJAS

Pequeña o grande, sencilla o doble... **American Standard** tiene la tarja adecuada para tus necesidades; y todas incluyen contracanasta, para que tú solo te preocupes de disfrutarla.



Hechas para durar
Fabricadas de una sola hoja de acero inoxidable calibre 18.

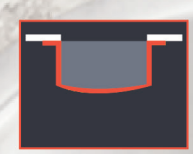

Sin complicaciones
Incluyen sistema de montaje y bajocubierta.



Comodidad total
El sistema **Sound Secure+®** reduce el ruido del agua y los objetos.



Tranquilidad total
El sistema de aislamiento **StoneLock™** reduce aún más el ruido y previene condensación de humedad bajo la tarja.

GARANTÍA LIMITADA DE POR VIDA

Garantía limitada de por vida en uso residencial.

LLAVES DE COCINA

Todas nuestras llaves cuentan con:

Garantía limitada de por vida en funcionamiento, acabado y goteo en uso residencial. Garantía de cinco años en uso comercial.

Desempeño **sin goteos** con discos cerámicos.

Nuestro exclusivo dispositivo que limita la temperatura de la mezcla de agua fría y caliente. **Protección potencial contra quemaduras.**

Llaves saludables gracias a su **mínimo contenido de plomo (0.25%).** Certificación Lead Free (libre de plomo), como se define en las leyes federales y estatales aplicables en los Estados Unidos de Norteamérica.

TECNOLOGÍAS

Dock-Tite®

Tecnología magnética que mantiene el rociador del grifo en su lugar.

Re-Trax®

Suave retracción y operación para el rociador.

Dual Function®

Rociador extraíble con dos tipos de chorro y un botón de pausa.

Tecnología de 5 funciones **SelectFlo®**

Algunos modelos de llaves **American Standard** cuentan con la tecnología SelectFloTM que les permite utilizar cinco funciones diferentes para facilitar las labores de limpieza.

Chorro / Para llenar vasos y ollas.
Brisa / Para un suave enjuague.
Spray / Para todos los días.
Pausa / Para detener el paso de agua un momento.
Jet / Para quitar los restos de comida.

TARJAS



1180SB3020.291 Blanco

Tarja de cocina **Avery**

- Tarja de cerámica
- Incluye desagüe y rejilla de acero inoxidable
- Instalación de montaje empotrado
- Incluye rejilla protectora inferior de acero inoxidable
- Se requiere gabinete de 33 pulgadas (838 mm)
- Garantía limitada de 5 años en el fregadero
- Garantía de 1 año en accesorios incluidos

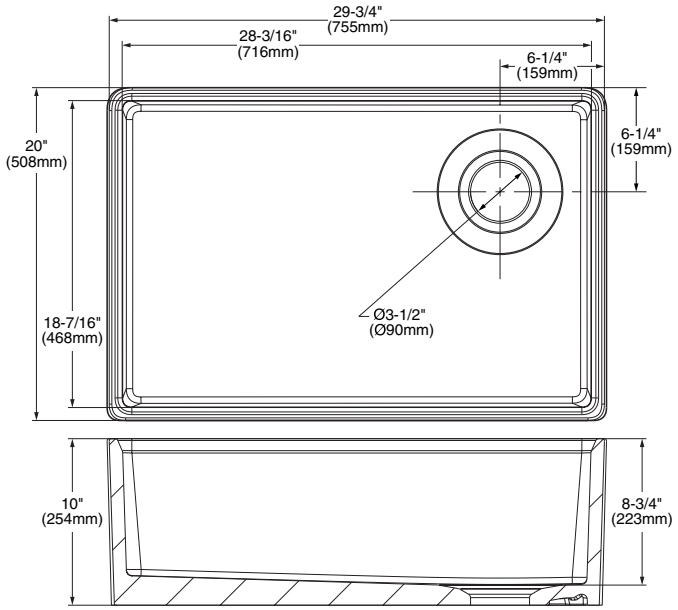

TARJAS



18SB.9302200A.075 Acero inoxidable

Tarja de cocina **Pekoe**

- Tarja hecho a mano con duradero acero inoxidable calibre 18
- Instalación bajocubierta y al ras de la cubierta
- SoundSecure+™ Excepcional reducción del ruido del agua y los objetos Con almohadillas de goma en la parte inferior y lateral de la tarja
- El sistema de aislamiento StoneLock™ reduce aún más el ruido y previene condensación de humedad bajo la tarja. Multicapa de aislamiento en aerosol
- Incluye desagüe y rejilla
- Garantía limitada de por vida en la tarja
- Garantía limitada de 1 año en los accesorios
- Instrucciones de instalación y plantilla de corte incluida

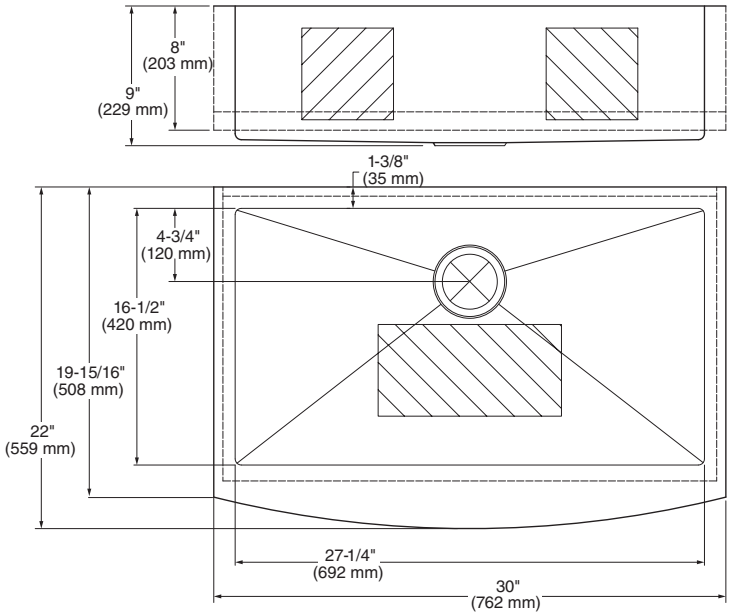

TARJAS



20DB.8332283C.075 Acero inoxidable

Kit tarja doble para cocina **Colony**

- Tarja doble para cocina calibre 20
- Instalación sobrecubierta
- Incluye llave Colony Pro (7074000.075) y desagües con rejilla (2)
- Incluye plantilla e instructivo de instalación
- Sound Secure +™: Reduce el ruido del agua y los objetos
- El sistema de aislamiento StoneLockTM reduce aún más el ruido y previene condensación de humedad bajo la tarja
- Garantía limitada de por vida

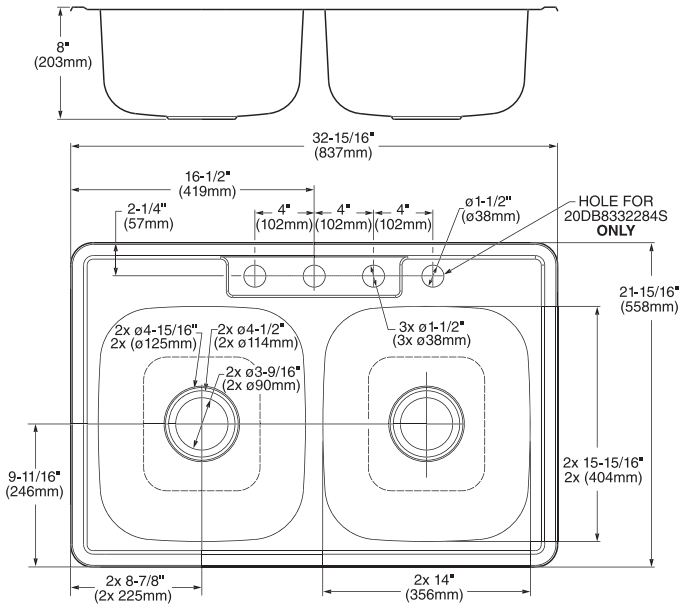

TARJAS



18SB.9301800T.075 Acero inoxidable

Tarja grande para cocina **American Standard**

- Fabricada de una sola hoja de acero inoxidable calibre 18
- Incluye sistema de montaje bajocubierta
- El sistema SoundSecure™ reduce el ruido del agua y los objetos
- El sistema de aislamiento StoneLock™ reduce aún más el ruido y previene condensación de humedad bajo la tarja
- Incluye contracanasta

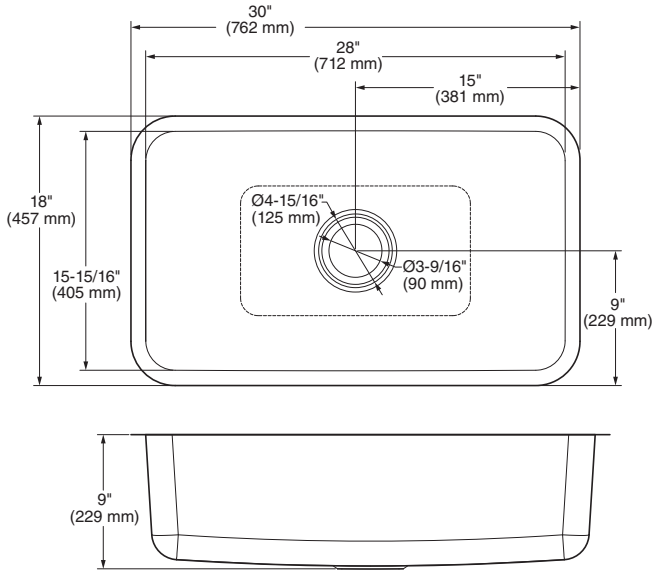

TARJAS



18DB.9321800T.075 Acero inoxidable

Tarja doble para cocina **American Standard**

- Fabricadas de una sola hoja de acero inoxidable calibre 18
- Incluye sistema de montaje bajocubierta
- El sistema SoundSecure™ reduce el ruido del agua y los objetos
- El sistema de aislamiento StoneLock™ reduce aún más el ruido y previene condensación de humedad bajo la tarja
- Incluye contracanasta

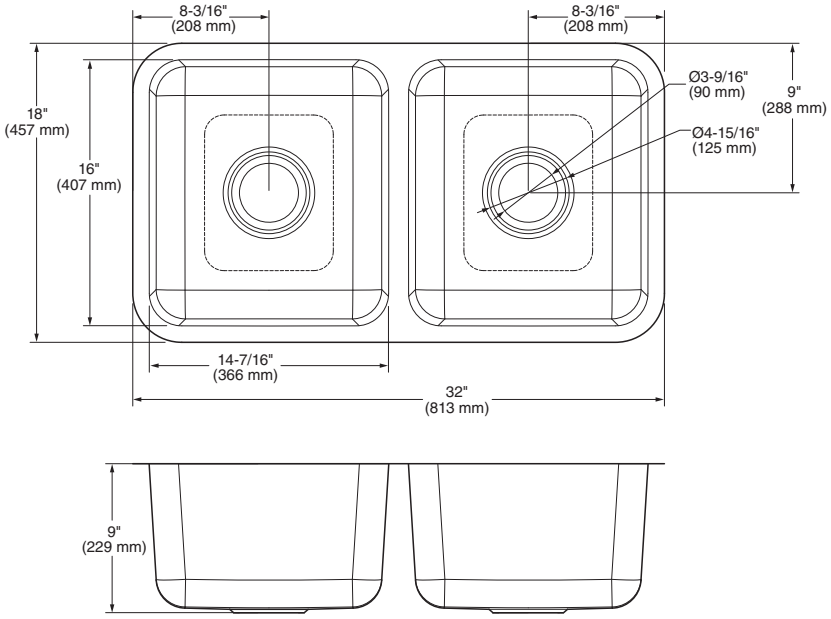

TARJAS



18SB.9232100S.075 Acero inoxidable

Tarja para cocina **Portsmouth**

- Fabricadas de una sola hoja de acero inoxidable calibre 18
- Incluye sistema de montaje bajocubierta
- El sistema SoundSecure™ reduce el ruido del agua y los objetos
- El sistema de aislamiento StoneLock™ reduce aún más el ruido y previene condensación de humedad bajo la tarja
- Incluye contracanasta

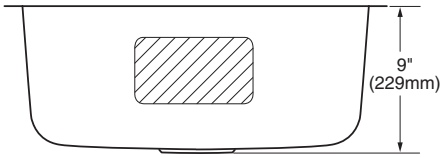

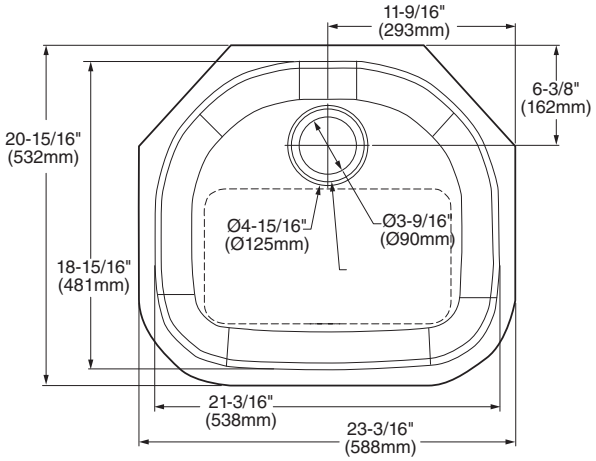

TARJAS



PRODUCTO NUEVO

22DB.6332283S.075 Acero inoxidable

Tarja doble para cocina **Colony**

- Durable acero inoxidable calibre 20
- 15.3 cm de profundidad
- Instalación sobrecubierta
- Incluye plantilla e instructivo de instalación
- Incluye 2 desagües con rejilla
- Equipada con Sound Secure + ™: Reduce el ruido del agua y los objetos
- El sistema de aislamiento StoneLock™ reduce aún más el ruido y previene condensación de humedad bajo la tarja
- Garantía limitada de por vida

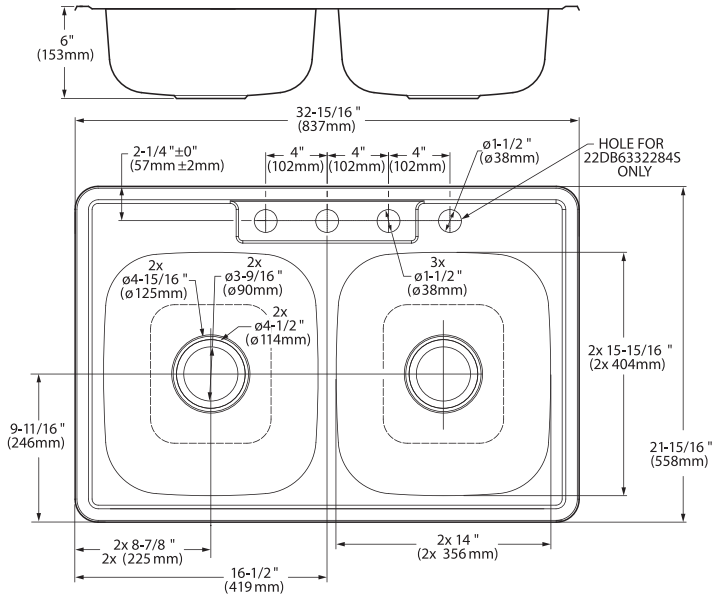

TARJAS



18SB.7001600S.075 Acero inoxidable

Tarja para cocina **Portsmouth**

- Tarja para Bar redonda
- Acero inoxidable calibre 18
- El sistema Sound SecureTM reduce el ruido del agua y los objetos
- El sistema de aislamiento StoneLockTM reduce aún más el ruido y previene condensación de humedad bajo la tarja
- Instalación bajo cubierta
- Incluye contracanasta
- Garantía limitada de por vida en la tarja
- Garantía limitada de 1 año en los accesorios

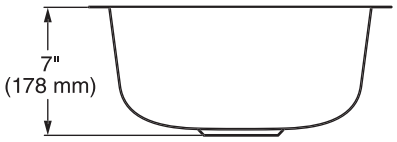

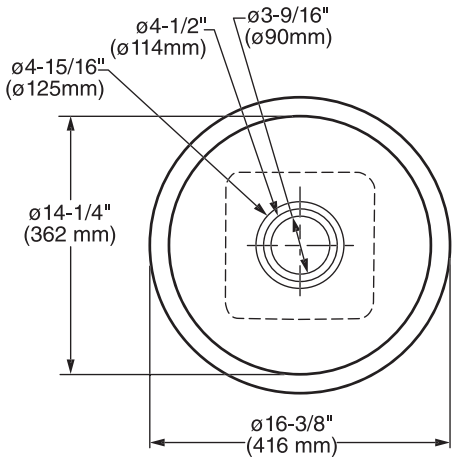

TARJAS

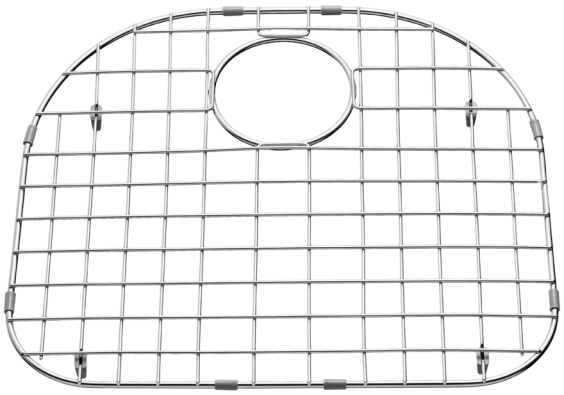

8449.232100D.075 Acero inoxidable

Rejilla de Tarja de cocina de acero inoxidable **Portsmouth**

- Diseñada para adaptarse a la tarja en forma de D Portsmouth 18SB.9232100S.075
- Viene con pies inferiores y ajustadores o laterales, para una excelente protección contra rasguños



9028000.075 Acero inoxidable

Coladera para tarja

- Para usar con tarjas American Standard
- Contra canasta con colador
- Acabado de acero inoxidable


TONIC





LLAVES DE COCINA

LLAVES DE COCINA

Requiere alta presión



4931380MX.002 Cromo

.075 Tipo acero Inoxidable

Monomando con sensor para cocina **Beale**

- Salida giratoria
- Activación Selectronic sin contacto
- Seguro corredizo para conversión a modo manual
- Dos tipos de chorro, función de pausa y botones al color de la llave
- Cartucho de disco cerámico
- Construcción sólida de latón
- Tecnología de rociador retráctil Dock-Tite™ y Re-Trax™
- Operación DC (Corriente Directa) incluye 4 baterías AA

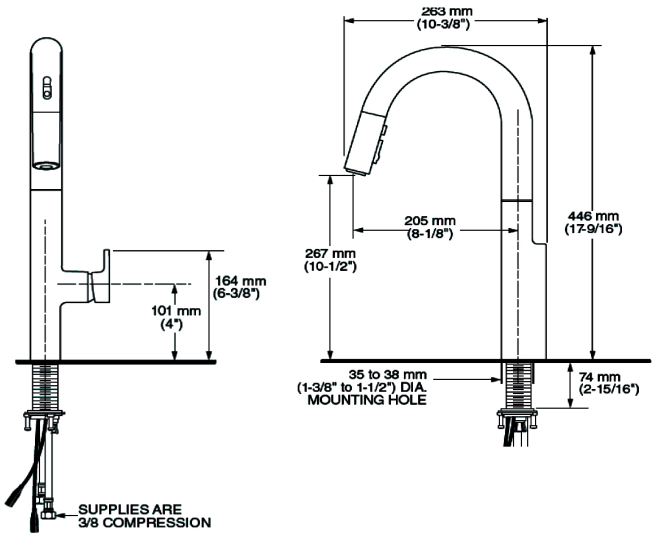

Requiere alta presión



4932350MX.002 Cromo

Monomando semi-profesional para cocina **Edgewater ™**

- Salida giratoria
- Rociador de 5 funciones SelectFlo™: Chorro, Spray, Jet, Brisa y Pausa
- Memoria en el maneral: permite seleccionar una temperatura sin necesidad de ajustar el maneral cada vez
- Cartucho de disco cerámico
- Construcción sólida de latón

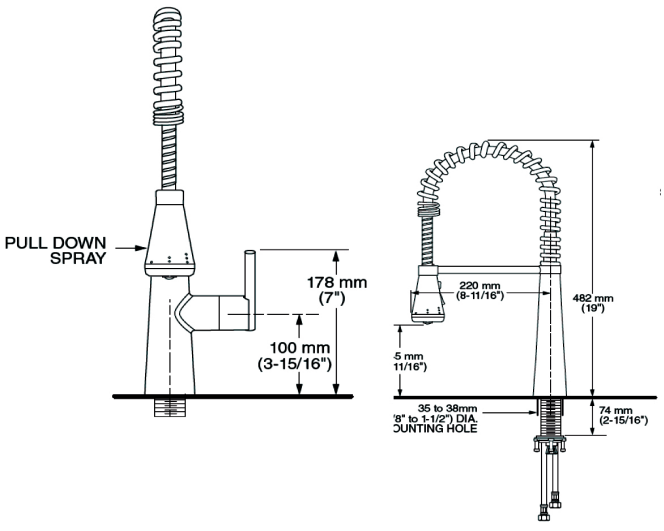

LLAVES DE COCINA

Requiere alta presión



4433350MX.002 Cromo

.075 Tipo acero Inoxidable

Monomando semi-profesional para cocina **Quince**

- Salida giratoria
- Salida con altura de 20" (508 mm)
- Garantía limitada de por vida en acabado y funcionamiento
- Cartucho de disco cerámico
- Construcción sólida en latón
- Incluye chapetón

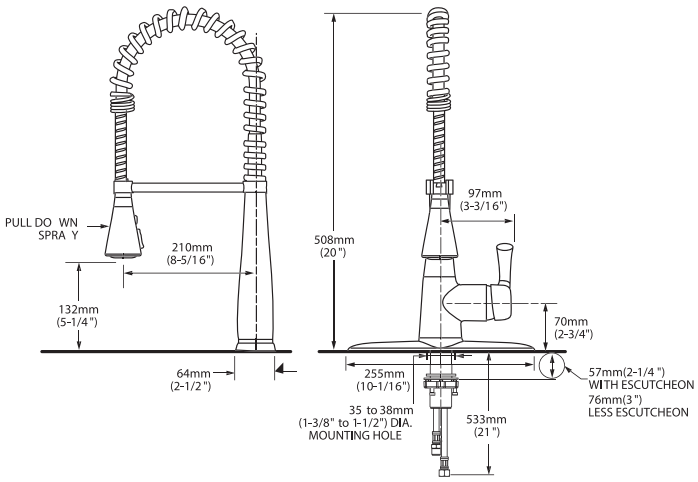

Requiere alta presión



4968300MX.002 Cromo

Monomando para cocina **Estate**

- Salida giratoria
- Diseño orgánico y elegante con rociador semianidado
- Tecnología de rociador retráctil Dock-Tite™ y Re-Trax™
- Cartucho de disco cerámico
- Construcción sólida de latón
- 3 funciones con botones al color de la llave: Spray, Chorro y Pausa

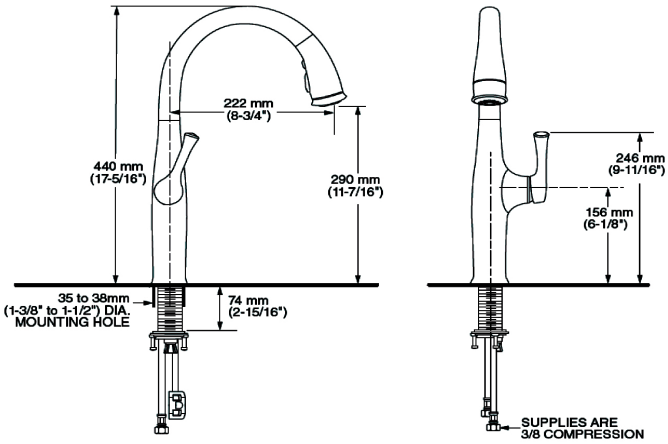

LLAVES DE COCINA

Requiere alta presión



4931300MX.002 Cromo

.075 Tipo acero Inoxidable

Monomando para cocina **Beale**

- Salida giratoria
- Dos tipos de chorro, función de pausa y botones al color de la llave
- Cartucho de disco cerámico
- Construcción sólida de latón
- Tecnología de rociador retráctil Dock-Tite™ y Re-Trax™

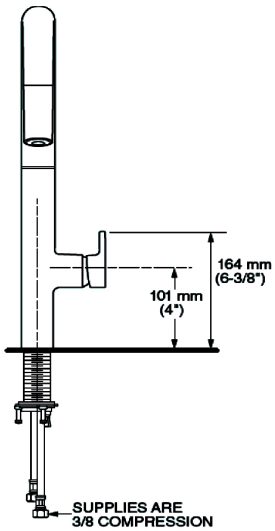

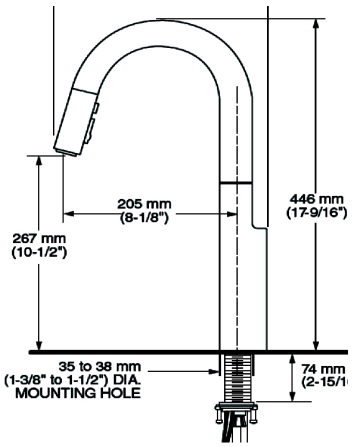

Requiere alta presión



4932300MX.002 Cromo

Monomando para cocina **Edgewater ™**

- Salida giratoria
- Rociador de 5 funciones SelectFlo™: Chorro, Spray, Jet, Brisa y Pausa
- Cartucho de disco cerámico
- Construcción sólida de latón
- Tecnología de rociador retráctil Dock-Tite™ y Re-Trax™

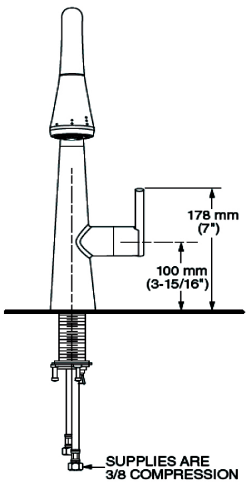

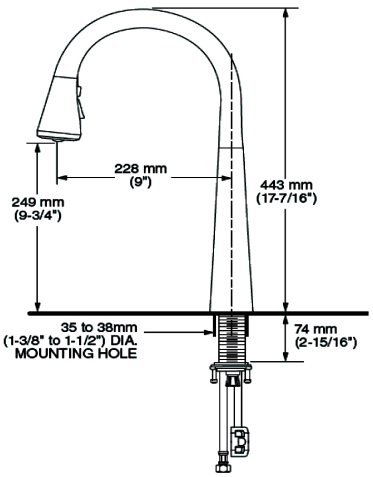

LLAVES DE COCINA



4433300MX.002 Cromo

Monomando para cocina **Quince**

- Salida giratoria
- Memoria de temperatura
- Cartucho de disco cerámico
- Construcción sólida en latón
- Incluye chapetón

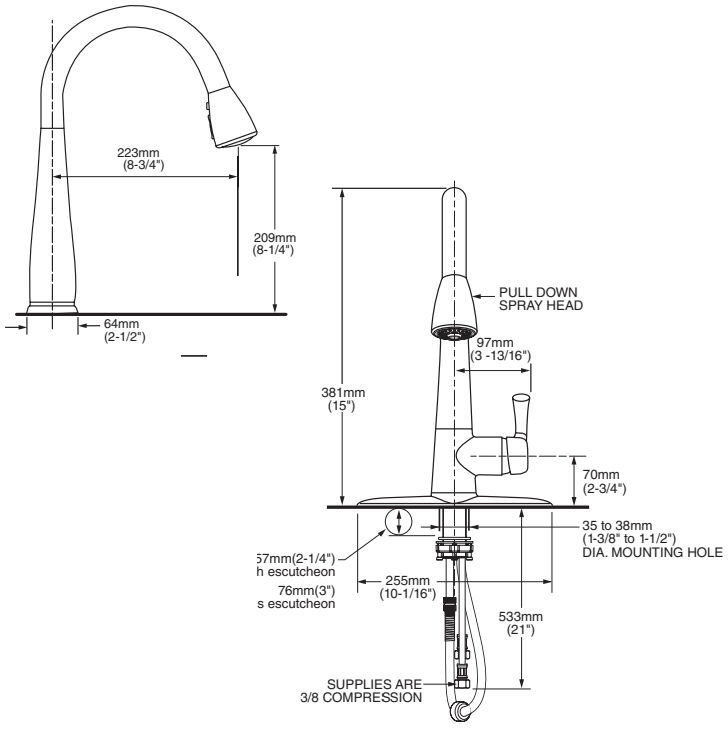



4005MXMBF Negro

Monomando para cocina **Fairbury**

- Salida giratoria
- Memoria de temperatura
- Botón de pausa: Permite detener temporalmente el flujo del rociador
- Cartucho de disco cerámico
- Construcción sólida en latón
- Incluye chapetón

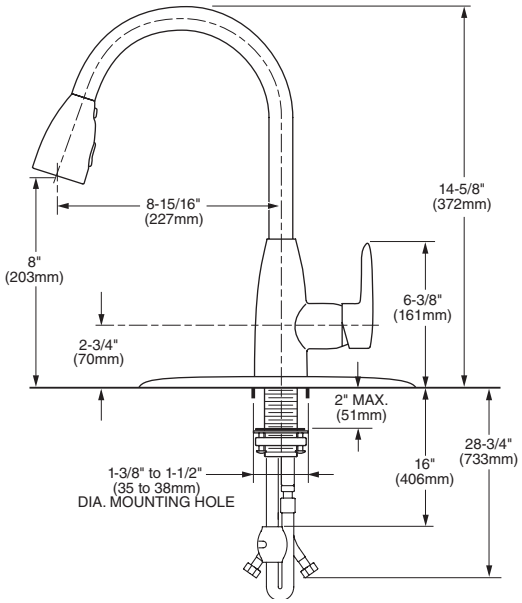

LLAVES DE COCINA



4175300F15MX.002 Cromo

.075 Tipo acero Inoxidable

Monomando para cocina **Colony Soft**

- Salida giratoria
- Rociador extraíble con spray ajustable
- Memoria de temperatura
- Puede colocarse con o sin chapetón
- Cartucho de disco cerámico
- Construcción sólida en latón
- Incluye chapetón

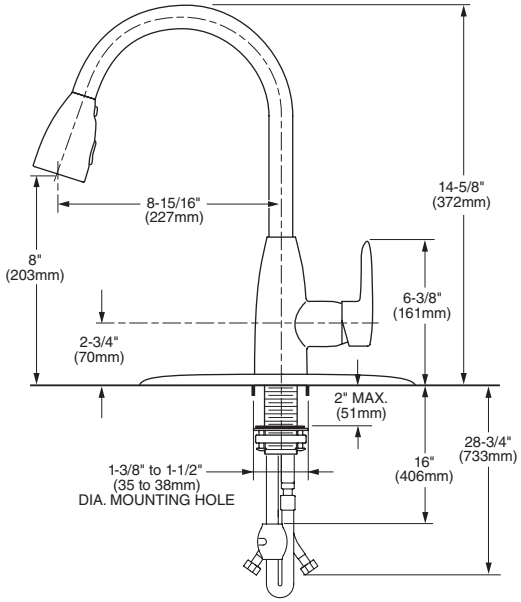

Requiere alta presión



7074550.002 Cromo

Duomando de Cocina **Colony Pro**

- Cartucho de disco cerámico
- Instalación de 3 orificios a 8”
- Construcción sólida en latón
- Con salida giratoria de 360° para mayor comodidad
- Sistema de fácil instalación: líneas de suministro de acero inoxidable codificadas por colores, premontadas con conexiones de manguera preajustadas
- Garantía limitada de por vida en acabado y funcionamiento
- Acabados duraderos resistentes a la corrosión y a los arañazos
- Ayuda a ahorrar agua. Consumo de 5.7 lpm

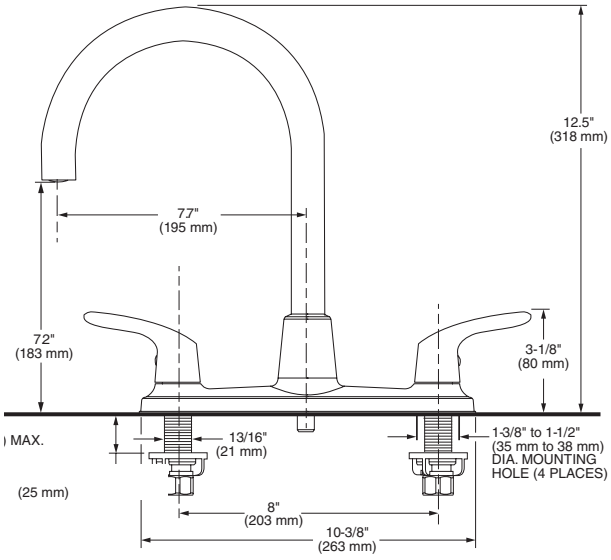

LLAVES DE COCINA



7100241HMX.002 Cromo

Llave de bar **Heritage**

- Salida giratoria
- Maneral palanca
- Para cualquier tipo de presión
- Cartucho de disco cerámico

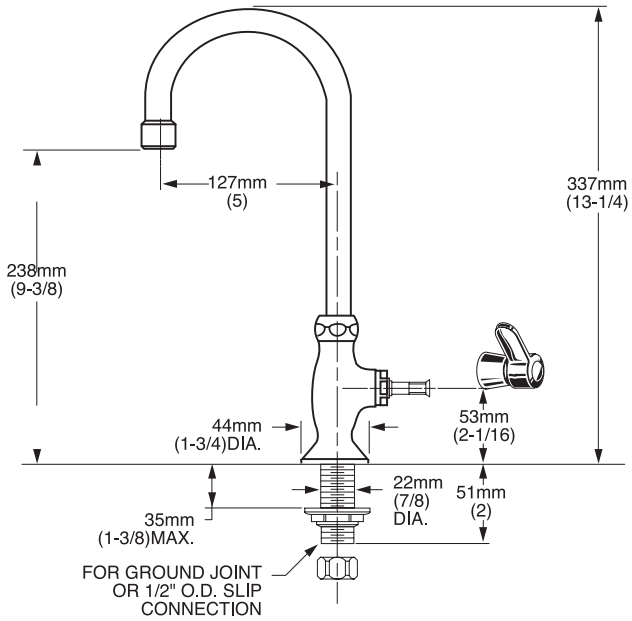

LLAVES DE COCINA



4175500MX.002 Cromo

Monomando para cocina **Colony Soft**

- Salida giratoria
- Cartucho de disco cerámico
- Incluye chapetón

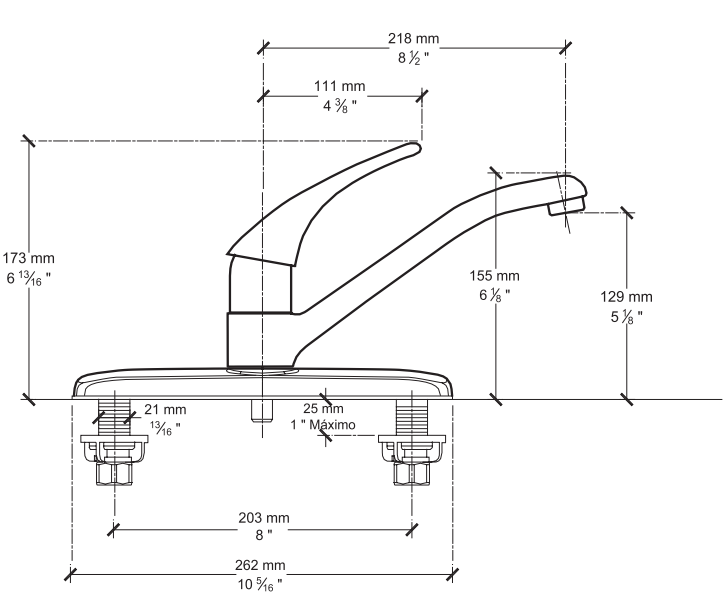



4275550MX.002 Cromo

Duomando para cocina **Colony Soft**

- Salida giratoria
- Cartucho de disco cerámico

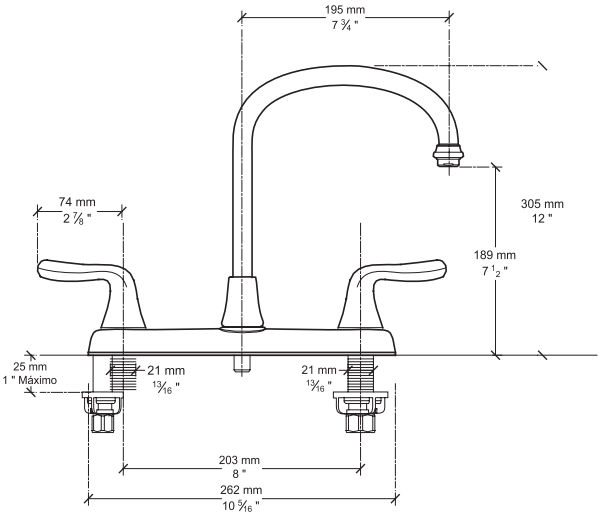


barefoot contessa back to basics
spanish kitchen
Italian
THE NEW COOKS' CATALOGUE




BAÑO





LAVABOS

INFORMACIÓN GENERAL

LAVABOS

Estilos
En American Standard le ofrecemos una amplia gama de estilos, desde clásicos hasta contemporáneos. Desde cambiar un lavabo del baño de visitas hasta la remodelación de su baño principal.

Cerámica vitrificada
Las bacterias y manchas suelen estar en lavabos e inodoros, gracias a la cerámica impermeable de alto brillo, ayuda a que sean más resistentes y previniendo que tengan ese tipo de amenazas.

Altura ergonómica
Nuestros lavabos de pedestal de altura ergonómica reducen el esfuerzo de su espalda al momento de ser utilizados.

Los lavabos dan personalidad a su cuarto de baño, por esta razón, le sugerimos escogerlo desde antes. Tome en cuenta su estilo de vida y vea cómo será utilizado diariamente.

- Para uso familiar considere un lavabo de bajocubierta, que le brindará un mayor espacio
- Para el baño de visitas le recomendamos lavabos de sobreponer
- Para el baño principal, ¿qué tal un par de lavabos de sobrecubierta?
- Como ve, hay muchas opciones. Así que... ¡empecemos la elección!



Lavabos de Pedestal

Los lavabos de pedestal cuentan con un estilo sofisticado y amplio espacio interior. Visualmente hacen su baño más grande, perfectos donde no es muy necesario un lugar para guardar cosas.

Lavabos de Bajocubierta

Los lavabos de bajocubierta tienen una vista distintivamente limpia, y nos ahorra gran espacio para colocar nuestra mezcladora de forma creativa.

Lavabos de Colgar

Uno de los diseños más populares, atractivos e innovadores, perfectos para personas con necesidades especiales.

Lavabos de Sobreponer

Versátiles y estilizados, estos lavabos destacan siendo el foco de atención de cualquier placa o gabinete.

Lavabos de Sobrecubierta

Estos lavabos encajan a la perfección en diversos tipos de placas y gracias a su perfecto acoplamiento, son los lavabos más simples de colocar.

LAVABOS

SOBREPONER



0552000.020 Blanco

Lavabo de sobreponer **Loft®**

- Cerámica Fireclay de alto brillo
- Amplio espacio interior
- Diseño minimalista

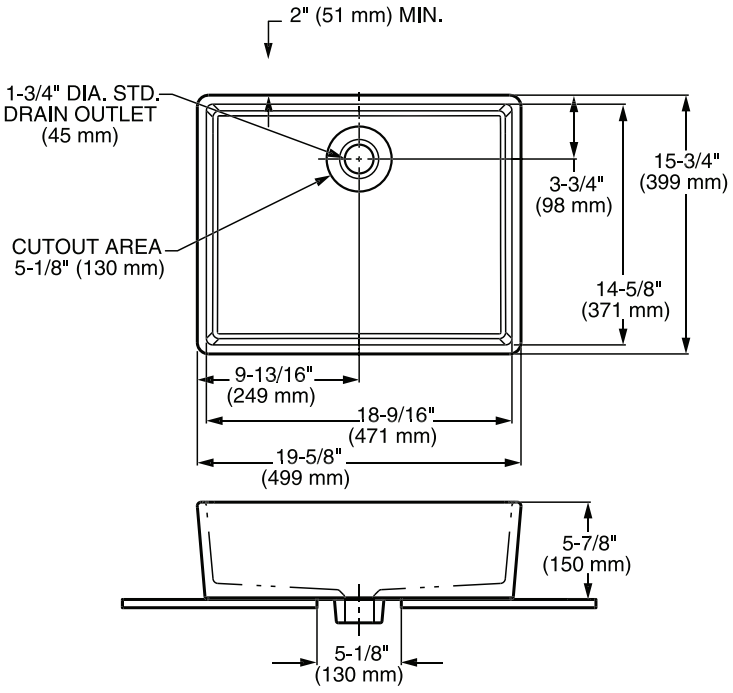

LAVABOS

SOBREPONER



0552001.020 Blanco

Perforación para monomando

Lavabo de sobrecubierta **Loft®**

- Cerámica Fireclay de alto brillo
- Amplio espacio interior
- Diseño minimalista
- Rebosadero posterior

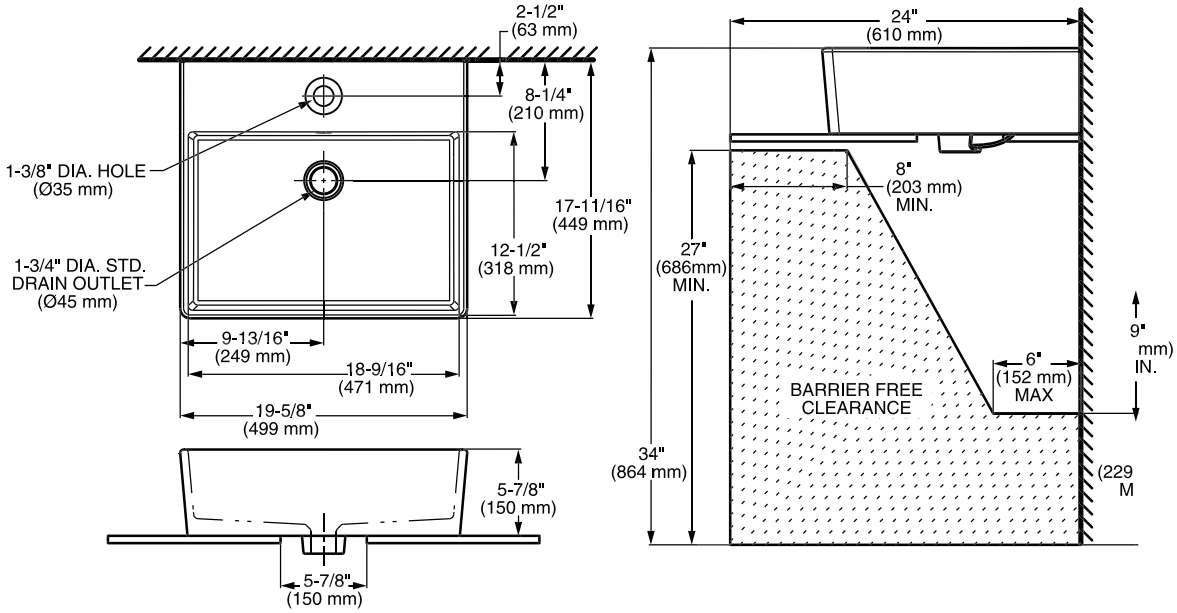

LAVABOS

SOBREPONER





0621001.020 Blanco

Lavabo de sobreponer **Studio 22**

- Cerámica porcelanizada de alto brillo
- Disponible con perforación monomando
- Rebosadero posterior
- Amplio espacio interior

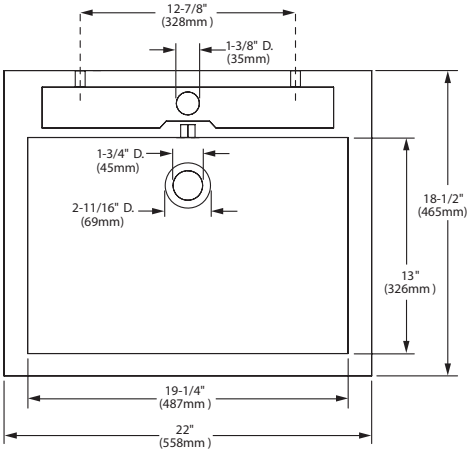

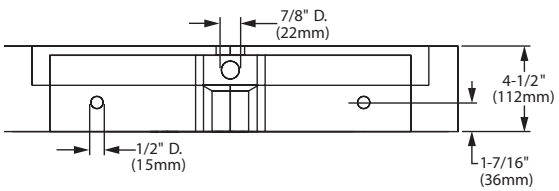

0504001.020 Blanco

Perforación para monomando

0504008.020 Blanco

Perforación 8”

Lavabo de sobreponer **Boxe**

- Cerámica porcelanizada de alto brillo
- Disponible con perforaciones de 8” y monomando
- Rebosadero frontal
- Lavabo de diseño minimalista

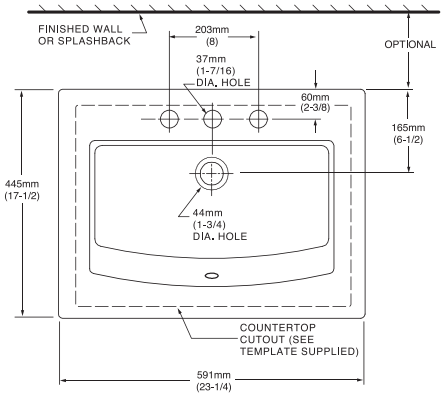

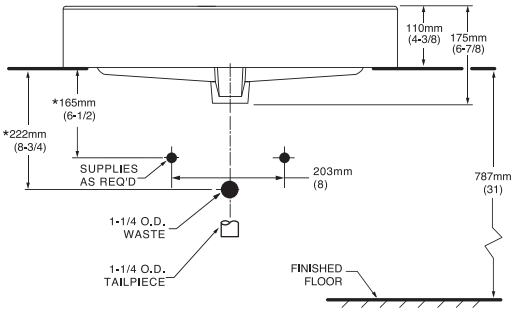

LAVABOS

SOBREPONER





01797.020 Blanco

Lavabo de sobreponer **Aruba**

- Cerámica porcelanizada de alto brillo
- Sin perforaciones
- Sin rebosadero
- Lavabo de diseño minimalista

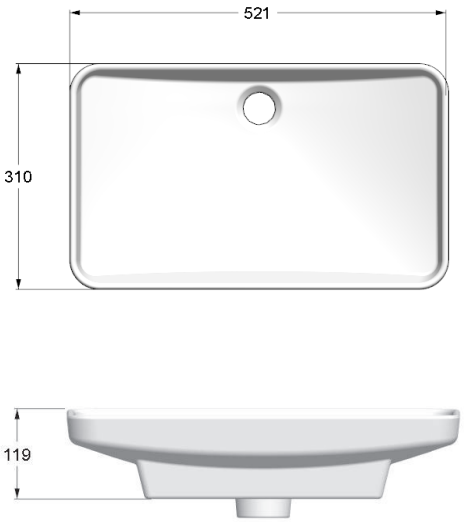

0502000.020 Blanco

Lavabo de sobreponer **Tess**

- Cerámica porcelanizada de alto brillo
- Sin perforaciones
- Sin rebosadero
- Lavabo de diseño minimalista

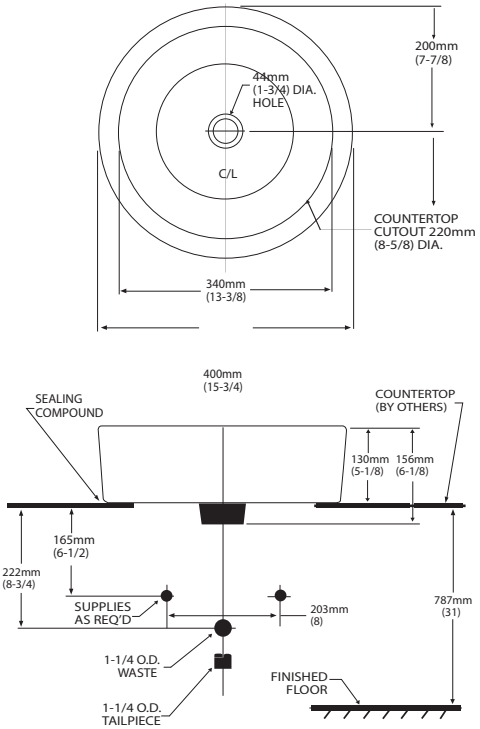

LAVABOS

SOBREPONER





01795.020 Blanco

Lavabo de sobreponer **Aero**

- Cerámica porcelanizada de alto brillo
- Sin perforaciones
- Sin rebosadero
- Lavabo de diseño minimalista

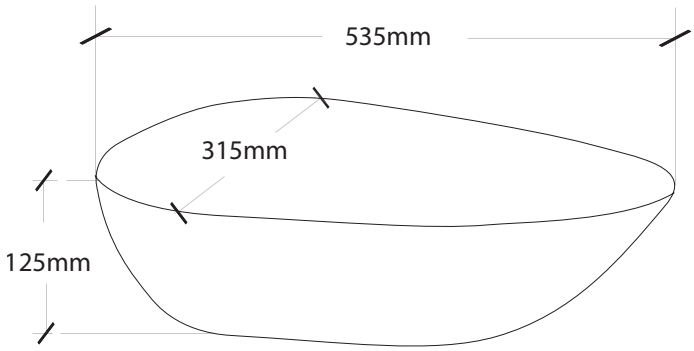

01798.020 Blanco

Lavabo de sobreponer **Creta**

- Cerámica porcelanizada de alto brillo
- Sin perforaciones
- Sin rebosadero
- Lavabo de diseño minimalista

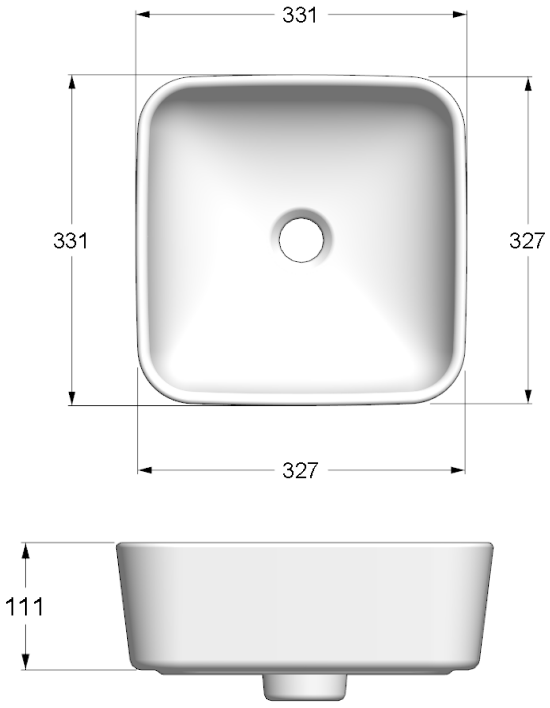

LAVABOS

BAJOCUBIERTA





0610000.020 Blanco

Lavabo de bajocubierta **Boulevard**

- Cerámica porcelanizada de alto brillo
- Sin perforaciones
- Rebosadero frontal
- Amplio espacio interior
- Fondo plano

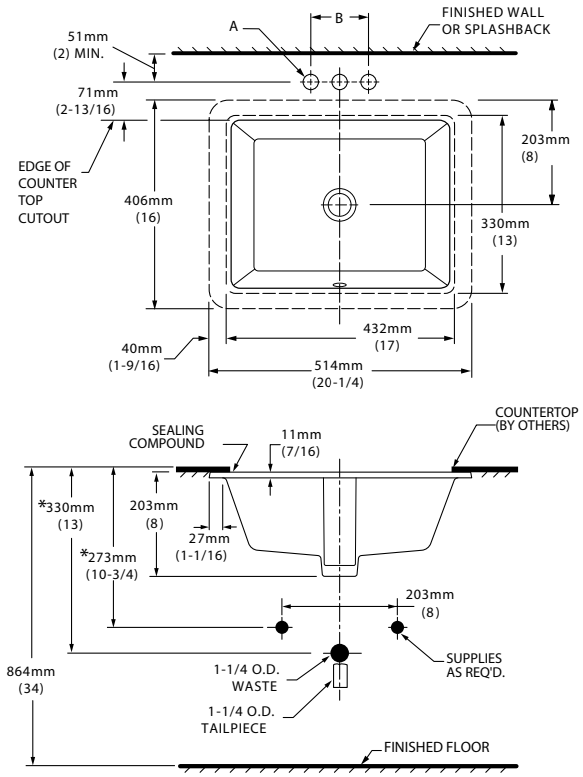

0426000.020 Blanco

Lavabo de bajocubierta **Studio Carre**

- Cerámica porcelanizada de alto brillo
- Sin perforaciones
- Rebosadero frontal

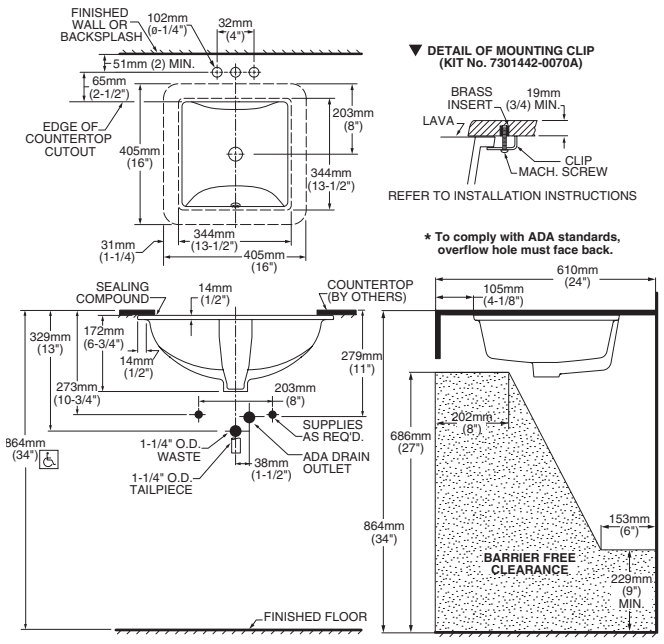

LAVABOS

BAJOCUBIERTA
SOBRECUBIERTA





0618000.020 Blanco ◯
Grande

0614000.020 Blanco ◯
Chico

Lavabo de bajocubierta **Studio**

- Cerámica porcelanizada de alto brillo
- Sin perforaciones
- Rebosadero frontal
- Amplio espacio interior
- Disponible en dos medidas

Lavabo Chico:
21-1/4" x 15-1/4"

Lavabo Grande:
23-5/8" x 16- 5/8"

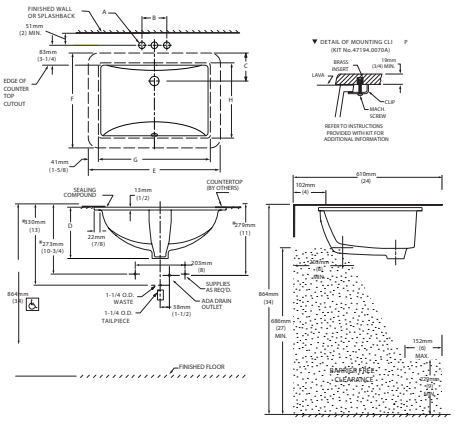

FITTING	A	B
CENTER-SET	1-1/16 (27mm)	4 (102mm)
SPREAD	1-1/4 (32mm)	8 (203mm)

CAT. NO.	E	F	G	H	C	D
0614.000	540mm (21-1/4)	387mm (15-1/4)	464mm (18-1/4)	308mm (12-1/8)	114mm (4-1/2)	209mm (8-1/4)
0618.000	600mm (23-5/8)	422mm (16-5/8)	537mm (21-1/8)	356mm (14)	108mm (4-1/4)	209mm (8-1/4)

01659.020 Blanco ◯
Perforación para monomando

01658.020 Blanco ◯
Perforación 4"

01640.021 Marfil
Perforación 8"

Lavabo de sobrecubierta **Rondalyn**

- Cerámica porcelanizada de alto brillo
- Disponible con perforaciones de 4", 8" y monomando
- Rebosadero frontal
- Amplio espacio interior
- Se adapta a la plantilla universal de 19"

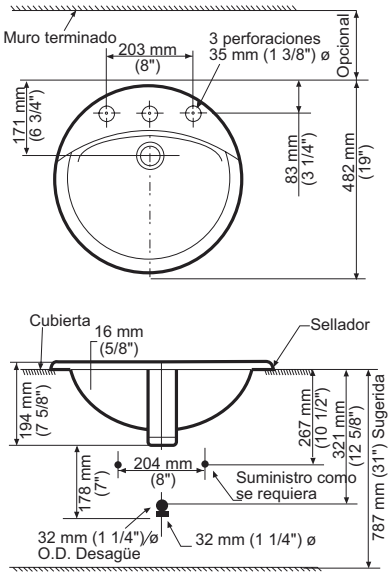

LAVABOS

BAJOCUBIERTA



01123.020 Blanco ◯
Grande

01124.020 Blanco ◯
Chico

Lavabo de bajocubierta **Ovalyn**

- Cerámica porcelanizada de alto brillo
- Sin perforaciones
- Rebosadero frontal
- Amplio espacio interior

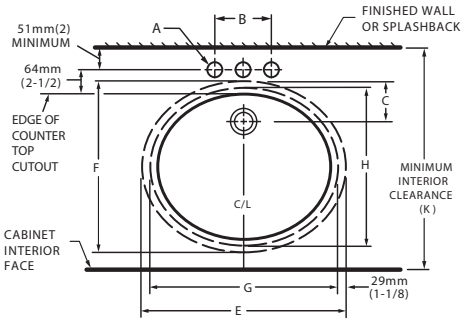

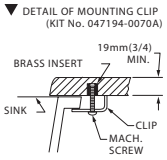

REFER TO INSTRUCTIONS
PROVIDED WITH KIT FO
ADDITIONAL INFORMATIO

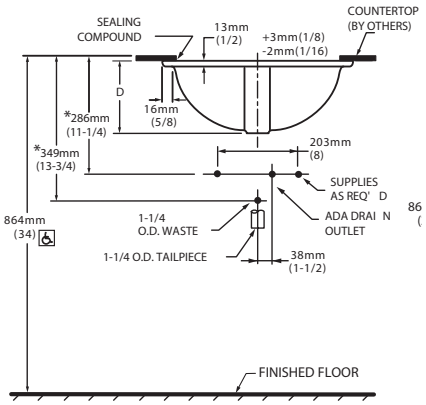

CAT. NO.	E	F	G	H	C	D	J	K
CHICO	489mm (19-1/4)	413mm (16-1/4)	432mm (17)	356mm (14)	103mm (4-1/16)	182mm (7-3/16)	16mm (5/8)	500mm (19-11/16)
GRANDE	546mm (21-1/2)	441mm (17-3/8)	483mm (19)	391mm (15-3/8)	95mm (3-3/4)	191mm (7-1/2)	19mm (3/4)	534mm (21-1/16)

LAVABOS

SOBRECUBIERTA





0642001.020 Blanco
Perforación para monomando

0642008.020 Blanco
Perforación 8”

Lavabo de sobrecubierta **Studio Carre**

- Cerámica porcelanizada de alto brillo
- Disponible con perforaciones de 8” y monomando
- Rebosadero posterior

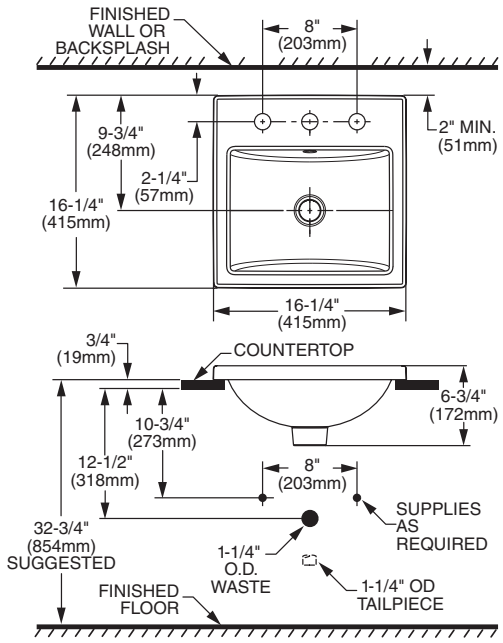

01660.020 Blanco
Perforación 4”

01661.020 Blanco
Perforación para monomando

Lavabo de sobrecubierta **Cadet Universal**

- Cerámica porcelanizada de alto brillo
- Disponible con perforaciones de 4” y monomando
- Amplio espacio interior
- Se adapta a la plantilla universal de 19”
- Rebosadero posterior

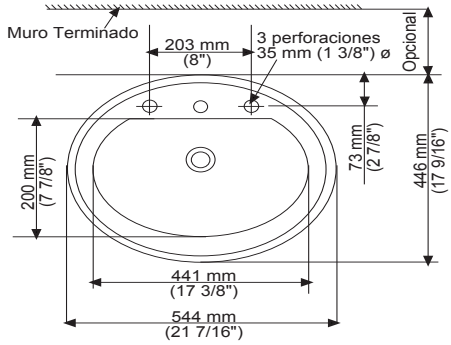

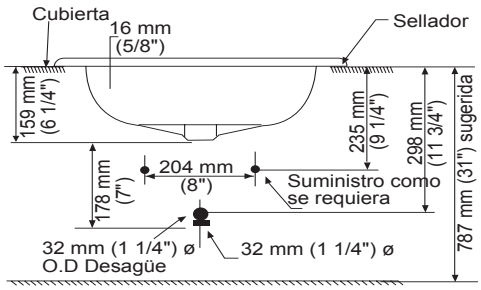

LAVABOS

SOBRECUBIERTA



01645.020 Blanco
Grande

01646.020 Blanco
Chico

Lavabo de sobrecubierta **Redondo**

- Cerámica porcelanizada de alto brillo
- Sin perforaciones
- Rebosadero posterior

Redondo grande

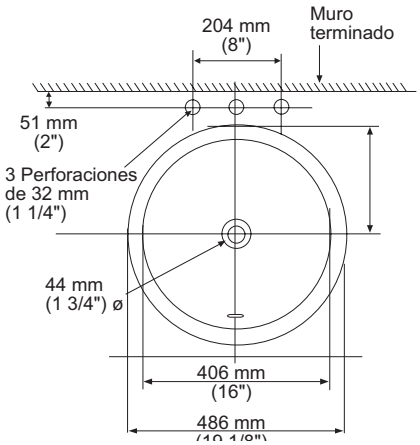

Redondo chico

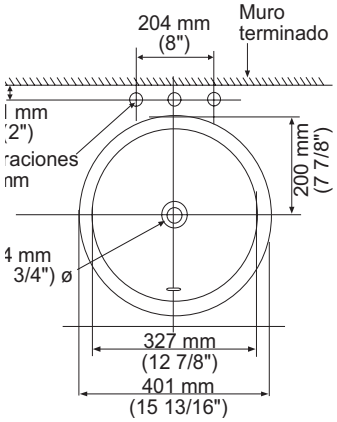

LAVABOS

PEDESTAL



0641001.020 Blanco
Perforación para monomando

0641008.020 Blanco
Perforación 8”

0010000.020 Blanco
Pedestal

Lavabo **Boulevard**

PEDESTAL / SOBREPONER / SOBRECUBIERTA

- Cerámica porcelanizada de alto brillo
- Disponible con perforaciones de 8” y monomando
- Rebosadero posterior
- Pedestal de altura ergonómica
- Lavabo rectangular de estilo europeo
- Versátil diseño cuyo fondo plano le permite usarlo como lavabo de pedestal, sobreponer o de sobrecubierta

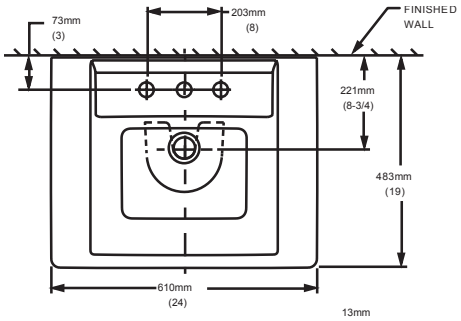

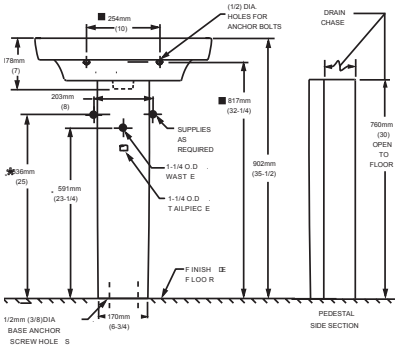

LAVABOS

PEDESTAL





01587.020 Blanco
Perforación para monomando

01593.020 Blanco
Perforación 4”

01639.020 Blanco
Pedestal

Lavabo y pedestal **Fiesta**

- Cerámica porcelanizada de alto brillo
- Disponible con perforaciones de 4” y monomando
- Rebosadero posterior
- Altura normal
- Cubierta con amplio espacio

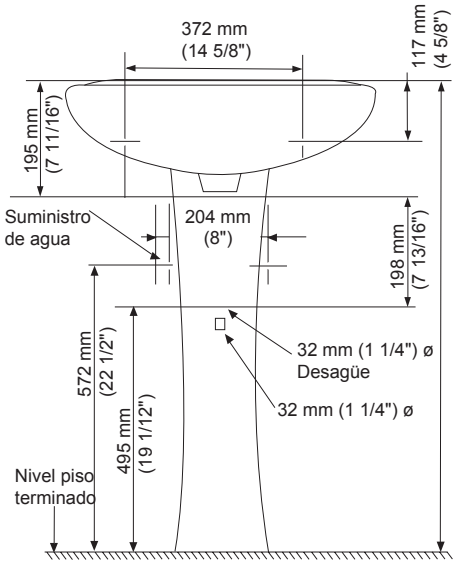

01058.020 Blanco

.021 Marfil

Lavabo

01059.020 Blanco

.021 Marfil

Pedestal

Lavabo de pedestal o colgar **New Habitat** de 4”

- Cerámica porcelanizada de alto brillo
- Disponible con perforación de 4”
- Rebosadero posterior
- Altura normal
- Cubierta con amplio espacio
- Lavabo de pedestal o de colgar

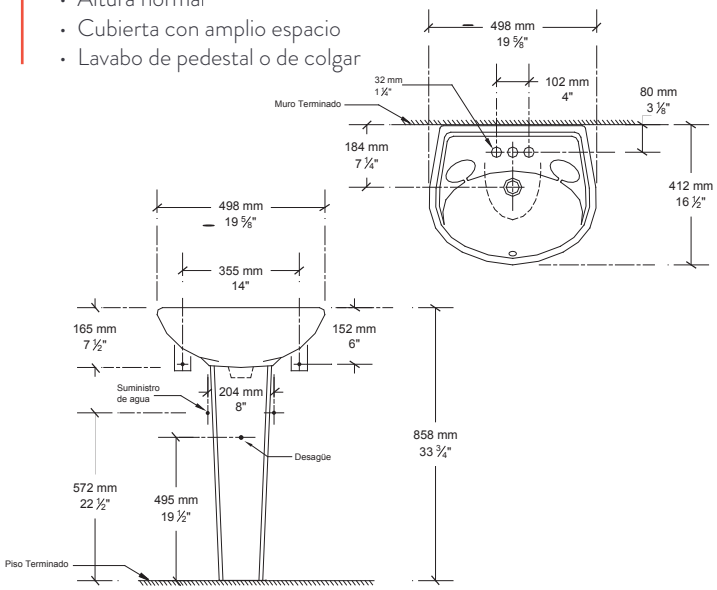

LAVABOS

PEDESTAL

CÓDIGO KIT



01488.020 Blanco
Lavabo

01489.020 Blanco
Pedestal

Lavabo de pedestal o colgar **Habitat**

- Cerámica porcelanizada de alto brillo
- Disponible con perforación de 4”
- Rebosadero posterior
- Altura normal
- Lavabo de pedestal o de colgar

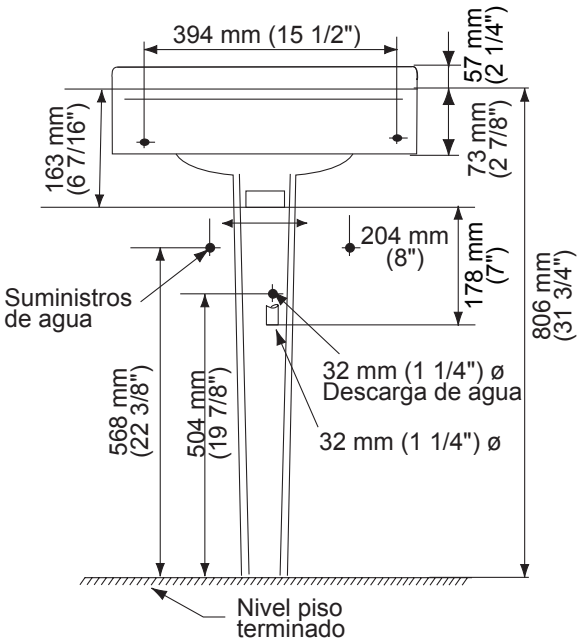

En **American Standard** no solo contamos con las plantas de cerámica, llaves y acrílicos más modernas del país, también tenemos a su servicio nuestro Centro de Distribución (CeDis).

Con la más avanzada tecnología en logística y una inmejorable ubicación, nuestro CeDis ha hecho de la cadena de distribución un proceso mucho más eficiente, flexible y dinámico, que nos permite atender de manera más pronta y eficaz la demanda real de nuestros productos.

Nuestro **Centro de Distribución** nos da una nueva ventaja: la posibilidad de pedir los productos que requieren complemento como kits o paquetes. Al hacer la orden con el código kit, se asegura que reciba todos los complementos en el mismo embarque, por ejemplo taza y tanque, mingitorio y fluxómetro o lavabo y pedestal.

A continuación está el listado de los kits. En caso de dudas, por favor contacte a su representante de ventas.

CÓDIGO DE PRODUCTO	DESCRIPCIÓN	CÓDIGO KIT
0641001.020	LAVABO BOULEVARD 1P	
0010000.020	PEDESTAL BOULEVARD	
0641008.020	LAVABO BOULEVARD 8”	
0010000.020	PEDESTAL BOULEVARD	
01587.020	LAVABO FIESTA 1P	
01639.020	PEDESTAL FIESTA	
01593.020	LAVABO FIESTA 4”	
01639.020	PEDESTAL FIESTA	

LAVABOS INSTITUCIONALES



01017.020 Blanco

Lavabo de colgar **Veracruz**

- Cerámica porcelanizada de alto brillo
- Disponible con perforación de 4”
- Rebosadero posterior
- Amplio espacio interior

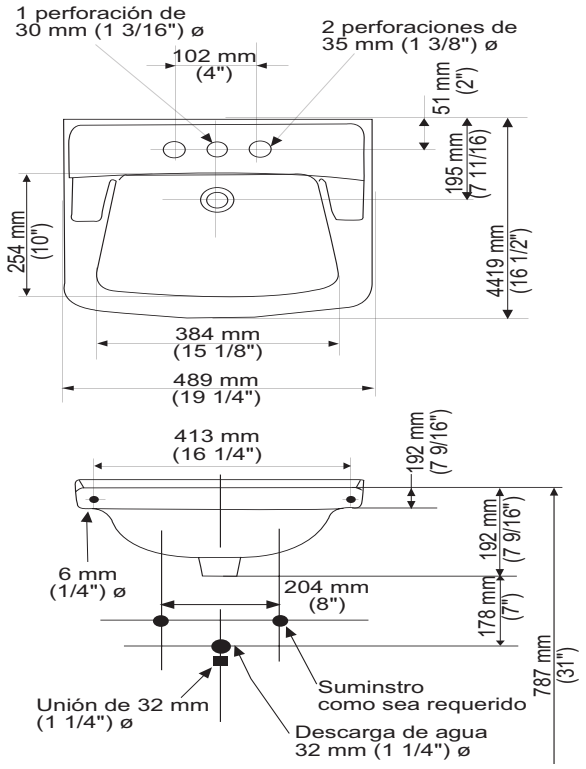

LAVABOS INSTITUCIONALES





9140047.020 Blanco ○
Perforación monomando

9141011.020 Blanco ○
Perforación 4”

Lavabo de colgar **Wheelchair**

- Cerámica vitrificada de alto brillo
- Rebosadero frontal
- Amplio espacio interior
- Recomendado para personas con capacidades diferentes
- Montaje a pared

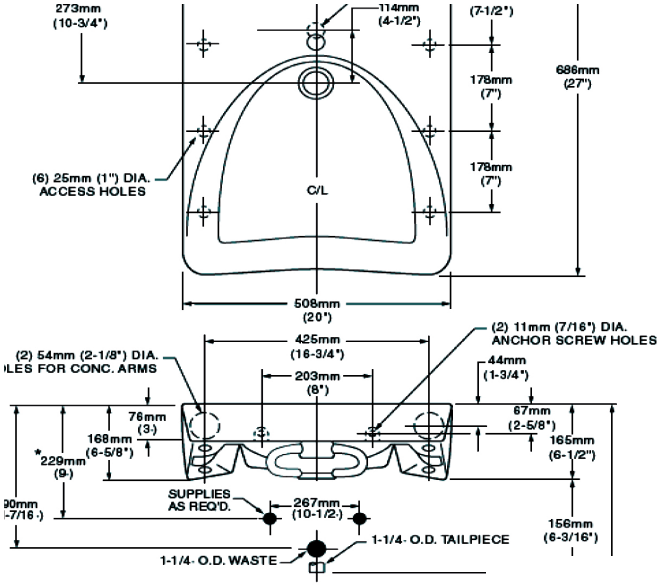

9024001EC.020 Blanco ○
Perforación monomando

9024004EC.020 Blanco ○
Perforación 4”

Lavabo de colgar **Decorum**

- Cerámica vitrificada de alto brillo con superficie antimicrobiano EverClean®
- Rebosadero frontal
- Amplio espacio interior
- Ideal para colocar a cualquier altura (ADA o normal)

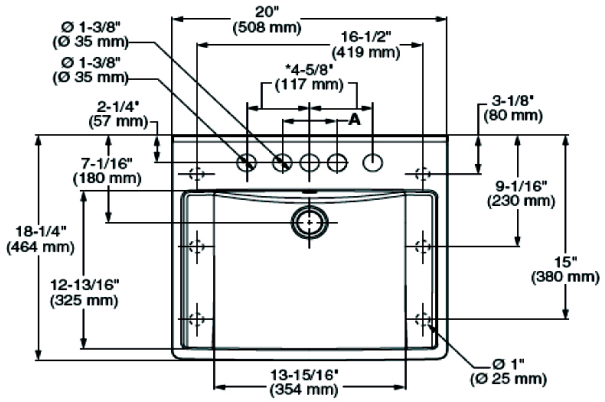

*NOT AVAILABLE ON 8" FAUCET SPREAD MODELS

FITTING	A
CENTERSET	4" (102 mm)
SPREAD	8" (203 mm)

LAVABOS INSTITUCIONALES





01003.020 Blanco ○

Lavabo de colgar progreso **IMSS**

- Cerámica porcelanizada de alto brillo
- Disponible con perforación de 8”
- Rebosadero posterior
- Amplio espacio interior

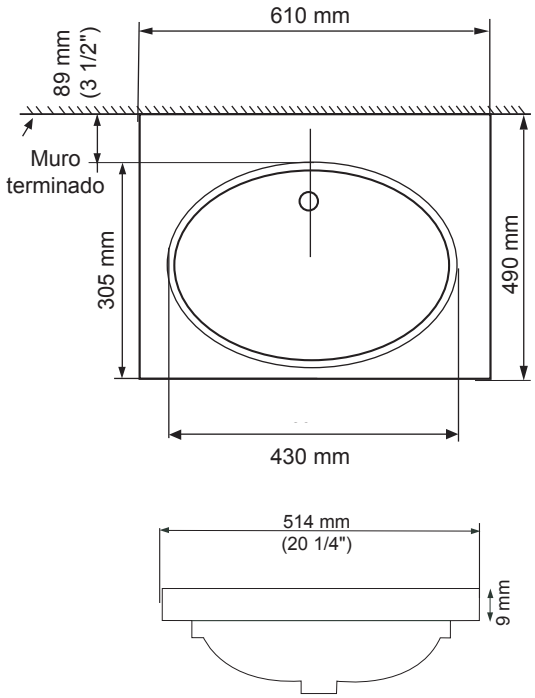

0355012.020 Blanco ○

Perforación 4”

0356421.020 Blanco ○

Perforación monomando

Lavabo de colgar **Lucerne**

- Cerámica porcelanizada de alto brillo
- Disponible con perforaciones de 4” y monomando
- Rebosadero frontal

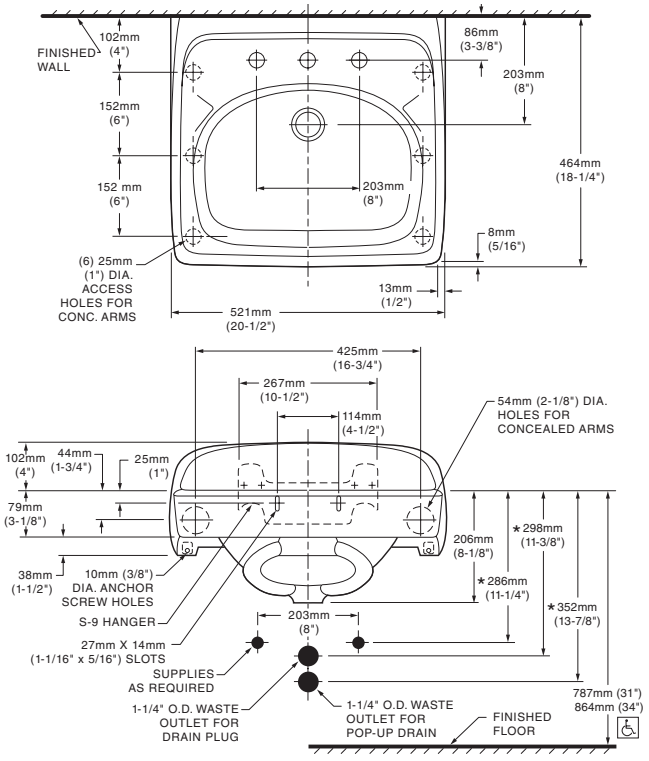





LLAVES PARA LAVABO

INFORMACIÓN GENERAL

SPEED CONNECT®

¡Instalación rápida!

¿Qué es Speed Connect®?
Sistema de drenaje exclusivo y patentado por **American Standard,** diseñado para ahorrar tiempo y hacer más fácil la instalación.

Instalación fácil y rápida
- Menor número de partes
- Menor tiempo de instalación
- No requiere selladores adicionales
- Fácil de instalar en lugares reducidos
- Fácil de instalar en todos los lavabos

No requiere ajustes
El empaque sella perfectamente evitando fugas desde su primer uso.

Beneficios profesionales
- Rápida y fácil instalación
- Sellado desde la primera prueba
- Sin ajustes posteriores
- Sin visitas post instalación

Beneficios al consumidor
- Sin ajustes posteriores
- Sellado perfecto
- El agua se queda en el lavabo
- Fácil de instalar, hágalo usted mismo



Fuerte sellado desde el primer uso y para siempre.



- Cable de acero inoxidable
- Sin corrosión
- Fácil de instalar en lugares incómodos
- Empaque preinstalado y reajustado
- No requiere de selladores adicionales
- Tuercas y empaques preinstalados
- Evita cualquier fuga
- Tuerca fácil de apretar
- No requiere herramientas

SISTEMA **SPEED CONNECT®** DUOMANDOS



Líneas de suministro de acero inoxidable trenzado

Fácil y rápida conexión al suministro de agua.

Manerales pre-ensamblados completos

No requiere ensamblado adicional.

Drenaje Speed Connect®

Libre de mantenimiento y no requiere ajustes periódicos.

Instalación en 4 pasos:

1. Coloque manerales y nariz



2. Apriete tuerca de montaje



3. Conecte mangueras



4. Conecte suministro



LÍNEA STUDIO S





T105740.243 Negro
Monomando con desviador **Studio S**



1660609.243 Negro
Regadera de mano **Studio S**



TU105501.243 Negro
Kit **Studio S** de regadera



8888036.243 Negro
Soporte para regadera de mano **Studio S**



8888035.243 Negro
Manguera para regadera de mano



8888037.243 Negro
Codo a pared **Studio S**



1105430.243 Negro
Desviador **Studio S**



7105018.243 Negro
Toallero de barra **Studio S** de 45.7 cm (18")

7105024.243 Negro
Toallero de barra **Studio S** de 61 cm (24")



7105224.243 Negro
Toallero de barra doble **Studio S** de 61 cm (24")



7105190.243 Negro
Toallero de argolla **Studio S**



7105230.243 Negro
Portapapel **Studio S**



7105210.243 Negro
Gancho doble **Studio S**



T064951.243 Negro
Llave para tina a piso **Studio S**



T105900.243 Negro
Duomando para tina **Studio S**



8888318.243 Negro
Salida de tina con desviador **Studio S**



7105101.243 Negro
Monomando para lavabo **Studio S**



7105152.243 Negro
Monomando alto para lavabo con extensión **Studio S**



7105821.243 Negro
Duomando para lavabo **Studio S** de 6" a 12"



7105801.243 Negro
Duomando para lavabo **Studio S** de 6" a 12"

LÍNEA STUDIO S





TU105501.295 Satín
Kit **Studio S** de regadera



T105430.295 Satín
Desviador **Studio S**



7105018.295 Satín
Toallero de barra **Studio S** de 45.7 cm (18")

7105024.295 Satín
Toallero de barra **Studio S** de 61 cm (24")



7105224.295 Satín
Toallero de barra doble **Studio S** de 61 cm (24")



7105190.295 Satín
Toallero de argolla **Studio S**



7105230.295 Satín
Portapapel **Studio S**



7105210.295 Satín
Gancho doble **Studio S**



T064951.295 Satín

Llave para tina a piso **Studio S**



T105900.295 Satín

Duomando para tina **Studio S**



8888318.295 Satín

Salida de tina con desviador **Studio S**



7105101.295 Satín

Monomando para lavabo **Studio S**



7105152.295 Satín

Monomando alto para lavabo con extensión **Studio S**



7105821.295 Satín

Duomando para lavabo **Studio S** de 6” a 12”



7105801.295 Satín

Duomando para lavabo **Studio S** de 6” a 12”



LÍNEA TOWNSEND

American Standard



7353101.278 Legacy Bronce
Monomando para lavabo **Townsend**





7353801.278 Legacy Bronce
Duomando para lavabo **Townsend** de 6" a 12"



T353900.278 Legacy Bronce
Duomando para tina **Townsend**



TU353501.278 Legacy Bronce
Klt **Townsend**



7353018.278 Legacy Bronce
Toallero de barra **Townsend** de 45.7 cm (18")



7353024.278 Legacy Bronce
Toallero de barra **Townsend** de 61 cm (24")



7353224.278 Legacy Bronce
Toallero de barra doble **Townsend** de 61 cm (24")



7353190.278 Legacy Bronce
Toallero de argolla **Townsend**



7353210.278 Legacy Bronce
Gancho doble **Townsend**



7353230.278 Legacy Bronce
Portapapel **Townsend**

LLAVES PARA LAVABO

MONOMANDOS



7105101MX.002 Cromo

7105101.295 Satín

7105101.243 Negro mate

Monomando para lavabo **Studio S**

- Salida de latón
- Cartucho de disco cerámico
- Límite de agua caliente
- **Speed Connect®** que sustituye al sistema de drenaje de varillas
- Facilita su instalación y sella perfectamente el desagüe

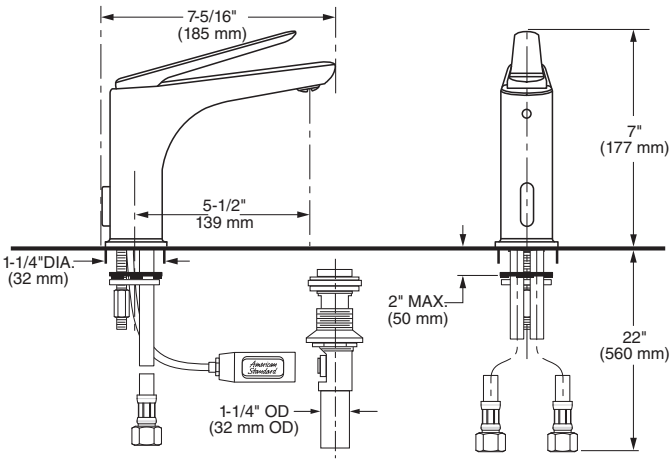



7353101MX.002 Cromo

7353101.278 Legacy bronce

Monomando para lavabo **Townsend**

- Salida de latón
- Cartucho de disco cerámico
- Límite de agua caliente
- **Speed Connect®** que sustituye al sistema de drenaje de varillas
- Facilita su instalación y sella perfectamente el desagüe

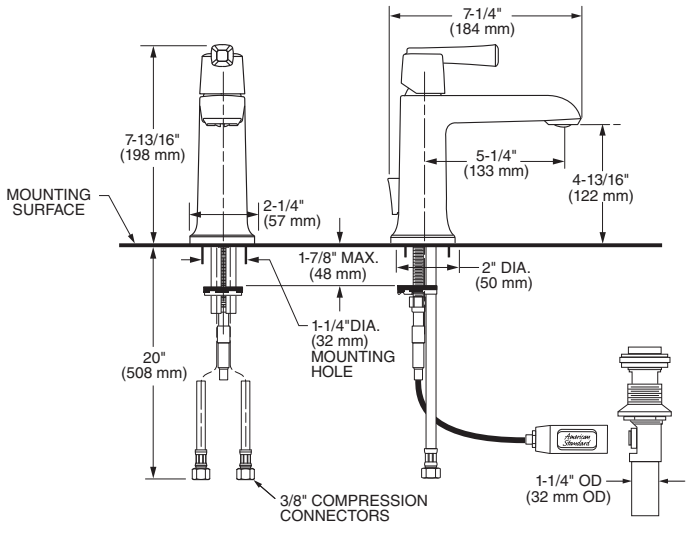

LLAVES PARA LAVABO

MONOMANDOS

American Standard



7186101MX.002 Cromo

Monomando para lavabo **Fluent**

- Construcción sólida de latón
- Cartucho de disco cerámico
- Límite de agua caliente
- **Speed Connect®** que sustituye al sistema de drenaje de varillas
- Facilita su instalación y sella perfectamente el desagüe

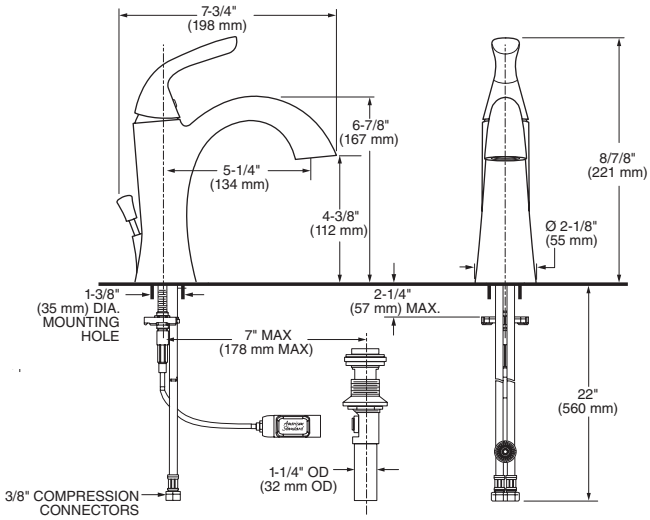

LLAVES PARA LAVABO

MONOMANDOS



7075000.002 Cromo

7075000.295 Satín

7075000.278 Legacy Bronce

Monomando para lavabo **Colony Pro**

- Construcción metálica duradera
- Fácil instalación
- Disponible en tres hermosos acabados para combinar con todos los estilos de diseño y paletas de colores
- La válvula de posición de memoria mantiene una temperatura de agua perfecta constante sin ningún ajuste del mango
- Límite de agua caliente ajustable para evitar quemaduras
- Mango suave y rendimiento sin goteo
- 1.2 galones por minuto (1.2 gpm / 4.5 lpm)
- Ahorra agua

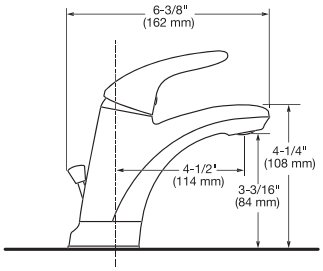

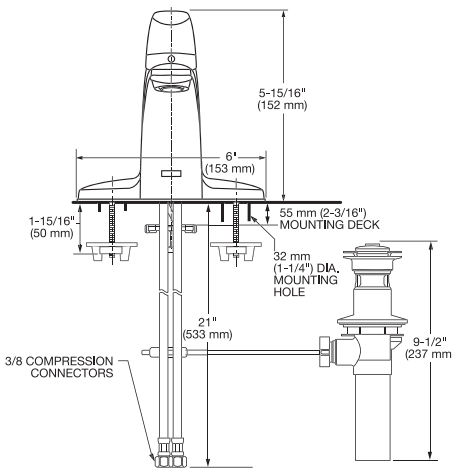

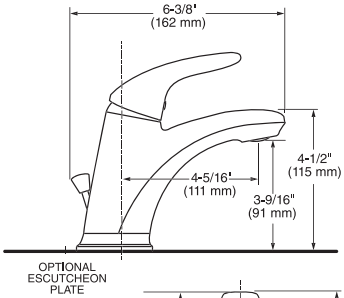

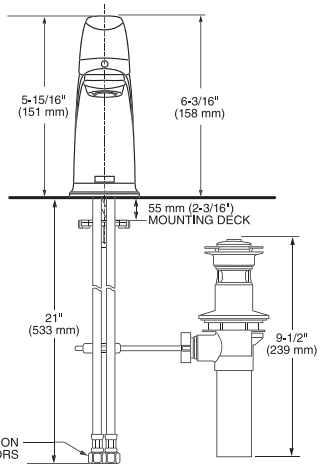



7075100.002 Cromo

7075100.295 Satín

7075100.278 Legacy Bronce

Monomando para lavabo **Colony Pro**

- Construcción metálica duradera
- Fácil instalación
- Disponible en tres hermosos acabados para combinar con todos los estilos de diseño y paletas de colores
- La válvula de posición de memoria mantiene una temperatura de agua perfecta constante sin ningún ajuste del mango
- Límite de agua caliente ajustable para evitar quemaduras
- Mango suave y rendimiento sin goteo
- 1.2 galones por minuto (1.2 gpm / 4.5 lpm)
- Ahorra agua

LLAVES PARA LAVABO

MONOMANDOS

American Standard



2064121MX.002 Cromo

Monomando para lavabo **Serin Petite**

- Salida de latón
- Cartucho de disco cerámico
- Límite de agua caliente
- **Speed Connect®** que sustituye al sistema de drenaje de varillas
- Facilita su instalación y sella perfectamente el desagüe



2175503MX.002 Cromo

Monomando para lavabo **Colony Soft**

- Cartucho de disco cerámico
- Límite de agua caliente
- **Speed Connect®** que sustituye al sistema de drenaje de varillas
- Facilita su instalación y sella perfectamente el desagüe
- Para instalación en perforación de 4”

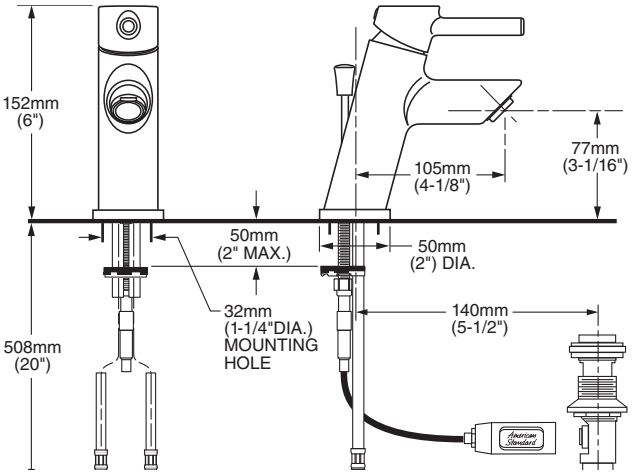

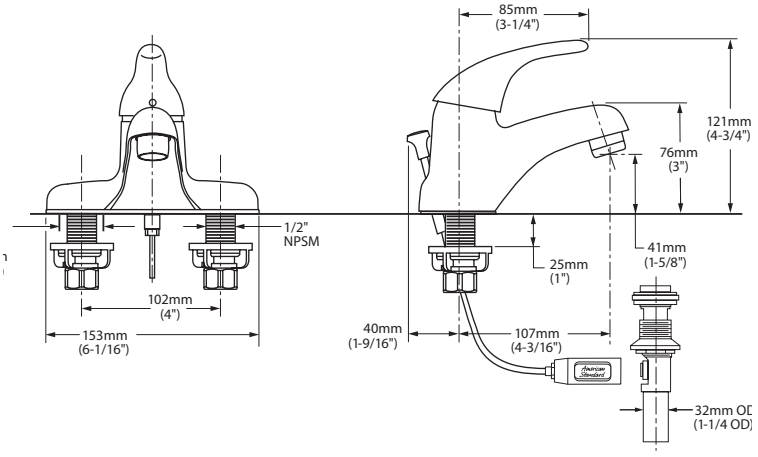

LLAVES PARA LAVABO

MONOMANDOS



7105152MX.002 Cromo

7105152.295 Satín

7105152.243 Negro mate

Monomando alto para lavabo con extensión **Studio S**

- Salida de latón
- Cartucho de disco cerámico
- Límite de agua caliente
- Drenaje de rejilla

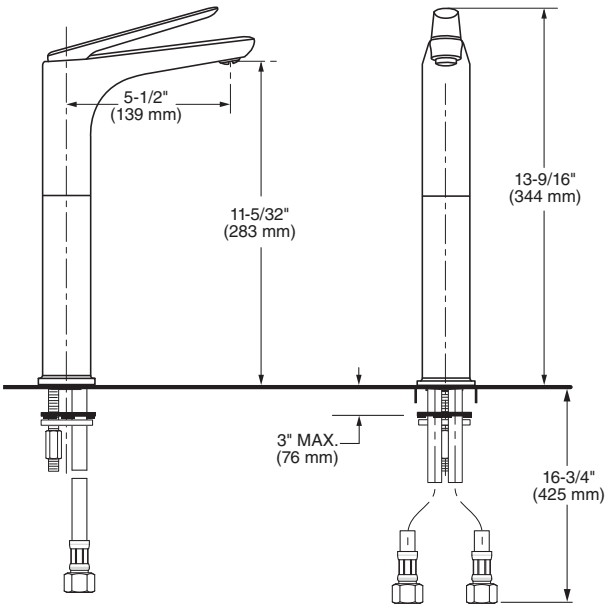

LLAVES PARA LAVABO

DUOMANDOS

American Standard





7105801MX.002 Cromo

7105801.295 Satín

7105801.243 Negro mate

Duomando para lavabo **Studio S** de 6” a 12”

- Salida de latón
- Cartucho de disco cerámico
- Maneral palanca
- **Speed Connect®** que sustituye al sistema de drenaje de varillas
- Facilita su instalación y sella perfectamente el desagüe

7105821MX.002 Cromo

7105821.295 Satín

7105821.243 Negro mate

Duomando para lavabo **Studio S** de 6” a 12”

- Salida de latón
- Cartucho de disco cerámico
- Maneral perilla
- **Speed Connect®** que sustituye al sistema de drenaje de varillas
- Facilita su instalación y sella perfectamente el desagüe

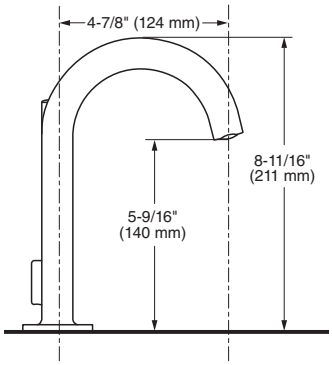

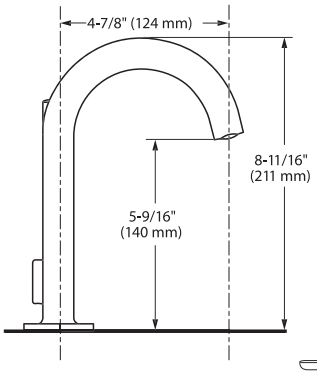

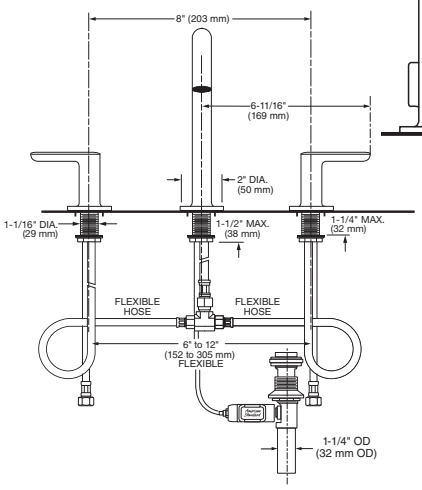

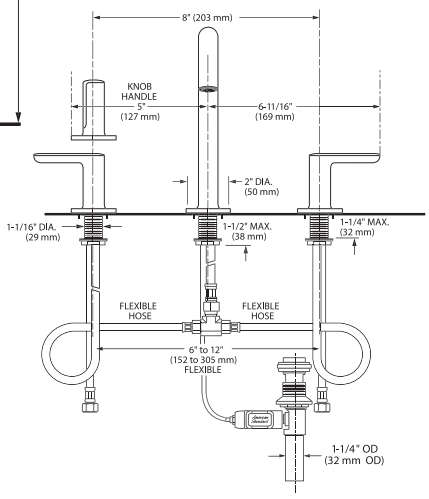

LLAVES PARA LAVABO

DUOMANDOS





7353801MX.002 Cromo

7353801.278 Legacy bronce

Duomando para lavabo **Townsend** de 6” a 12”

- Salida de latón
- Cartucho de disco cerámico
- **Speed Connect®** que sustituye al sistema de drenaje de varillas
- Facilita su instalación y sella perfectamente el desagüe
- Speedconnect duomandos

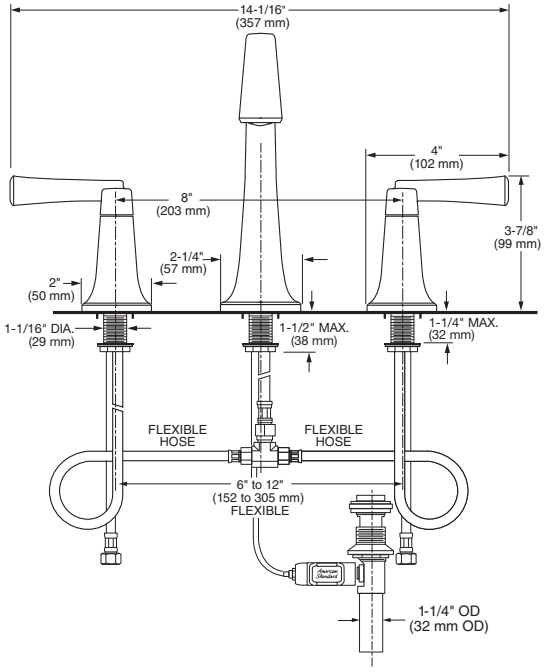

7186801MX.002 Cromo

Duomando para lavabo **Fluent** de 6” a 12”

- Construcción sólida de latón
- Cartucho de disco cerámico
- **Speed Connect®** que sustituye al sistema de drenaje de varillas
- Facilita su instalación y sella perfectamente el desagüe

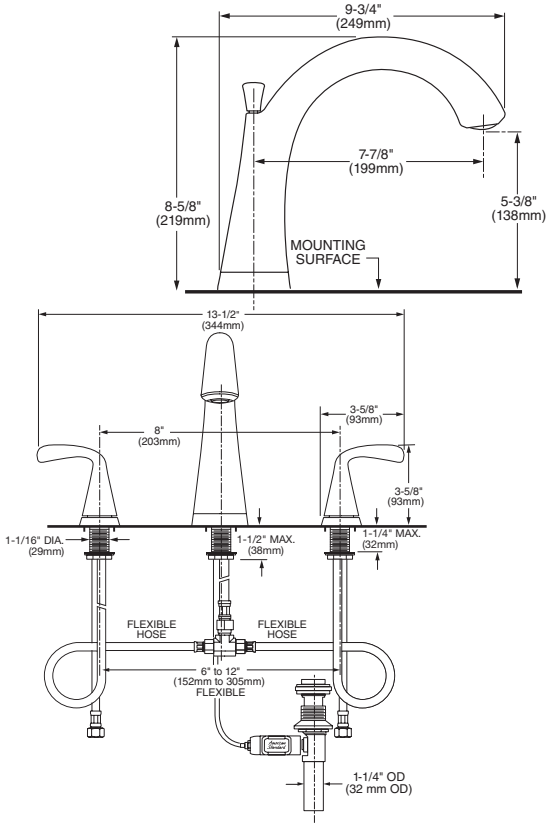

LÍNEA DUOMANDOS





7186201MX.002 Cromo

Duomando para lavabo **Fluent** de 4”

- Construcción sólida de latón
- Cartucho de disco cerámico
- **Speed Connect®** que sustituye al sistema de drenaje de varillas
- Facilita su instalación y sella perfectamente el desagüe

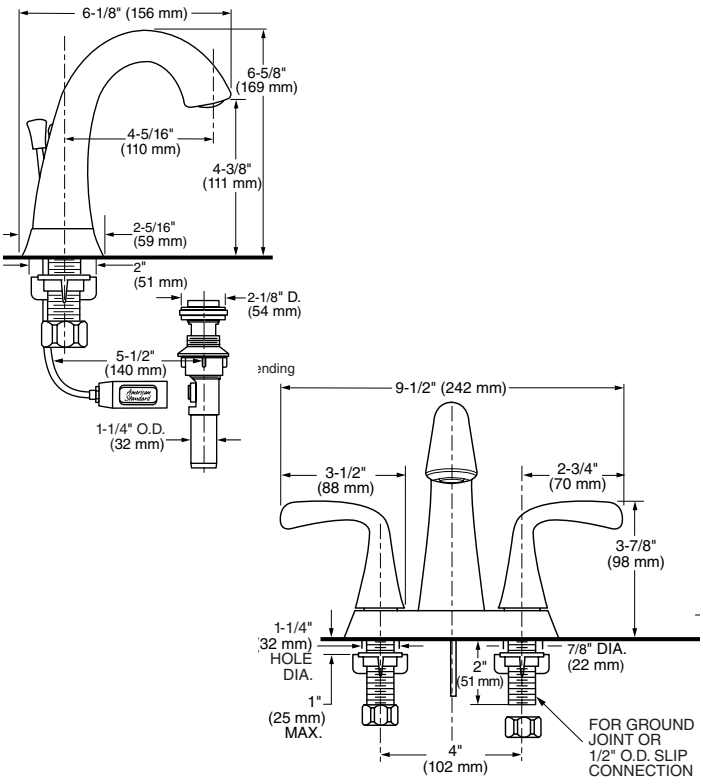

7075200.002 Cromo

7075200.295 Satín

7075200.278 Legacy Bronce

Duomando para lavabo **Colony Pro**

- Duradero, confiable, con la calidad única de American Standard
- Disponible en tres hermosos acabados para combinar con cualquier baño
- Construcción de metal sin plomo
- Rendimiento sin goteo con el uso de válvulas de disco de cerámica
- Instalación fácil y rápida
- 4.5 litros por minuto (1.2 gpm)
- Ahorra agua

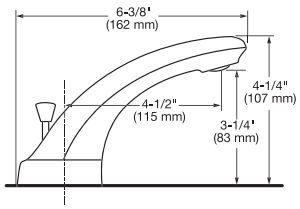

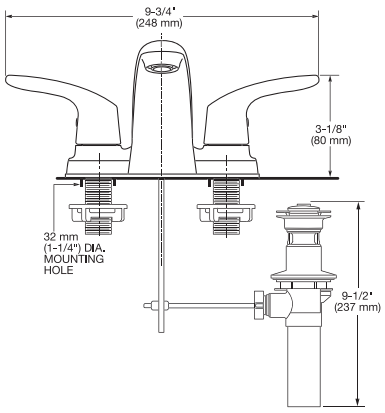

LLAVES PARA LAVABO

DUOMANDOS



2275503MX.002 Cromo

Duomando para lavabo **Colony Soft** de 4”

- Cartucho de disco cerámico
- **Speed Connect®** que sustituye al sistema de drenaje de varillas
- Facilita su instalación y sella perfectamente el desagüe
- Manerales de palanca incluidos

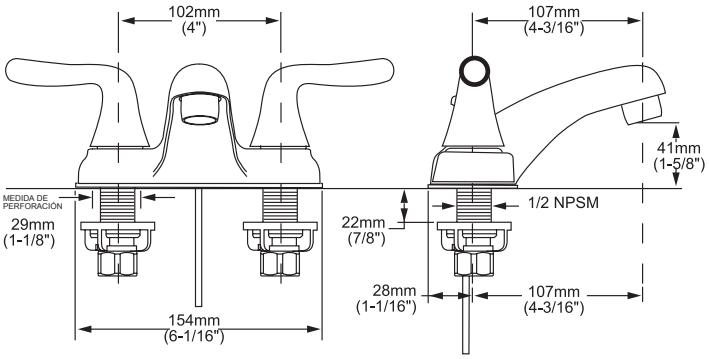



8888095.002 Cromo

8888095.295 Satín

8888095.278 Legacy Bronce

Desagüe de push con rebosasero

- Disponible en 3 acabados



8888112.002 Cromo

8888112.295 Satín

8888112.278 Legacy Bronce

Desagüe de push sin rebosadero

- Disponible en 3 acabados

LLAVES PARA LAVABO

CESPOL

American Standard





8888114.002

Cromo

8888114.295

Satín

8888114.278

Legacy Bronce

Céspol

- Construcción de latón
- Tapa removible para fácil limpieza
- Disponible en 3 acabados

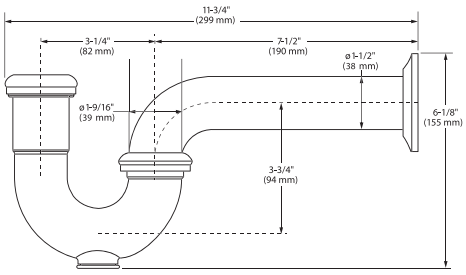

D35700030.243

Negro mate

Céspol

- Construcción de latón
- Tapa removible para fácil limpieza
- Disponible en 3 acabados

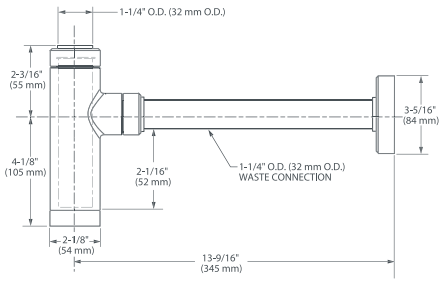

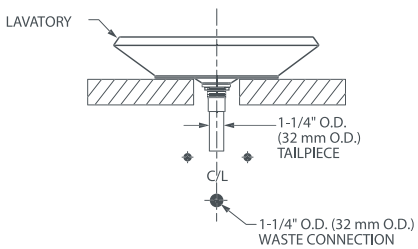

Important: Lavatory tailpiece must be on same center-line as the waste outlet connection.





ACCESORIOS

ACCESORIOS

TOWNSEND



7353224.002 Cromo

Toallero de barra doble **Townsend** de 61 cm (24”)



7353024.002 Cromo

Toallero de barra **Townsend** de 61 cm (24”)



7353018.002 Cromo

Toallero de barra **Townsend** de 45.7 cm (18”)



7353190.002 Cromo

Toallero de argolla **Townsend**



7353210.002 Cromo

Gancho doble **Townsend**



7353230.002 Cromo

Portapapel **Townsend**

ACCESORIOS

TOWNSEND
LEGACY BRONCE

American Standard



7353224.278 Legacy Bronce

Toallero de barra doble **Townsend** de 61 cm (24”)



7353024.278 Legacy Bronce

Toallero de barra **Townsend** de 61 cm (24”)



7353018.278 Legacy Bronce

Toallero de barra **Townsend** de 45.7 cm (18”)



7353190.278 Legacy Bronce

Toallero de argolla **Townsend**



7353210.278 Legacy Bronce

Gancho doble **Townsend**



7353230.278 Legacy Bronce

Portapapel **Townsend**

ACCESORIOS

STUDIO S



7105224.002 Cromo

.295 Satín

Toallero de barra doble **Studio S** de 61 cm (24")



7105024.002 Cromo

.295 Satín

Toallero de barra **Studio S** de 61 cm (24")



7105018.002 Cromo

.295 Satín

Toallero de barra **Studio S** de 45.7 cm (18")



7105190.002 Cromo

.295 Satín

Toallero de argolla **Studio S**



7105210.002 Cromo

.295 Satín

Gancho doble **Studio S**



7105230.002 Cromo

.295 Satín

Portapapel **Studio S**

ACCESORIOS

STUDIO S
NEGRO MATE



7105224.243 Negro

Toallero de barra doble **Studio S** de 61 cm (24")



7105024.243 Negro

Toallero de barra **Studio S** de 61 cm (24")



7105018.243 Negro

Toallero de barra **Studio S** de 45.7 cm (18")



7105190.243 Negro

Toallero de argolla **Studio S**



7105210.243 Negro

Gancho doble **Studio S**



7105230.243 Negro

Portapapel **Studio S**

ACCESORIOS

CONTEMPORÁNEA REDONDA
CR SERIES



8336024.002 Cromo

.295 Satín

Toallero de barra **CR Series** de 61 cm (24")



8336018.002 Cromo

.295 Satín

Toallero de barra de **CR Series** de 45.7 cm (18")



8336190.002 Cromo

.295 Satín

Toallero de argolla **CR Series**



8336210.002 Cromo

.295 Satín

Gancho perchero **CR Series**



8336230.002 Cromo

.295 Satín

Portapapel **CR Series**







INODOROS

INFORMACIÓN GENERAL

GARANTÍAS



INODOROS

Los días de bajar la palanca una y otra vez se acabaron.

Los inodoros **American Standard** fueron diseñados para brindarle el mejor desempeño y comodidad. Todos los inodoros fueron probados al 100% para asegurar un servicio superior y cumplir con las normas más estrictas de calidad en materia de inodoros.

Considerando espacios

Contamos con diversidad de tazas para todo tipo de espacios:

- Alargada si el espacio no es un problema
- Redonda o corta para espacios limitados
- "Compact" brinda los beneficios de una taza alargada en el espacio de una taza redonda

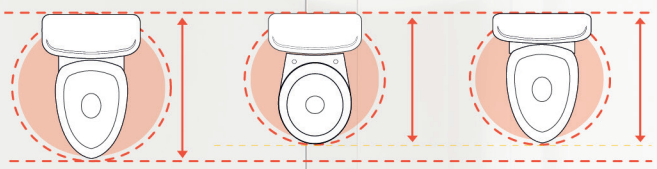

¿Una pieza o dos?

American Standard cuenta con una gran variedad de diseños en sus inodoros de una pieza (One Piece) y de dos piezas. Contamos con la opción de trampa oculta que proporciona una vista sólida y permite una fácil limpieza o trampa expuesta.

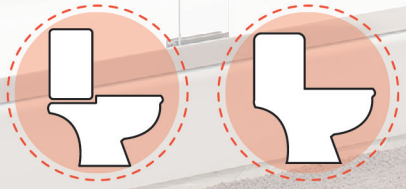

Altura confortable

La altura estándar para los inodoros es de 15” (38.1 cm) desde el suelo hasta la parte superior del borde de la taza.
La altura confortable es 16-½” (41.9 cm) desde el suelo hasta la parte superior del borde de la taza, similar a la altura de una silla de ruedas. Adecuada para personas con dificultad de movilidad.

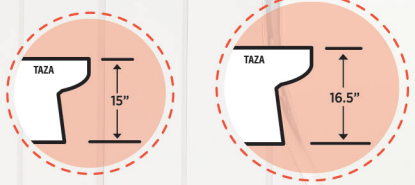

Altura normal Altura confortable

TECNOLOGÍAS

EverClean®

¡Olvídese del cloro! EverClean® inhibe el crecimiento de manchas, bacterias y hongos en la superficie.



PowerWash® Rim

Tecnología que ofrece más poder de descarga y mayor limpieza sin necesidad de tallar.

VorMax®

Un jet a la altura del labio lanza un potente chorro de agua de manera circular que limpia la taza de arriba a abajo eliminando todo a su paso.

CleanCurve® Rim

Limpia hasta el lugar más difícil.

Doble descarga

Descarga 4 L para líquidos y 6 L para sólidos.
Botón para líquidos y otro botón para sólidos.

INODOROS

UNA PIEZA





2891128MX.020 Blanco ○

Inodoro de una pieza **Boulevard**

- Inodoro alargado de una pieza LXP alto desempeño
- Cerámica porcelanizada de alto brillo con superficie antimicrobiano permanente EverClean®
- 4.8 litros por descarga
- Altura confortable 16-1/2" (41.9 cm)
- Incluye asiento telescópico de cierre lento
- Coordina con lavabos y mezcladoras Boulevard
- Incluye cubrepijas al color del inodoro
- Trampa oculta 100% esmaltada de 2"
- Limpieza de taza PowerWash® Rim
- Garantía de 10 años incluyendo herrajes (1 año en asiento)
- Desalojo de sólidos comprobado de 1,000 g MaP

2891200MX.020 Blanco ○

Inodoro de una pieza **Boulevard H2Option**

- Inodoro alargado de una pieza LXP alto desempeño
- Cerámica porcelanizada de alto brillo con superficie antimicrobiano permanente EverClean®
- Descarga dual 4/6 litros
- Altura confortable 16-1/2" (41.9 cm)
- Incluye asiento telescópico de cierre lento
- Trampa oculta 100% esmaltada de 2"
- Coordina con lavabos y mezcladoras Boulevard
- Botón superior cromado
- Incluye cubrepijas al color del inodoro
- Limpieza de taza PowerWash® Rim
- Garantía de 10 años incluyendo herrajes (1 año en asiento)
- Desalojo de sólidos comprobado de 1,000 g MaP

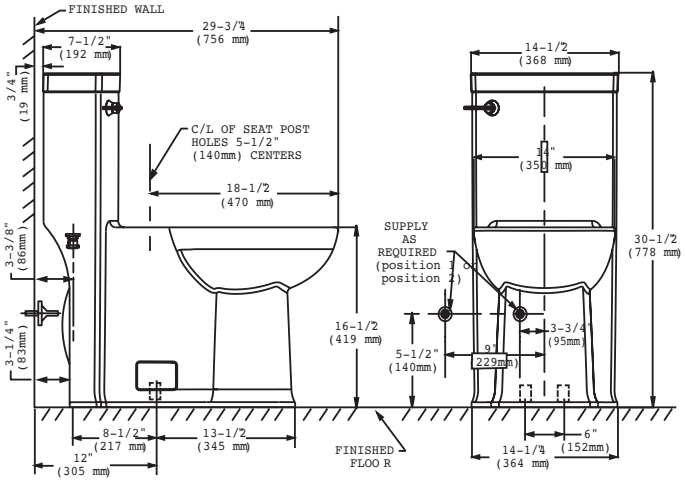

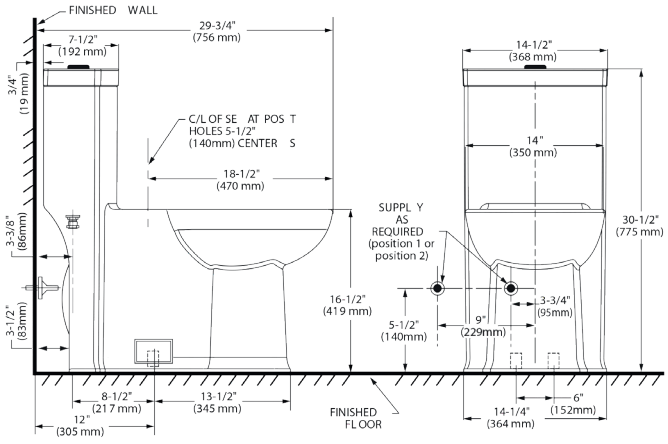

INODOROS

UNA PIEZA

American Standard



1000 GRAMOS

2922A104MX.020 Blanco

Inodoro de una pieza **OP VorMax**

- Tecnología de limpieza VorMax® que limpia dos veces mejor que los inodoros convencionales*
- Cerámica porcelanizada de alto brillo con superficie antimicrobiano permanente EverClean®
- 4.8 litros por descarga
- Altura confortable 16-1/2" (41.9 cm)
- Incluye asiento de cierre lento
- Trampa 100% esmaltada de 2-1/16"
- Garantía de 10 años en herrajes, 1 año en el asiento
- Palanca cromada
- Diseño CleanCurve™ que impide la generación de bacterias
- Dos válvulas de descarga, innovadora tecnología de sifoneo que permite una limpieza perfecta en cada descarga
- Desalojo de sólidos comprobado de 1,000 g MaP

*Fuente: IAPMO R&T Labs Test Report No. 109-141486-002, comparing VorMax against conventional under-the-rim-water-dispersal toilets from major retailers.

Grado ecológico

WaterSense

GARANTÍA 10 AÑOS

Rim con el mejor barrido, limpia las superficies más difíciles de alcanzar.



Descarga VorMax™



Descarga convencional



Potente descarga que limpia totalmente la taza y elimina todo a su paso.



Descarga que limpia sin eliminar la totalidad de residuos.

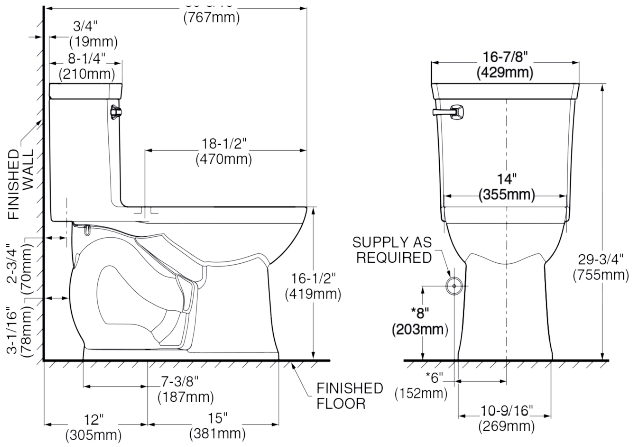

INODOROS

UNA PIEZA



2996C200MX.020 Blanco ○

Inodoro de una pieza **Tofino**

- Inodoro alargado de una pieza
- Cerámica porcelanizada de alto brillo con superficie antimicrobiano permanente EverClean®
- Descarga dual 4 / 6 litros
- Altura normal 15" (38.1 cm)
- Incluye asiento telescópico de cierre lento con antimicrobiano EverClean®
- Trampa oculta 100% esmaltada de 2"
- Botón superior cromado
- Incluye cubrepijas al color del inodoro
- Limpieza de taza PowerWash® Rim
- Garantía de 1 año
- Desalojo de sólidos comprobado de 1,000 g MaP



2535128MX.020 Blanco ○

Inodoro de una pieza **Loft**

- Inodoro alargado de una pieza
- Cerámica porcelanizada de alto brillo con superficie antimicrobiano permanente EverClean®
- 4.8 litros por descarga
- Altura confortable 16-1/2" (41.9 cm)
- Incluye asiento telescópico de cierre lento
- ¡Ahorra espacio! Taza elongada compacta que cabe en el espacio de una redonda
- Palanca lateral cromada
- Incluye cubrepijas al color del inodoro
- Trampa 100% esmaltada de 2-1/8"
- Garantía 5 años incluyendo herrajes (1 año en asiento)
- Desalojo de sólidos comprobado de 1,000 g MaP

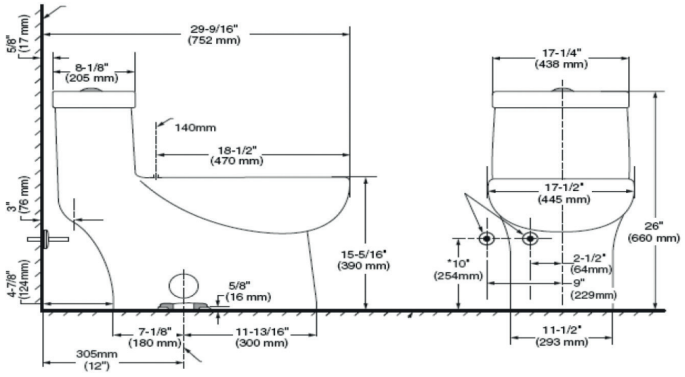

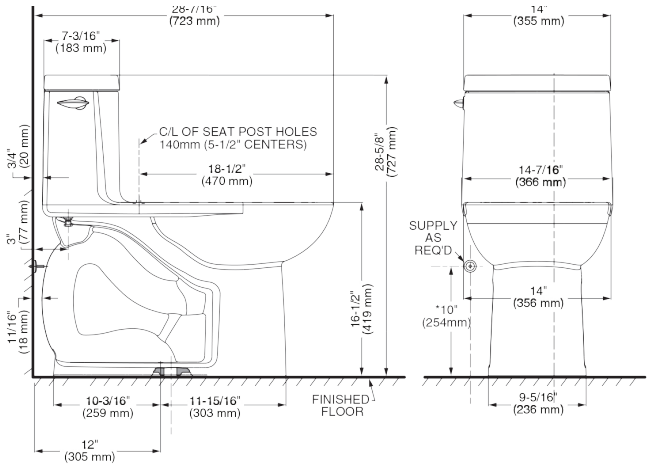

INODOROS

UNA PIEZA



2403F100MX.020 Blanco

Inodoro de una pieza **Compact Cadet I**

- Inodoro alargado de una pieza
- Cerámica porcelanizada de alto brillo con superficie antimicrobiano permanente EverClean®
- 4.8 litros por descarga
- Altura confortable 16-1/2" (41.9 cm)
- Incluye asiento telescópico de cierre lento con superficie antimicrobiano EverClean®
- ¡Ahorra espacio! Taza elongada compacta que cabe en el espacio de una redonda
- Botón de descarga superior cromado
- Trampa 100% esmaltada de 2-1/8"
- Garantía de 5 años
- Desalojo de sólidos comprobado de 1,000 g MaP

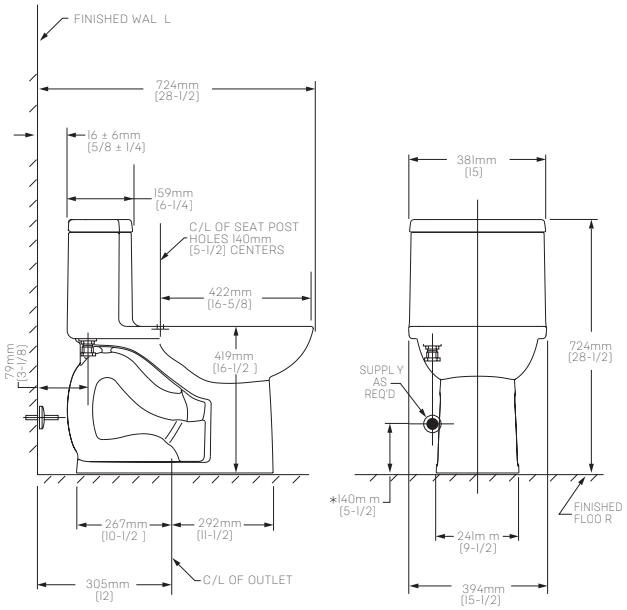

INODOROS

UNA PIEZA



2568128NTMX.020 Blanco

Inodoro **Op Saver**

- Inodoro alargado de una pieza
- Ahorra espacio! Taza elongada compacta que cabe en el espacio de una redonda
- Cerámica porcelanizada de alto brillo con superficie antimicrobial permanente **EverClean®**
- 4.8 litros por descarga
- Altura confortable 16-1/2" (41.9 cm)
- Incluye asiento de cierre normal
- Trampa 100% esmaltada de 2-1/8"
- Garantía de 5 años
- Desalojo de sólidos comprobado de 1,000 g MaP

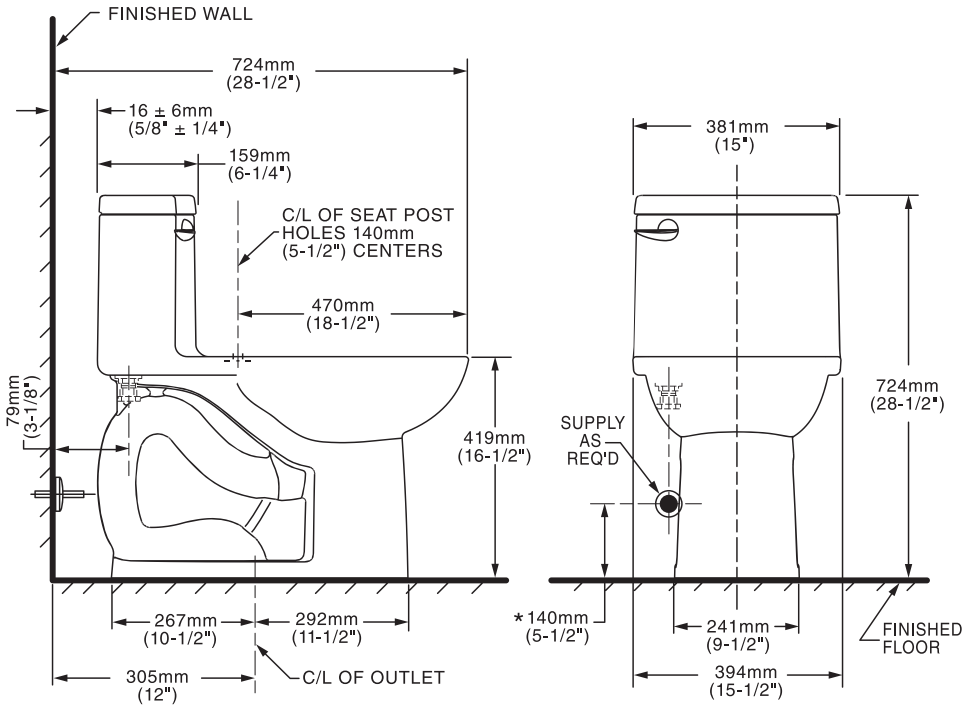

INODOROS

DOS PIEZAS

American Standard



1000 GRAMOS

PRODUCTO NUEVO

3712A100MX.020 Blanco ○
Taza

4162A104MX.020 Blanco ○
Tanque

226AA104MX.020
Kit

Inodoro de dos piezas **Studio S**

- Diseño minimalista
- Inodoro alargado de dos piezas
- Cerámica porcelanizada de alto brillo con superficie antimicrobiana permanente **EverClean®**
- 4.8 litros por descarga
- Altura confortable 41.9 cm (16-1/2")
- Trampa oculta, su diseño liso facilita la limpieza de la superficie
- Incluye asiento de cierre lento quita fácil incluido y empacado con la taza
- Coordina con línea de Baño Studio S
- Tecnología de limpieza de taza **PowerWash® Rim**
- Garantía de 10 años incluyendo herrajes (1 año en asiento)
- Desalojo de sólidos comprobado de 1,000 g MaP

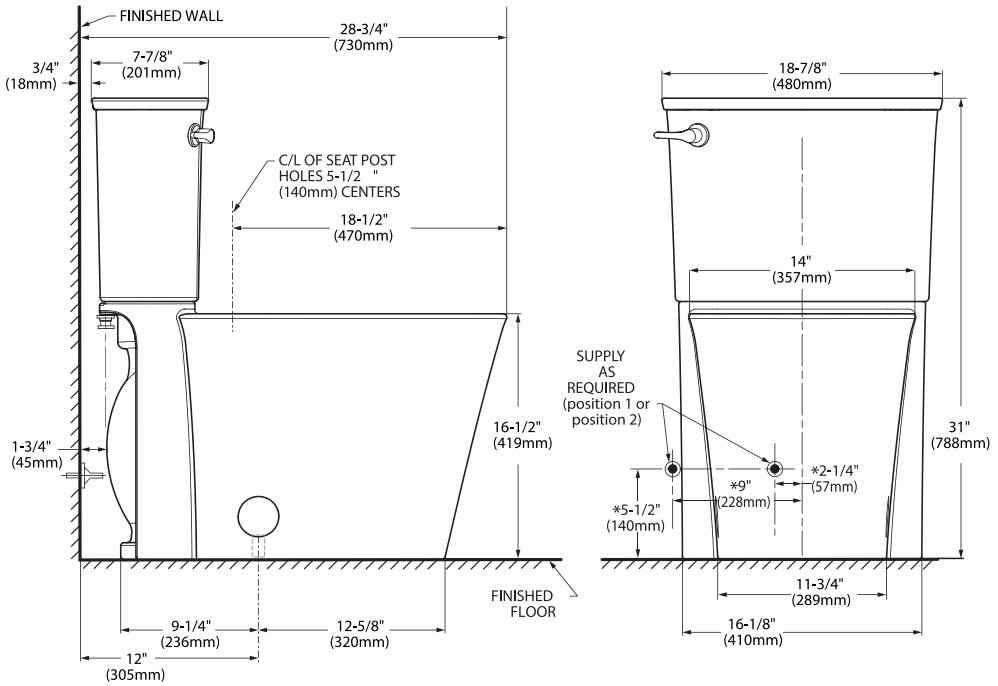

INODOROS

DOS PIEZAS



3075000MX.020 Blanco
Taza

4000101MX.020 Blanco
Tanque

2989101MX.020
Kit

Inodoro de dos piezas **Olímpico Flowise**

- Inodoro alargado de dos piezas
- Cerámica porcelanizada de alto brillo con superficie antimicrobiano permanente EverClean®
- 4.8 litros por descarga
- Altura confortable 16-1/2" (41.9 cm)
- Incluye asiento de cierre lento
- Palanca de metal cromada
- Trampa oculta 100% esmaltada de 2-1/8"
- Incluye cubrepijas al color del inodoro
- Limpieza de taza PowerWash® Rim
- Garantía de 5 años
- Desalojo de sólidos comprobado de 1,000 g MaP

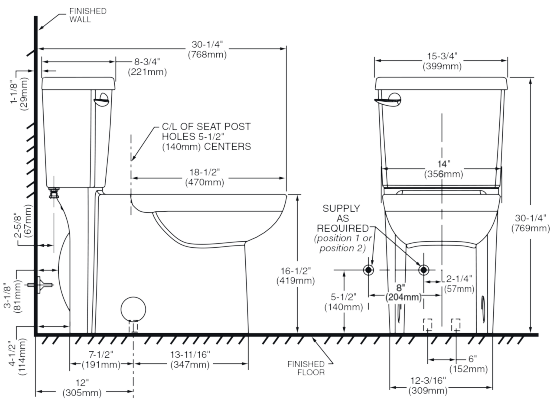



3075120MX.020 Blanco
Taza

4000204MX.020 Blanco
Tanque

2794204MX
Kit

Inodoro de dos piezas **Olímpico H2Option**

- Inodoro alargado de dos piezas
- Cerámica porcelanizada de alto brillo con superficie antimicrobiano permanente EverClean®
- Descarga dual 4 / 6 litros
- Altura confortable 16-1/2" (41.9 cm)
- Incluye asiento telescópico de cierre lento
- Botón superior cromado
- Trampa oculta 100% esmaltada de 2-1/8"
- Incluye cubrepijas al color del inodoro
- Limpieza de taza PowerWash® Rim
- Garantía de 5 años
- Desalojo de sólidos comprobado de 1,000 g MaP

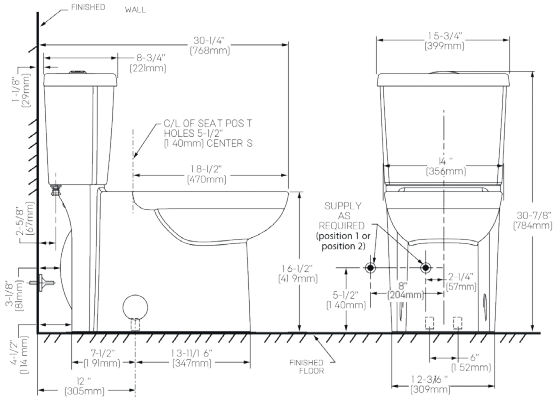

INODOROS

DOS PIEZAS



1000 GRAMOS

3385A101MX.020 Blanco ○
Taza

4385A104MX.020 Blanco ○
Tanque

Inodoro de dos piezas **VorMax HET**

Combínalo con el asiento **VorMax 5055A65C.020**

- No incluye asiento
- Tecnología de limpieza VorMax® que limpia dos veces mejor que los inodoros convencionales*
- Cerámica porcelanizada de alto brillo con superficie antimicrobiano permanente EverClean®
- 4.8 litros por descarga
- Altura confortable 16-1/2" (41.9 cm)
- Trampa 100% esmaltada de 2-1/16"
- Garantía de 10 años incluyendo herrajes
- Palanca cromada
- Diseño CleanCurve™ que impide la generación de bacterias
- Dos válvulas de descarga, innovadora tecnología de sifoneo que permite una limpieza perfecta en cada descarga
- Desalojo de sólidos comprobado de 1,000 g MaP

*Fuente: IAPMO R&T Labs Test Report No. 109-141486-002, comparing VorMax against conventional under-the-rim-water-dispersal toilets from major retailers.

Rim con el mejor barrido, limpia las superficies más difíciles de alcanzar.



Descarga VorMax™



Descarga convencional



Potente descarga que limpia totalmente la taza y elimina todo a su paso.



Descarga que limpia sin eliminar la totalidad de residuos.

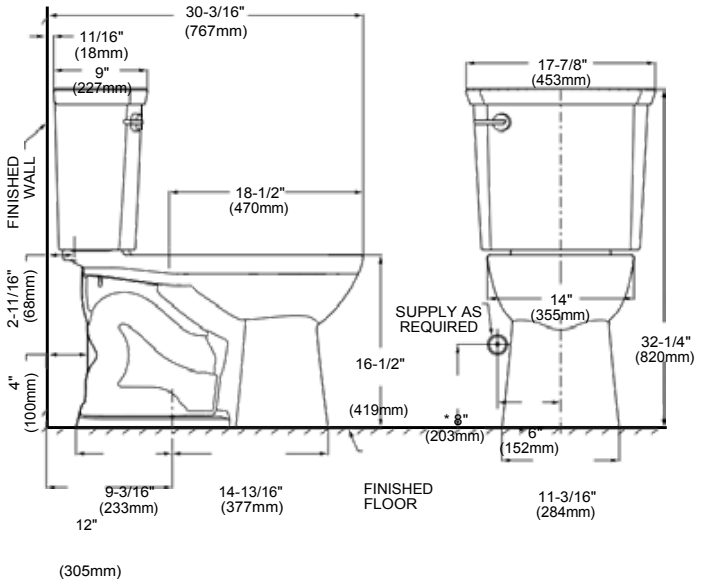

INODOROS

DOS PIEZAS



3195A101MX.020 Blanco ○
Taza

4225A104MX.020 Blanco ○
Tanque

211AA104MX.020 Kit
Kit

Inodoro de dos piezas **Champion Pro RH EL**

- Inodoro alargado de dos piezas
- Cerámica porcelanizada de alto brillo con superficie antimicrobiano permanente EverClean®
- 4.8 litros por descarga
- Altura confortable 16-1/2" (41.9 cm)
- No incluye asiento
- Palanca de metal cromada
- Trampa 100% esmaltada de 2-3/8"
- Incluye cubrepijas al color del inodoro
- Limpieza de taza PowerWash® Rim
- Garantía de 10 años
- Desalojo de sólidos comprobado de 1,000 g MaP

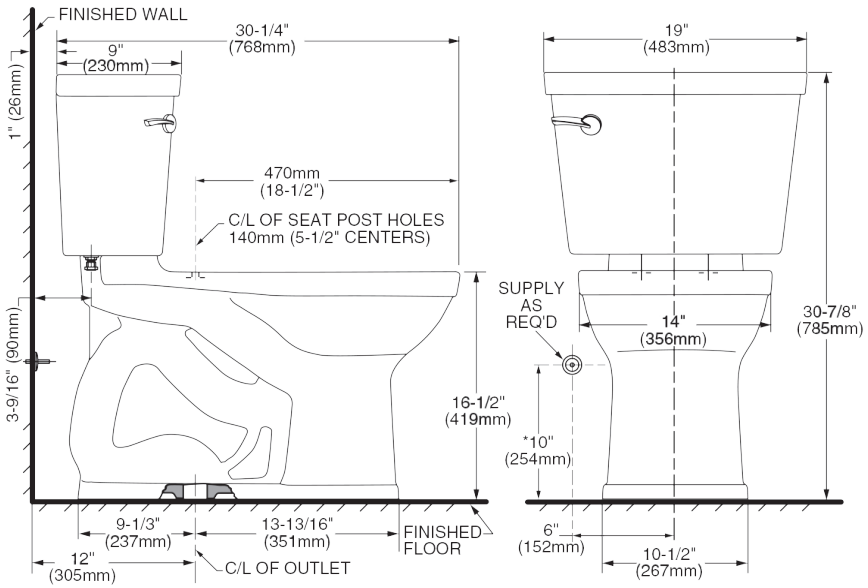

INODOROS

DOS PIEZAS



215AA104PMX.020
Kit

Combo **Cadet Pro Plus** con asiento

- Inodoro alargado de dos piezas
- Cerámica porcelanizada de alto brillo con superficie antimicrobiano permanente EverClean®
- 4.8 litros por descarga
- Palanca de metal cromada
- Incluye cubrepijas al color del inodoro
- Trampa 100% esmaltada de 2-1/8”
- Limpieza de taza PowerWash® Rim
- Garantía de 5 años
- Desalojo de sólidos comprobado de 1,000 g MaP

3517A101MX.020 Blanco ○
Taza

4188A104MX.020 Blanco ○
Tanque

215AA104MX.020 Blanco ○
Kit

Cadet Pro alargado altura confortable
No incluye asiento

Combínalo con el asiento **Cadet 5350110.020**

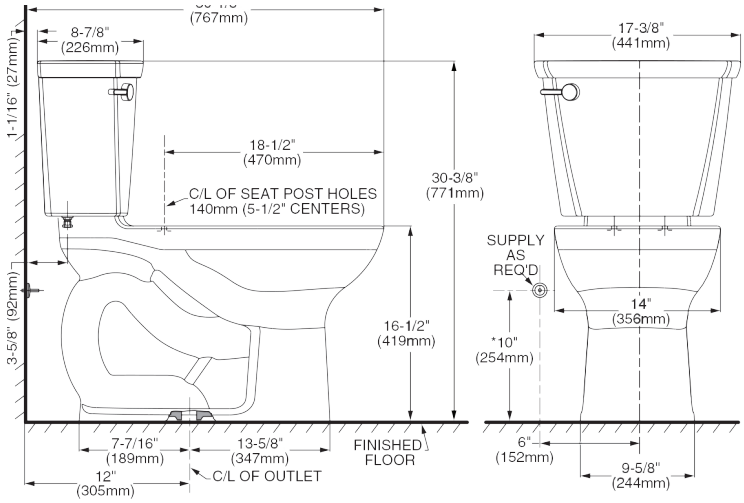

INODOROS

DOS PIEZAS

3517C101MX.020 Blanco ○
Taza

4188A104MX.020 Blanco ○
Tanque

215CA104MX.020 Blanco ○
Kit

Cadet Pro alargado altura normal
No incluye asiento



- Inodoro alargado de dos piezas
- Cerámica porcelanizada de alto brillo con superficie antimicrobiano permanente EverClean®
- 4.8 litros por descarga
- Palanca de metal cromada
- Incluye cubrepijas al color del inodoro
- Trampa 100% esmaltada de 2-1/8”
- Limpieza de taza PowerWash® Rim
- Garantía de 5 años
- Desalojo de sólidos comprobado de 1,000 g MaP

3517D101MX.020 Blanco ○
Taza

4188A104MX.020 Blanco ○
Tanque

215DA104MX.020 Blanco ○
Kit

Cadet Pro redondo altura normal
No incluye asiento

Combínalo con el asiento **Cadet 5350110.020**

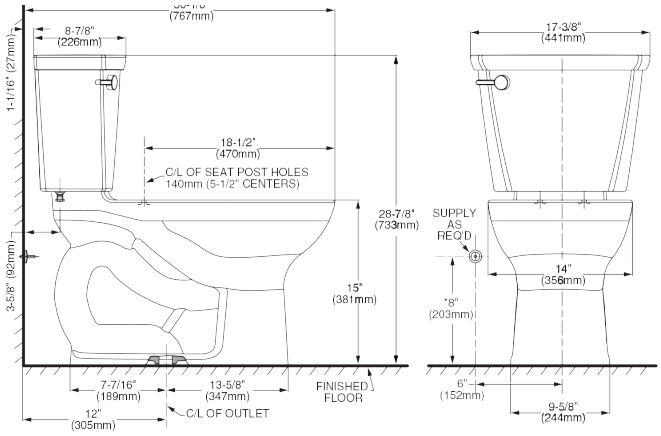

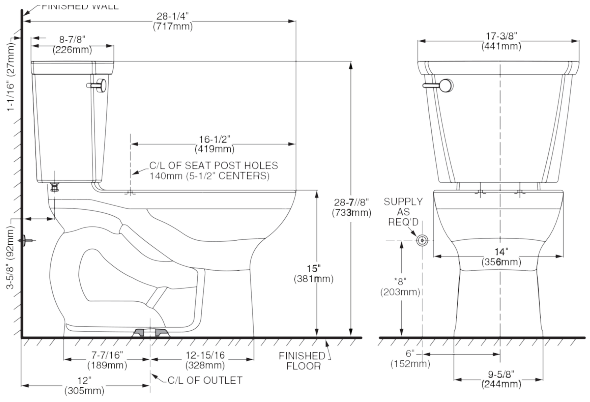

INODOROS

DOS PIEZAS



3469128MX.020 Blanco

.021 Marfil

Inodoro de dos piezas **Mainstream**

- Incluye cuello de cera
- Inodoro elongado de dos piezas
- Cerámica porcelanizada de alto brillo con superficie antimicrobiano permanente EverClean®
- 4.8 litros por descarga
- Altura normal 15" (38.1 cm)
- Palanca al color del inodoro
- Incluye cubrepijas al color del inodoro
- Trampa 100% esmaltada de 2"
- Incluye asiento
- Limpieza de taza PowerWash® Rim
- Garantía de 5 años
- Desalojo de sólidos comprobado de 800 g MaP

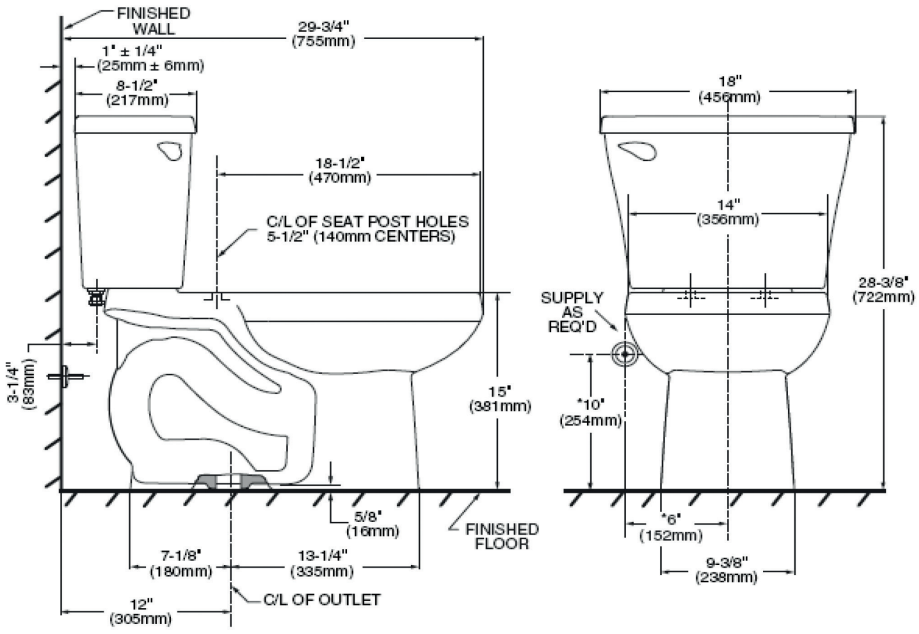

INODOROS

DOS PIEZAS



3251C101MX.020 Blanco ○
Taza

4192A104MX.020 Blanco ○
Tanque

221CA104MX.020 Blanco ○
Kit

Inodoro de dos piezas **Colony EL**

Combínalo con el asiento **M-235 11004.020**

- Inodoro alargado de dos piezas
- Cerámica porcelanizada de alto brillo
- 4.8 litros por descarga
- Altura normal 15" (38.1 cm)
- Palanca de metal cromada
- Incluye cubrepijas al color del inodoro
- No incluye asiento
- Trampa 100% esmaltada de 2"
- Garantía de 2 años
- Desalojo de sólidos comprobado de 600 g MaP

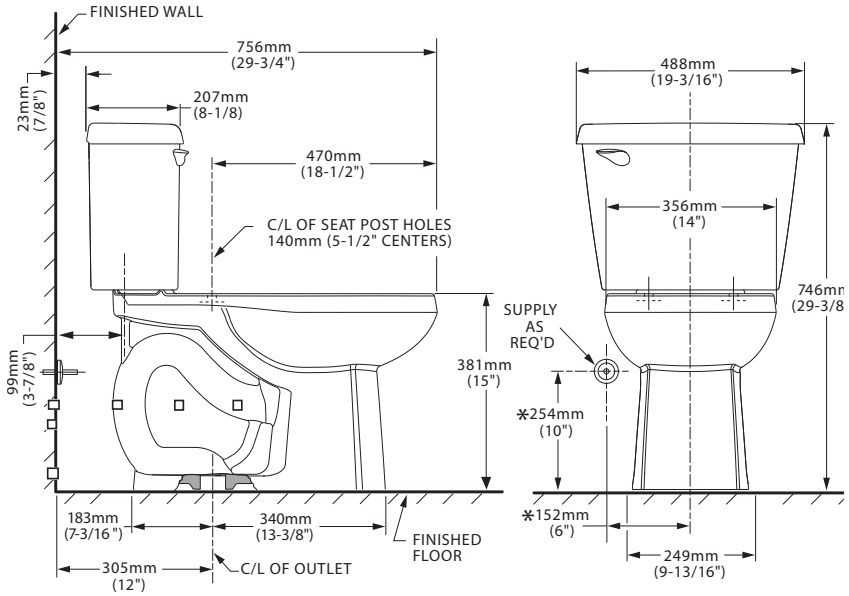







ASIENTOS

INFORMACIÓN GENERAL

ASIENTOS

American Standard ofrece soluciones totales a sus clientes y consumidores, es por eso que nuestros asientos de baño son el complemento perfecto para su inodoro. Lo invitamos a conocer nuestra amplia gama de asientos, sea bienvenido al confort y calidad American Standard.

Easy Lift
Remueva el asiento presionando ambos botones, para una fácil extracción y reinserción, para una limpieza rápida y fácil.






Innovación
Exclusivo sistema de cierre lento **(Slow Close)** para mayor seguridad.

Ergonomía
Diseños ergonómicos para una mayor comodidad y confort.

Redondos y Elongados
Contamos con gran variedad de modelos en asientos.

> **Redondo:** la medida del centro de los pernos, al frente de la taza es de 42 cm.
> **Alargado:** la medida del centro de los pernos, al frente de la taza es de 47 cm.

Telescópico
Cubierta telescópica que cubre el asiento al estar cerrado.

TECNOLOGÍAS

EverClean
Inhibe el crecimiento de manchas, bacterias y hongos en la superficie

Tome en cuenta que...

Cualquier producto que es utilizado varias veces al día por más de una persona debe tener gran calidad para resistir el uso a través de los años. Por eso nuestros asientos son diseñados con confort y duración en mente.

TIPOS DE MATERIAL DE ASIENTOS:

Plástico de alta resistencia:

- Durable
- Fácil de limpiar
- Mayor conservación de calor

Madera Termomoldeada:

- Color uniforme
- Larga duración
- Sólido
- Fácil de limpiar

ASIENTOS



5055A65C.020 Blanco ○

Asiento de cierre lento **VorMax**

- Asiento alargado
- Hecho de plástico ultrarresistente
- Pestaña al borde que permite tener contacto mínimo con el resto del asiento
- Sistema Easy Lift para una limpieza rápida y eficaz
- Ideal para tazas VorMax
- Limpio por más tiempo con la superficie EverClean®
- Máxima estabilidad de movimiento

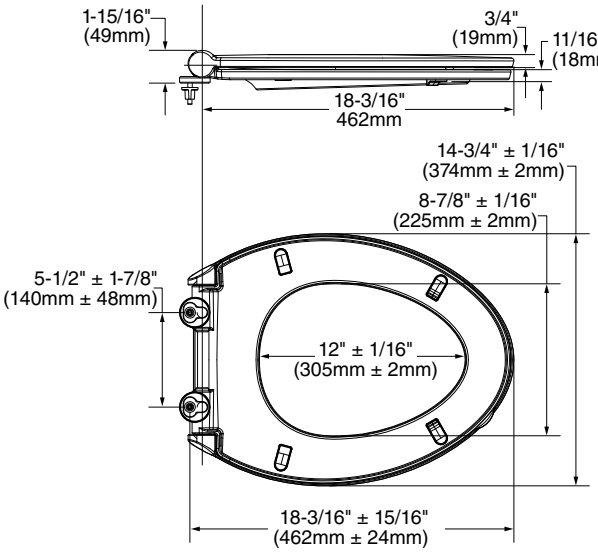





ASIENTOS



5025A65G.020 Blanco

Asiento de cierre lento **Boulevard**

- Asiento elongado
- Diseño ergonómico
- Frente cerrado
- Exclusivo sistema de cierre lento que lo hace silencioso y seguro
- Telescópico: la tapa cubre completamente al asiento cuando está cerrado
- Sistema Easy Lift: el asiento puede ser removido presionando ambos botones, permite una fácil extracción y reinserción sin necesidad de herramientas
- Hecho de plástico de alta resistencia
- Superficie antimicrobiano EverClean®

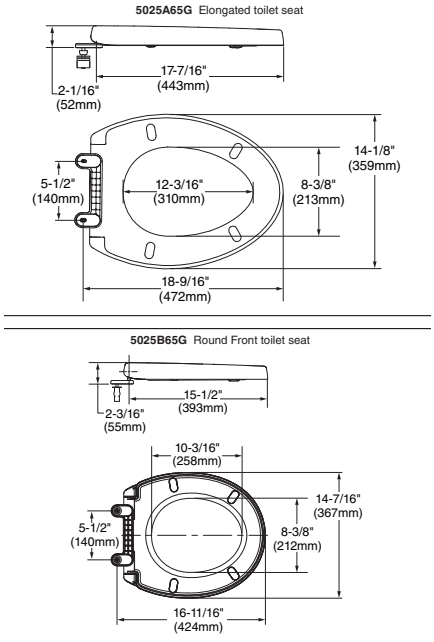



5350110.020 Blanco

Asiento de cierre lento **Cadet**

- Asiento elongado 100% polipropileno virgen
- Diseño ergonómico
- Frente cerrado
- Exclusivo sistema de cierre lento que lo hace silencioso y seguro
- Telescópico: la tapa cubre completamente al asiento cuando está cerrado
- Incluye tuercas y bisagras
- Superficie antimicrobiano EverClean®

ASIENTOS



5321A65CT.020 Blanco ○

Asiento de cierre lento **Champion**

- Asiento alargado que jamás cierra de golpe
- Permanece limpio por más tiempo con el agente antibacterial Microban®
- Hecho 100% polipropileno virgen
- Frente cerrado
- Incluye tuercas y bisagras

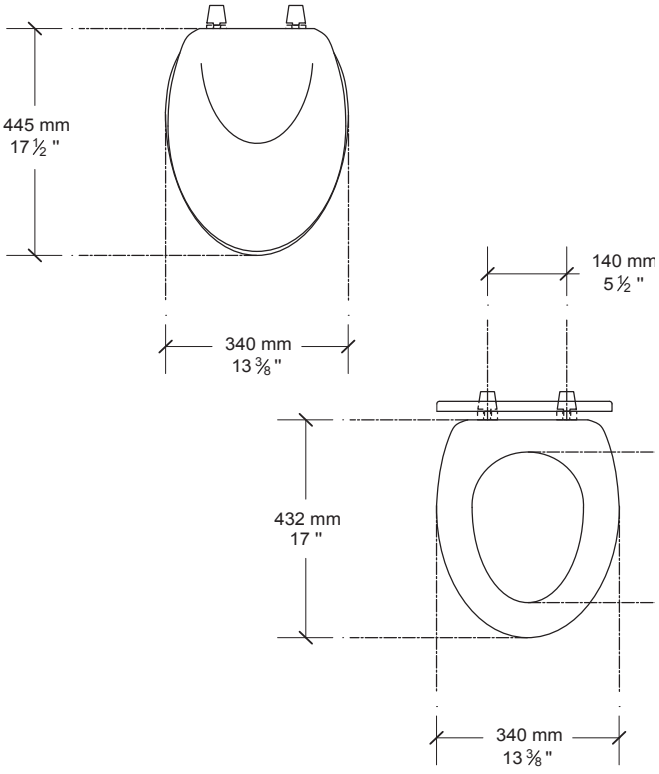



5311012.020 Blanco ○

Asiento **Ravenna**

- Asiento elongado de madera termomoldeada sin porosidad que evita que se hinche
- Diseño ergonómico
- Frente cerrado
- Incluye tuercas y bisagras
- Mayor conservación de calor

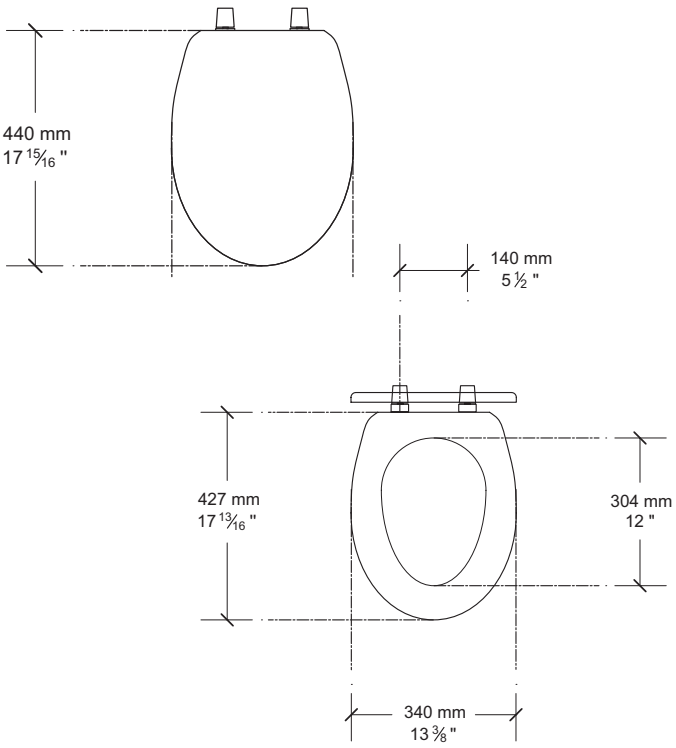

ASIENTOS





11004.020 Blanco

Asiento alargado M-235

- Asiento elongado 100% polipropileno virgen
- Diseño ergonómico
- Frente abierto
- Incluye tuercas y bisagras

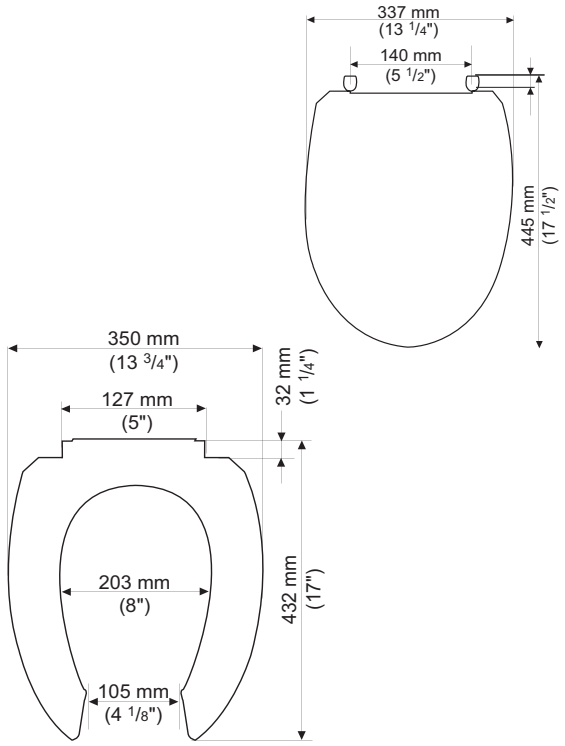

11002.020 Blanco

Asiento redondo M-135

- Asiento redondo 100% polipropileno virgen
- Diseño ergonómico
- Frente abierto
- Incluye tuercas y bisagras

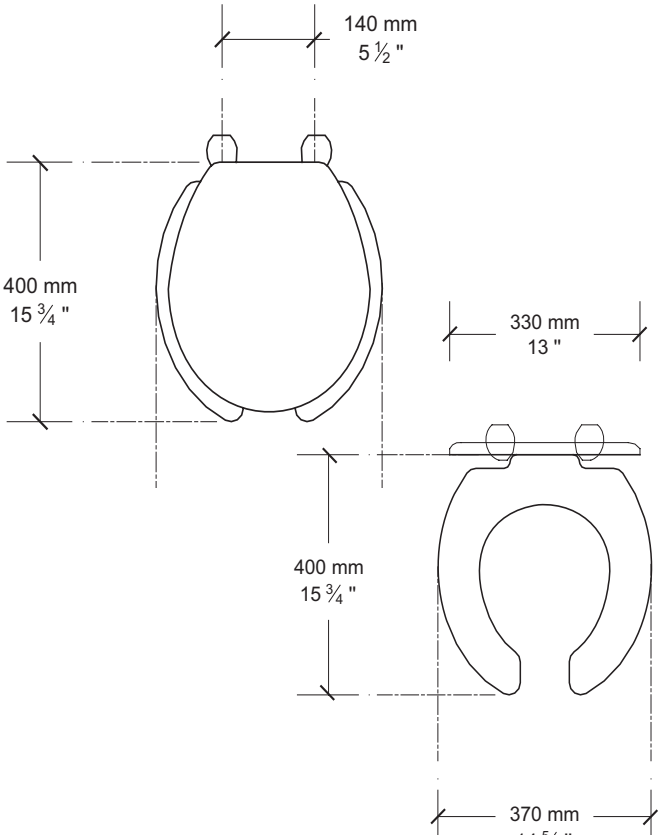

ASIENTOS



11029.020 Blanco ○

Asiento **Habitat** H-137

- Asiento redondo 100% polipropileno virgen
- Diseño ergonómico
- Frente abierto
- Incluye tuercas y bisagras

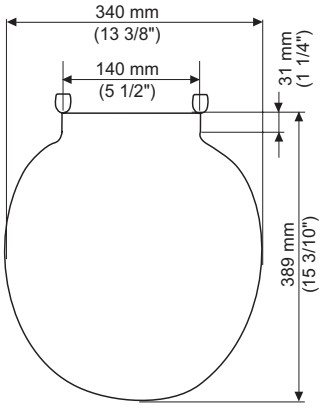

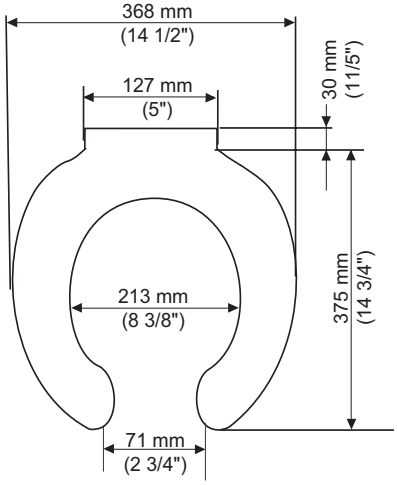

ASIENTOS INSTITUCIONALES





5001G055.020 Blanco

Asiento para inodoro infantil

- Asiento redondo 100% polipropileno virgen con agente antibacterial **EverClean®**
- Diseño ergonómico
- Frente abierto
- Sin tapa
- Exclusivo para el inodoro infantil FloWise
- Incluye tuercas y bisagras

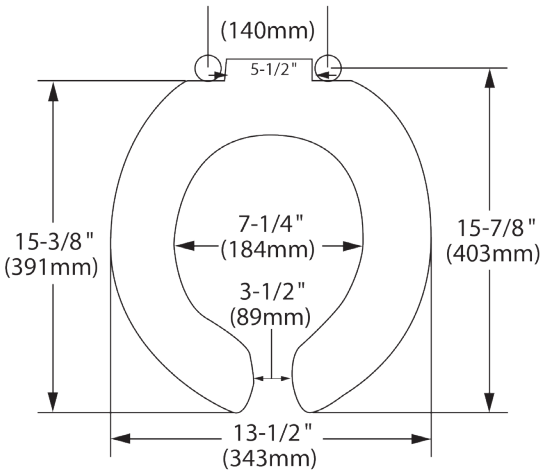

5901110T.020 Blanco

Asiento de uso rudo

- Asiento elongado 100% polipropileno virgen con agente antibacterial EverClean®
- Diseño ergonómico
- Frente abierto
- Sin tapa
- Para uso extra rudo
- Exclusivo para tazas de fluxómetro
- Bisagras de tipo acero inoxidable

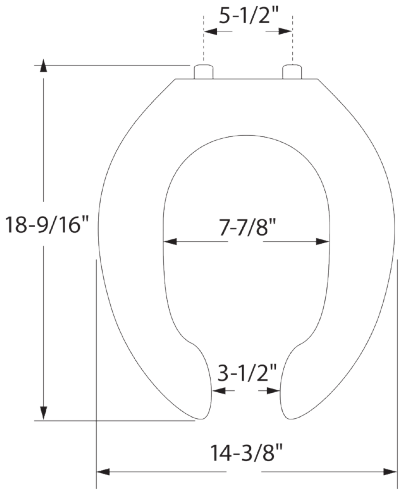

ASIENTOS INSTITUCIONALES



11005.020 Blanco ○

Asiento **M-230**

- Asiento elongado 100% polipropileno virgen
- Diseño ergonómico
- Frente abierto
- Exclusivo para tazas de fluxómetro
- Incluye tuercas y bisagras

Dimensión A 144.0 mm
Dimensión B 418.0 mm
Dimensión C 357.0 mm
Dimensión D 212.0 mm
Dimensión E 096.0 mm
Dimensión F 023.0 mm
Dimensión G 037.0 mm

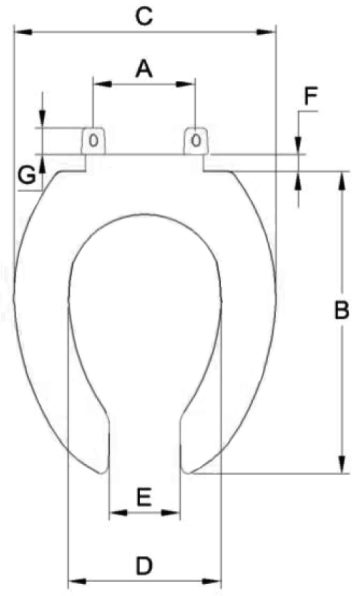



11019.020 Blanco ○

Asiento **M-130**

- Asiento redondo 100% polipropileno virgen
- Diseño ergonómico
- Frente abierto
- Exclusivo para tazas de fluxómetro
- Incluye tuercas y bisagras

Dimensión A 140.0 mm
Dimensión B 406.0 mm
Dimensión C 225.0 mm
Dimensión D 102.6 mm
Dimensión E 367.0 mm

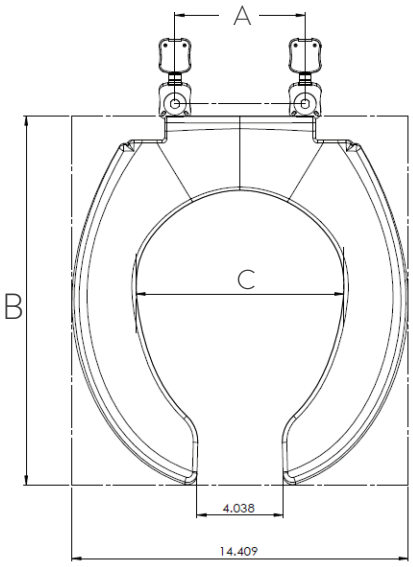



MATRIZ DE ASIENTOS



INODOROS UNA PIEZA	Boulevard	VorMax	Cadet	Champion	M-235
	5025A65G.020	5055A65C.020	5350110.020	5321A65CT.020	11004.020
Boulevard	X				
Boulevard H2Option	X				
OP VorMax		X			
Tofino	X				
Loft			X		
OP Saver			X		
OP Compact Cadet I			X		
INODOROS 2 PIEZAS					
VorMax Het		X			
Olímpico	X	X			
Champion Pro				X	
Cadet Pro			X		X
Cadet Pro redondo					
Mainstream	X				X
Colony EL	X				X
TAZAS PARA FLUXÓMETRO					
Sky Afwall					
Olímpico Flux II					
Priolo RH					
Convenient Cadet					
Cadet Flux					
Turbo Cadet					X
Infantil					

Asientos sugeridos de acuerdo a modelo, puede variar el asiento incluido con el inodoro

MATRIZ DE ASIENTOS

American Standard



INODOROS 1 PIEZA	M-135	Habitat H-137	Infantil	Uso Rudo	M-230
	11002.020	11029.020	5001G055.020	5901110T.020	11005.020
Boulevard					
Boulevard H2Option					
OP VorMax					
Tofino					
Loft					
OP Saver					
OP Compact Cadet I					
INODOROS 2 PIEZAS					
VorMax Het					
Olímpico					
Champion Pro					
Cadet Pro					
Cadet Pro redondo	X	X			
Mainstream					
Colony EL					
TAZAS PARA FLUXÓMETRO					
Sky Afwall				X	X
Olímpico Flux II				X	X
Priolo RH				X	X
Convenient Cadet				X	X
Cadet Flux				X	X
Turbo Cadet					
Infantil			X		





REGADERAS



REGADERAS

SPECTRA™ TOUCH


American Standard

REGADERAS **SPECTRA™ TOUCH**



Elige la manera de bañarte:

- Tocando la orilla de la regadera
- Tocando el control remoto

TIPOS DE CHORROS

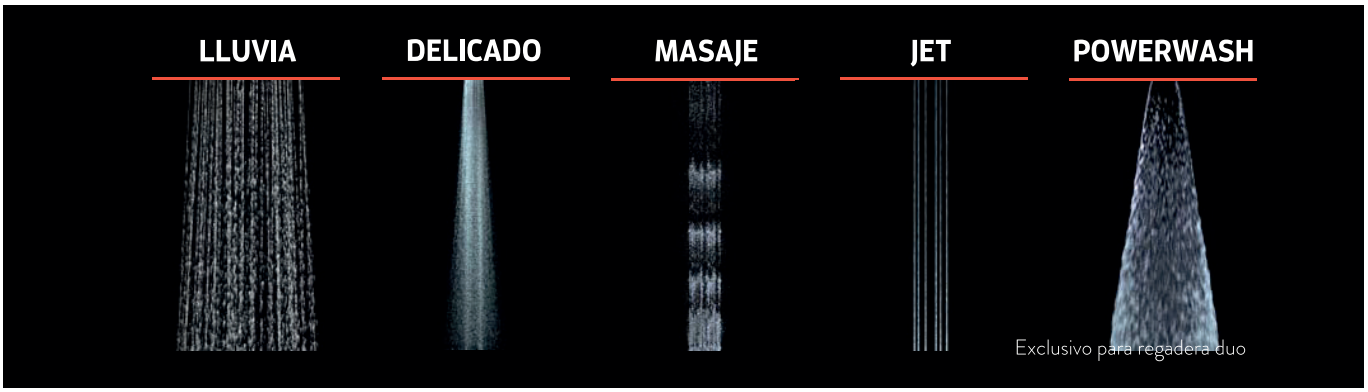

BENEFICIOS



1- Para uso residencial excepto en baterías y pastes electrónicas.



2- El control remoto facilita el uso para personas con capacidades diferentes.



3- Fácil reemplazo de baterías.



4- Fácil limpieza.

REGADERAS

American Standard

Requiere alta presión







Requiere alta presión





1698474.002 Cromo

Regadera con control remoto **eTouch Spectra**

- Control remoto que permite cambiar el tipo de chorro a distancia con solo apretar un botón
- Mecanismo táctil. Cambia el tipo de chorro con solo un toque
- Cuatro diferentes chorros: Lluvia, Masaje, Delicado y Jet
- Consumo de agua de 6.8 LPM. Ahorra hasta 27 litros en un baño de 10 minutos
- Sistema de fácil limpieza que permite remover fácilmente escombros y acumulación de minerales del agua

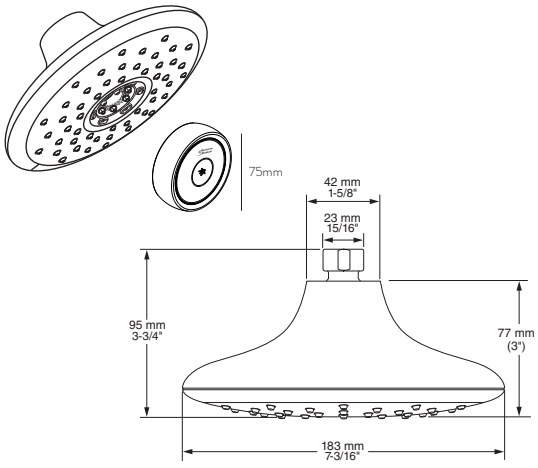

1698374.002 Cromo

Regadera **Touch Spectra**

- Mecanismo táctil. Cambia el tipo de chorro con solo un toque
- Cuatro diferentes chorros: Lluvia, Masaje, Delicado y Jet
- Consumo de agua de 6.8 LPM. Ahorra hasta 27 litros en un baño de 10 minutos
- Sistema de fácil limpieza que permite remover fácilmente escombros y acumulación de minerales del agua

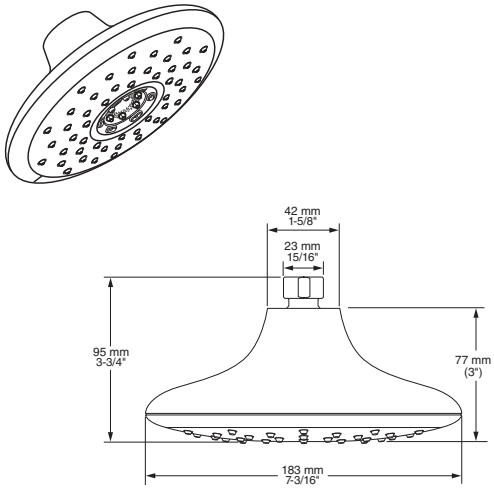

REGADERAS

Requiere alta presión

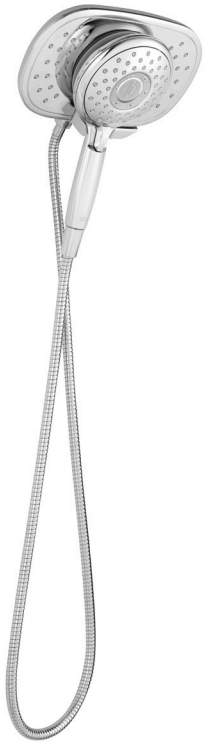

1698254.002 Cromo

Regadera dos en uno **Spectra Duo**

- Palanca desviadora que permite cambiar entre regadera de mano o ambas funcionando a la vez
- Cuatro diferentes chorros en regadera de mano: Lluvia, Masaje, Delicado, Powerwash®
- Regadera fija con un solo chorro tipo lluvia.
- Consumo de agua de 6.8 LPM. Ahorra hasta 27 litros en un baño de 10 minutos
- Incluye manguera metálica
- Sistema de fácil limpieza que permite remover fácilmente escombros y acumulación de minerales del agua

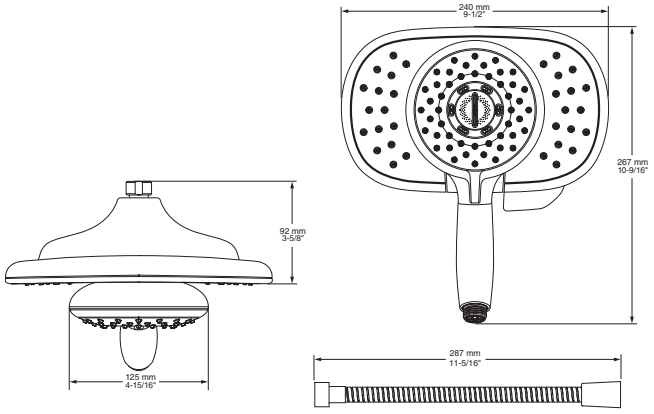









REGADERAS

Requiere alta presión



9038001.002 Cromo

Regadera **Spectra** tipo lluvia de 28 cm

- Consumo de agua de 6.8 LPM. Ahorra hasta 27 litros en un baño de 10 minutos
- Un solo chorro tipo lluvia suave y de amplia cobertura
- Sistema de fácil limpieza que permite remover fácilmente escombros y acumulación de minerales del agua

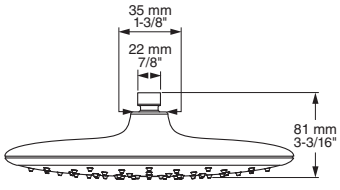

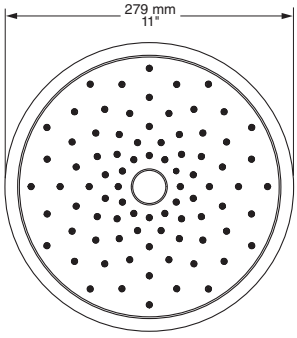

REGADERAS

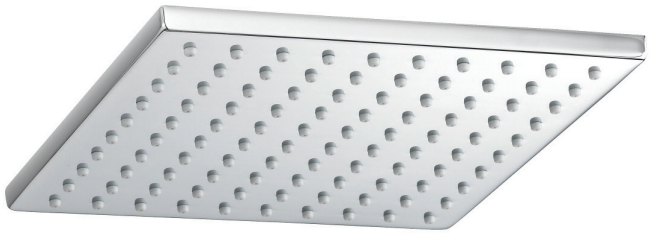



1660688MX.002 Cromo

Regadera de plato **Square Rain**

- Construcción sólida de latón
- Sistema anticalcáreo
- No incluye brazo
- Diseño delgado
- Puede montarse en techo o pared
- Consumo de agua: 9.5 LPM
- Presión mínima recomendada: 1 kg/cm^2

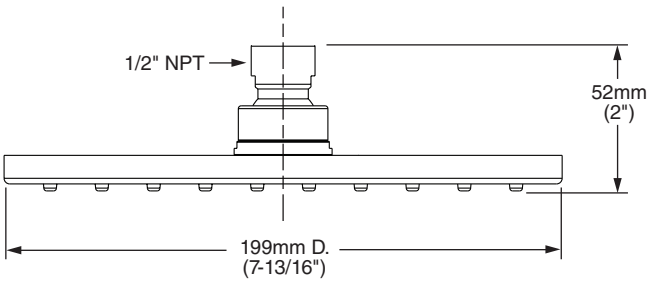

1660604MX.002 Cromo

Regadera de plato ancho **Fluent**

- Sistema anticalcáreo
- No incluye brazo
- Consumo de agua: 9.5 LPM
- Presión mínima recomendada: 0.7 ktg/cm^2

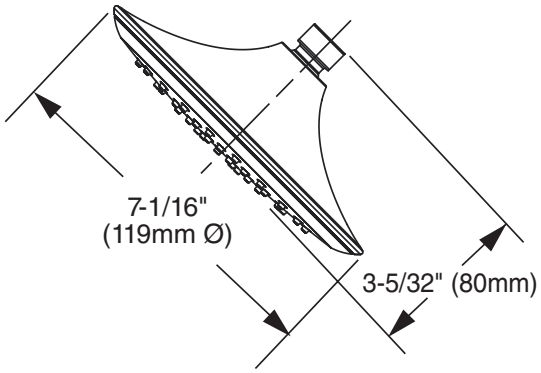

REGADERAS



1660508.002 Cromo

1660508.278 Legacy Bronze

Regadera **Townsend**

- Regadera de una función
- Salidas de fácil limpieza
- Consumo máximo de 9.5 lpm



1660528.002 Cromo

1660528.295 Satín

1660528.243 Negro

Regadera **Studio**

- Regadera de una función
- Salidas de fácil limpieza
- Consumo máximo de 9.5 lpm

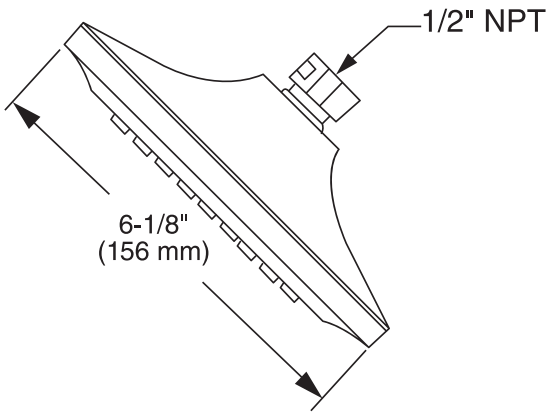

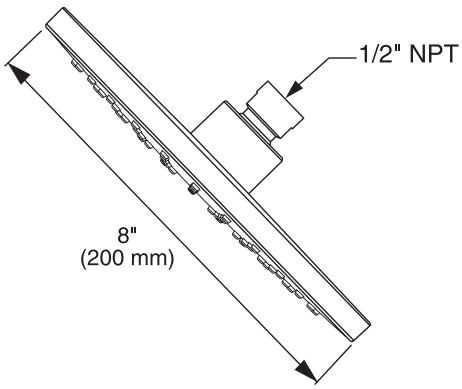

REGADERAS

Requiere alta presión



1660845.002 Cromo

Regadera **Serin**

- Regadera de tres funciones
- Incluye brazo y chapetón
- Consumo de agua: 5.7/7.6 LPM
- Presión mínima recomendada: 1 kg/cm^2

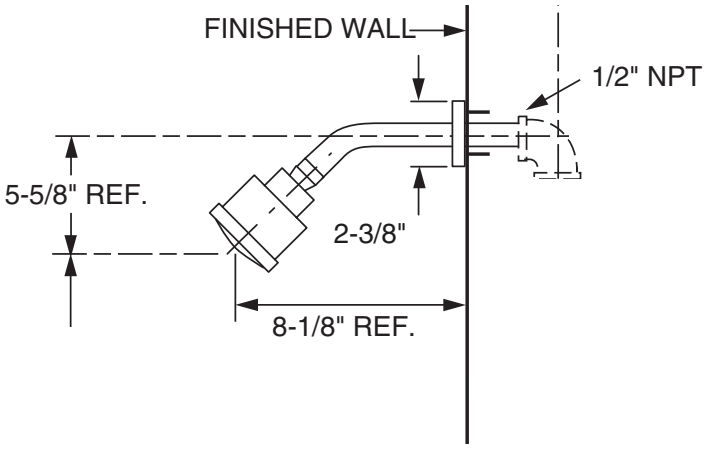

REGADERAS





8888046MX.002 Cromo

Regadera **Brisa**

- Bajo consumo de agua
- Sistema de masaje que va de un spray relajante a uno vigorizante
- Incluye brazo y chapetón
- Garantía limitada de por vida en acabado y funcionamiento
- Consumo de agua: 9.5 LPM
- Presión mínima recomendada: 0.5 kg/cm^2

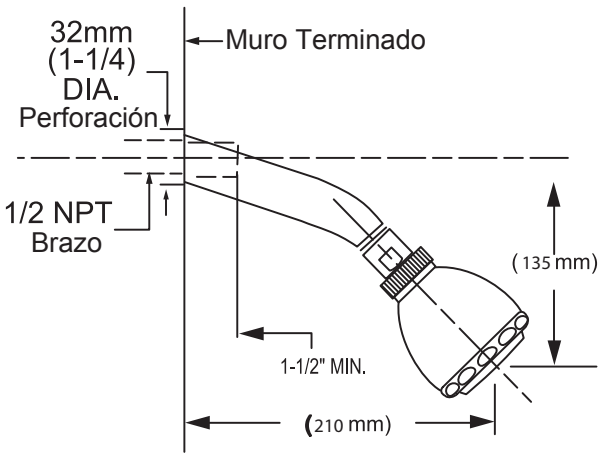

1660710MX.002 Cromo

Regadera **Flowise** básica

- Bajo consumo de agua
- Ahorro de agua de hasta un 40%
- Turbina patentada FloWise®
- Ángulo ajustable
- No incluye brazo
- Consumo de agua: 5.7 LPM
- Presión mínima recomendada: 1 kg/cm^2

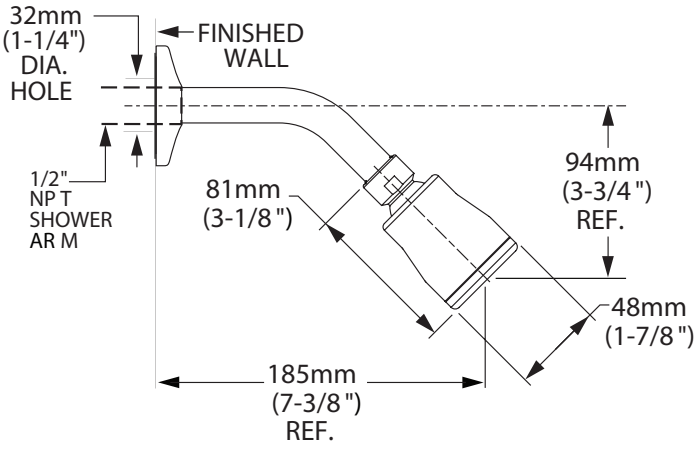

REGADERAS



Requiere alta presión



TU105501.002 Cromo

TU105501.295 Satín

TU105501.243 Negro

Kit Studio S de regadera

- No incluye válvula. Necesita válvula Flash RU101 ó RU109
- Cartucho de balanceo de presión de doble cerámica
- Disco cerámico mezclador: Ofrece un desempeño sin goteos, además una operación suave durante la vida de la válvula
- Unidad de balanceo de cerámica: Mantiene una constante temperatura en repuesta a cambios relacionados a la presión de agua fría y caliente y no se ve afectado por las condiciones de agua ni la formación de minerales
- Válvulas antiretorno intregradas: Diseñadas para eliminar flujo cruzado
- Límite de temperatura: límita la cantidad de agua caliente a mezclar con agua fría
- Zona de comfort: Ofrece un mayor rango de selección para ajustar la temperatura deseada
- Back to Back: Agua fría y caliente puede invertirse rápido y fácil
- Productos incluidos en el kit:
  - Regadera Studio S modelo 1660528
  - Brazo de regadera de 30 cm (12")
  - Monomando con cartucho Studio S

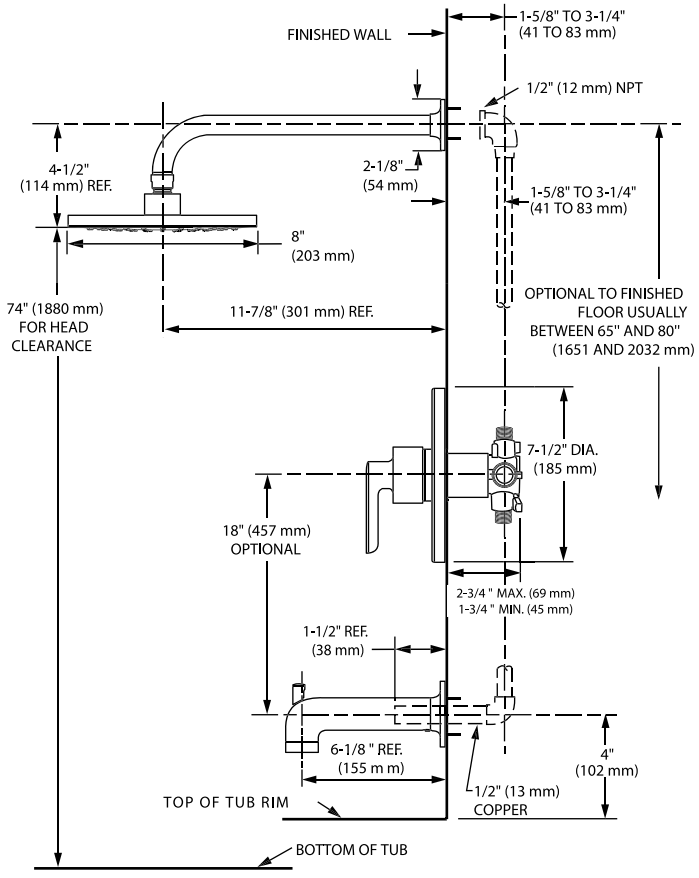

REGADERAS



Requiere alta presión



TU353501.002 Cromo

TU353501.278 Legacy Bronze

Kit Townsend

- No incluye válvula. Necesita válvula Flash RU101 ó RU109
- Cartucho de balanceo de presión de doble cerámica: Disco cerámico mezclador: Ofrece un desempeño sin goteos, además una operación suave durante la vida de la válvula
- Unidad de balanceo de cerámica: Mantiene una constante temperatura en repuesta a cambios relacionados a la presión de agua fría y caliente y no se ve afectado por las condiciones de agua ni la formación de minerales
- Válvulas antiretorno intregradas: Diseñadas para eliminar flujo cruzado
- Límite de temperatura: límita la cantidad de agua caliente a mezclar con agua fría
- Zona de comfort: Ofrece un mayor rango de selección para ajustar la temperatura deseada
- Back to Back: Agua fría y caliente puede invertirse rápido y fácil
- Productos incluidos en el kit:
  - Regadera Townsend modelo 1660508
  - Brazo de regadera
  - Monomando con cartucho Townsend

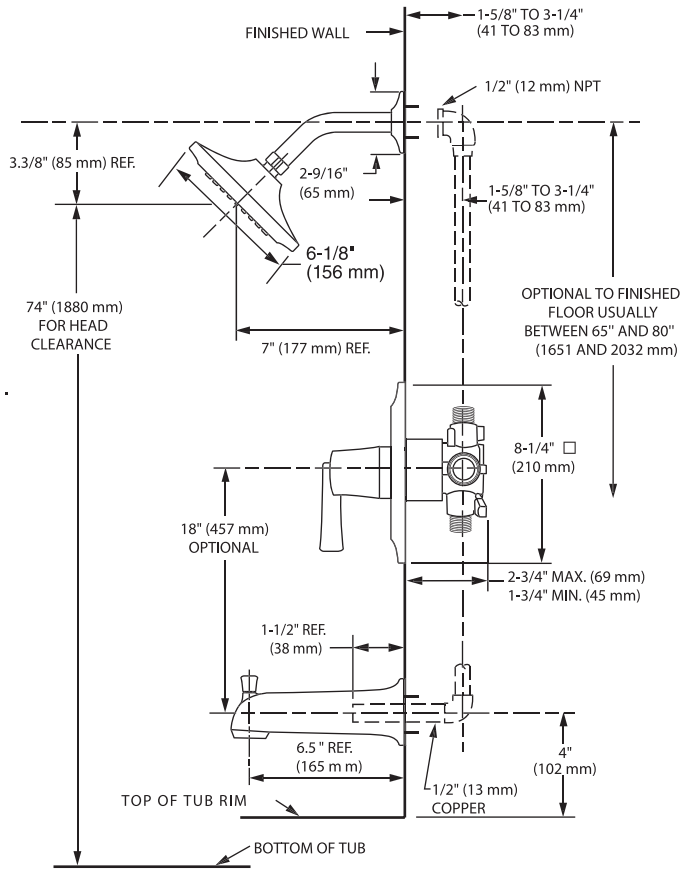

BRAZOS DE REGADERA







8888061MX.002 Cromo

Brazo y chapetón para regadera

- Garantía limitada de por vida en acabado y funcionamiento
- Niple de ½”

1660240.278 Legacy Bronze

Brazo y chapetón de regadera

1660194.002 Cromo

1660194.295 Satín

Brazo y chapetón de regadera de 30 cm

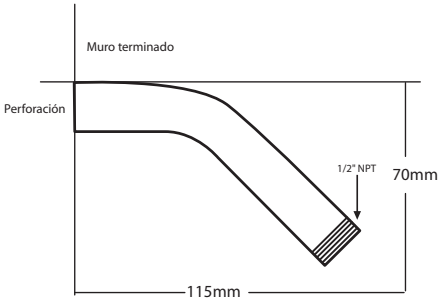

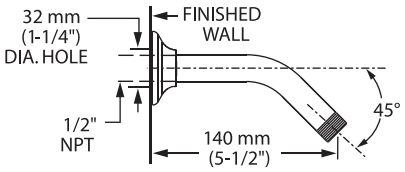

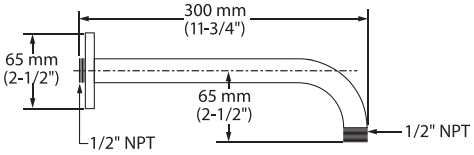

REGADERAS



3275501MX.002 Cromo

Ensambles con regadera **Colony Soft**

- Incluye regadera con brazo y chapetón
- **Incluye ensamble con válvula incluida**
- Consumo de agua: 9.5 LPM

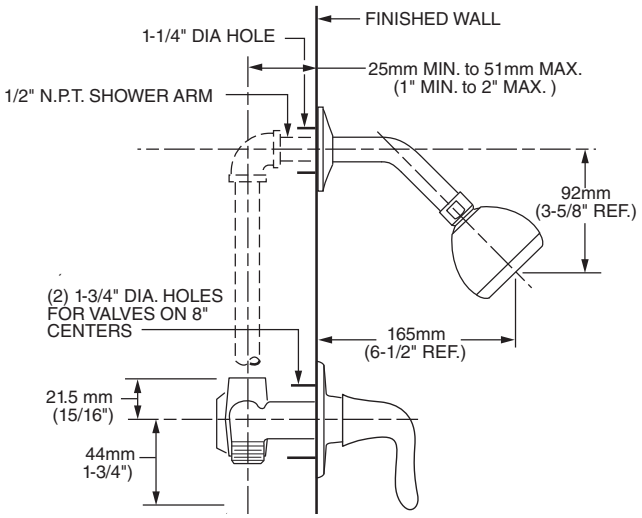





LLAVES PARA REGADERA

LLAVES PARA REGADERA



Requiere alta presión



TU105501.002 Cromo

TU105501.295 Satín

TU105501.243 Negro

Kit Studio S de regadera

- No incluye válvula. Necesita válvula Flash RU101 ó RU109
- Cartucho de balanceo de presión de doble cerámica
- Disco cerámico mezclador: Ofrece un desempeño sin goteos, además una operación suave durante la vida de la válvula
- Unidad de balanceo de cerámica: Mantiene una constante temperatura en repuesta a cambios relacionados a la presión de agua fría y caliente y no se ve afectado por las condiciones de agua ni la formación de minerales
- Válvulas antiretorno intregradas: Diseñadas para eliminar flujo cruzado
- Límite de temperatura: límita la cantidad de agua caliente a mezclar con agua fría
- Zona de comfort: Ofrece un mayor rango de selección para ajustar la temperatura deseada
- Back to Back: Agua fría y caliente puede invertirse rápido y fácil
- Productos incluidos en el kit:
  - Regadera Studio S modelo 1660528
  - Brazo de regadera de 30 cm (12")
  - Monomando con cartucho Studio S

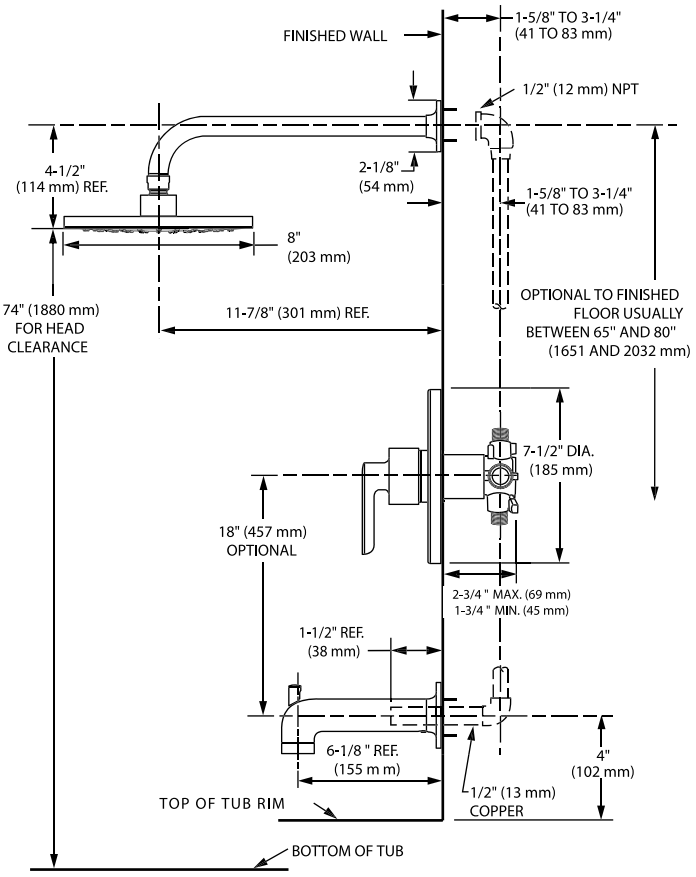

LLAVES PARA REGADERA

American Standard



Requiere alta presión



TU353501.002 Cromo

TU353501.278 Legacy Bronze

Kit Townsend

- No incluye válvula. Necesita válvula Flash RU101 ó RU109
- Cartucho de balanceo de presión de doble cerámica: Disco cerámico mezclador: Ofrece un desempeño sin goteos, además una operación suave durante la vida de la válvula
- Unidad de balanceo de cerámica: Mantiene una constante temperatura en repuesta a cambios relacionados a la presión de agua fría y caliente y no se ve afectado por las condiciones de agua ni la formación de minerales
- Válvulas antiretorno intregradas: Diseñadas para eliminar flujo cruzado
- Límite de temperatura: límita la cantidad de agua caliente a mezclar con agua fría
- Zona de comfort: Ofrece un mayor rango de selección para ajustar la temperatura deseada
- Back to Back: Agua fría y caliente puede invertirse rápido y fácil
- Productos incluidos en el kit:
  - Regadera Townsend modelo 1660508
  - Brazo de regadera
  - Monomando con cartucho Townsend

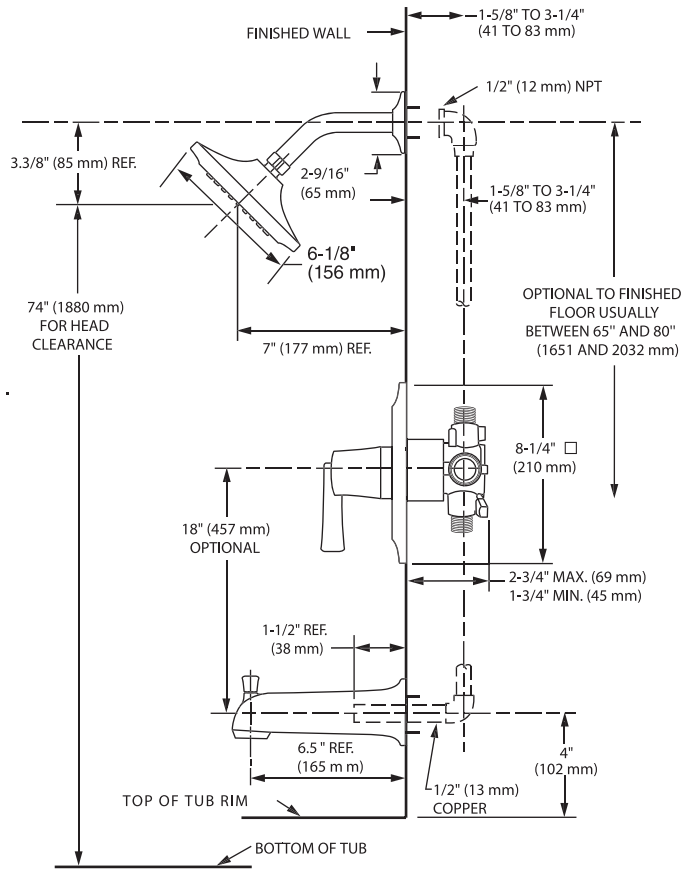

LLAVES PARA REGADERA



3275501MX.002 Cromo

Ensambles con regadera **Colony Soft**

- Incluye regadera con brazo y chapetón
- **Incluye ensamble con válvula incluida**
- Consumo de agua: 9.5 LPM

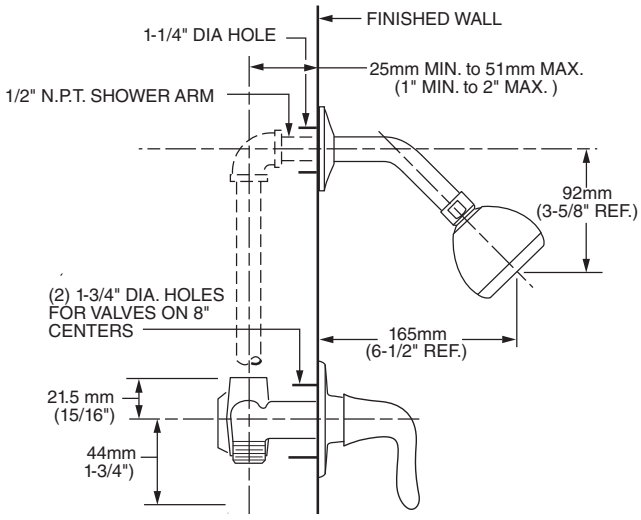

LLAVES PARA REGADERA

MONOMANDOS

Requiere alta presión





TU105500.002 Cromo

.295 Satín

.243 Negro mate

Monomando para regadera **Studio S**

- No incluye válvula. Necesita válvula flash RU101
- Incluye cartucho de una pieza con tecnología de doble cerámica
- Unidad de balanceo de cerámica
- Discos cerámicos
- Tope de agua caliente
- Zona de confort
- Instalación espalda con espalda

TU186500.002 Cromo

Monomando para regadera **Fluent**

- No incluye válvula. Necesita válvula flash RU101
- Incluye cartucho de una pieza con tecnología de doble cerámica
- Unidad de balanceo de cerámica
- Discos cerámicos
- Tope de agua caliente
- Zona de confort
- Instalación espalda con espalda

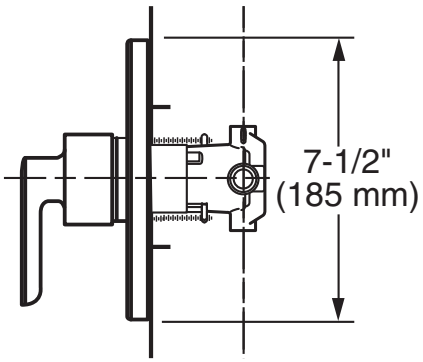

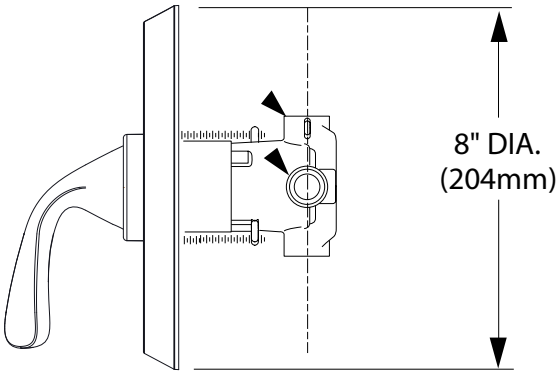

LLAVES PARA REGADERA

MONOMANDOS





TU064500.002 Cromo

.295 Satín

Monomando para regadera **Serin**

- No incluye válvula. Necesita válvula flash RU101
- Incluye cartucho de una pieza con tecnología de doble cerámica
- Unidad de balanceo de cerámica
- Discos cerámicos
- Tope de agua caliente
- Zona de confort
- Instalación espalda con espalda

TU075500.002 Cromo

.295 Satín

.278 Legacy Bronze

Monomando para regadera **Colony**

- No incluye válvula. Necesita válvula flash RU101
- Incluye cartucho de una pieza con tecnología de doble cerámica
- Unidad de balanceo de cerámica
- Discos cerámicos
- Tope de agua caliente
- Zona de confort
- Instalación espalda con espalda

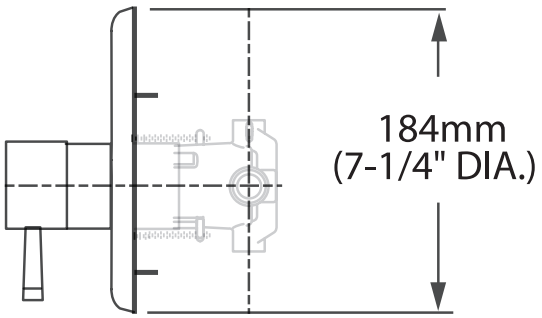

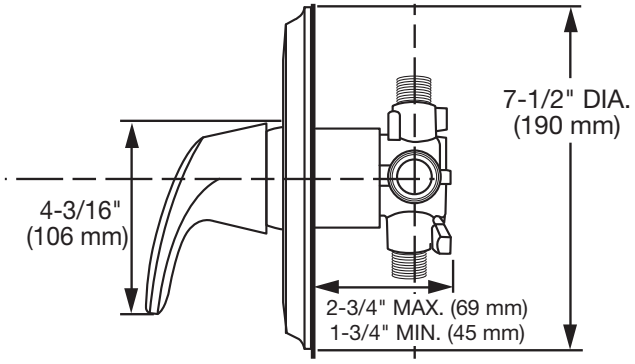

VÁLVULAS

MONOMANDOS DE REGADERA





RU101

Válvula Flash de conexión universal

- Incluye cubierta de prueba

RU101SS

Válvula Flash de conexión universal con llaves de paso

- Incluye cubierta de prueba





RU109

Válvula Flash de conexión CPVC

- Incluye cubierta de prueba

RU109SS

Válvula Flash de conexión CPVC con llaves de paso

- Incluye cubierta de prueba









TU105501.002

TU353501.002

Selecciona la válvula



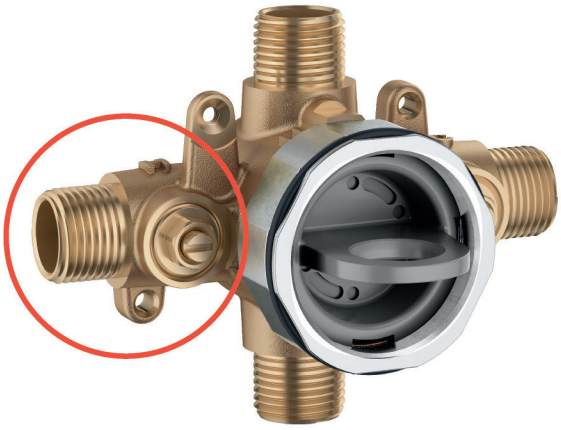

RU101

RU101SS



TU064500.002



TU186500.002



TU075500.002

de acuerdo a tu conexión

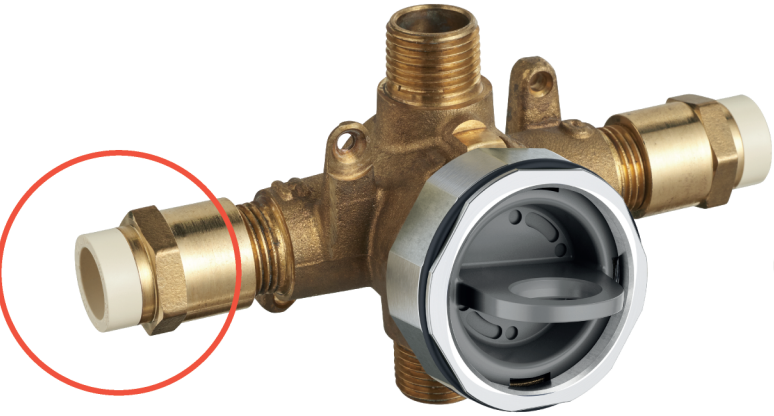

RU109

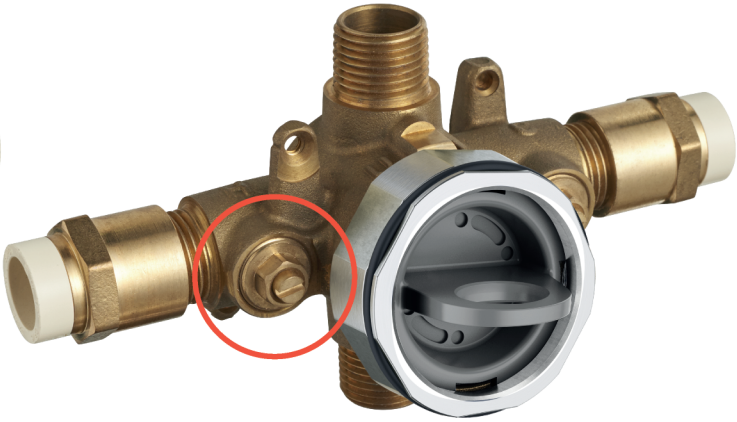

RU109SS

LLAVES PARA REGADERA

DESVIADORES

Requiere alta presión



T105430.002 Cromo

.295 Satín

.243 Negro mate

Desviador para regadera **Studio S**

- Llaves de Regadera / Desviadores
- Desviador de dos vías, desvía entre dos salidas de agua (Por ejemplo, regadera fija y regadera de mano o salida de tina)
- No incluye válvula. Necesita válvula flash R422S ó R422

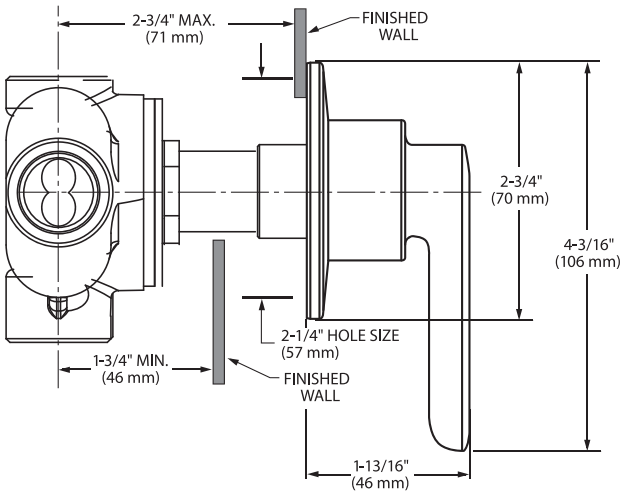

Requiere alta presión



T353430.002 Cromo

.278 Legacy bronce

Desviador para regadera **Townsend**

- Llaves de Regadera / Desviadores
- Desviador de dos vías, desvía entre dos salidas de agua (Por ejemplo, regadera fija y regadera de mano o salida de tina)
- No incluye válvula. Necesita válvula flash R422S ó R422

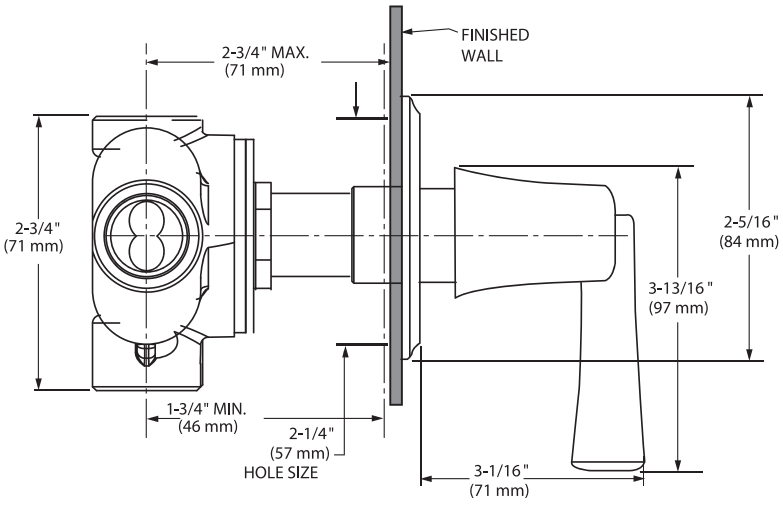

VÁLVULAS PARA DESVIADORES

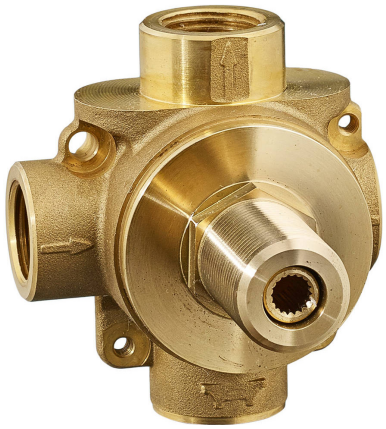



R422

Válvula Flash de dos vías

- Controla el flujo de agua entre dos salidas (regadera fija o de mano)
- Dos funciones

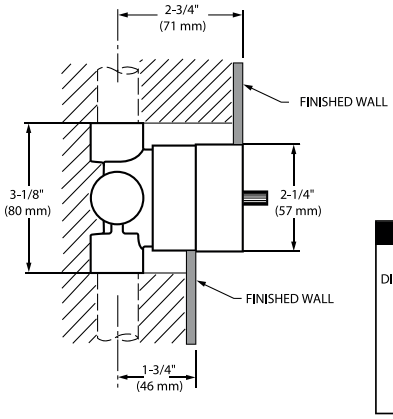

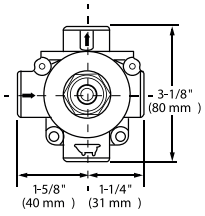

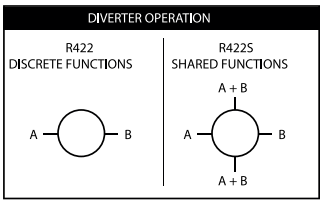

ALL CONNECTIONS 1/2" NPT

R422S

Válvula Flash de dos vías

- Controla el flujo de agua entre dos salidas compartida
- Dos funciones

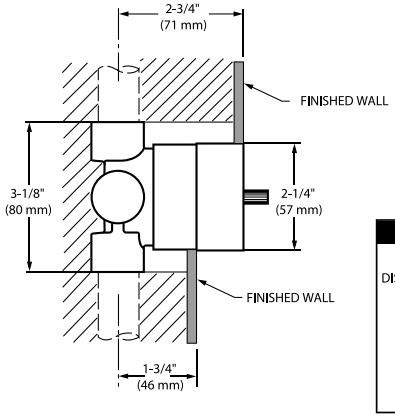

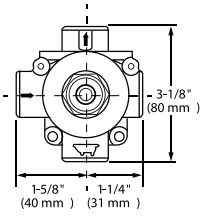

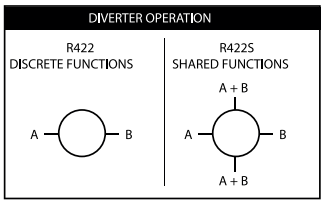

ALL CONNECTIONS 1/2" NPT


WOOF



LLAVES DE TINA

LLAVE PARA TINA A PISO

Requiere alta presión



T184951.002 Cromo

Llave para tina a piso **Times Square**

- Construcción sólida en latón
- Cartucho de disco cerámico
- Palanca de metal
- Soporte de ducha gira 60°
- Flujo máximo de regadera manual 6.8 LPM
- Incluye regadera manual con manguera de 1.50 m
- Necesita válvula Flash R950

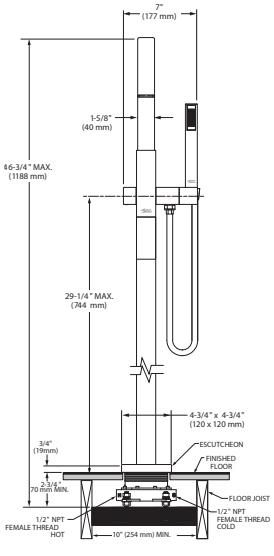

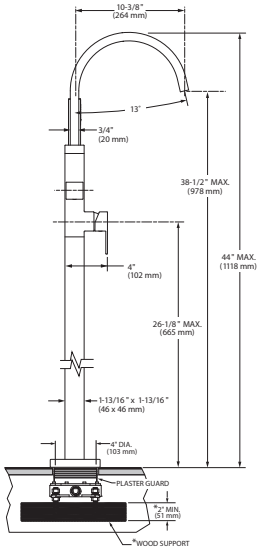

Requiere alta presión



T064951.002 Cromo

.295 Satín

.243 Negro Mate

Llave para tina a piso **Serin**

- Construcción sólida en latón
- Cartucho de disco cerámico
- Palanca de metal
- Soporte de ducha gira 60°
- Flujo máximo de regadera manual 6.8 LPM
- Incluye regadera manual con manguera de 1.50 m
- Necesita válvula Flash R950

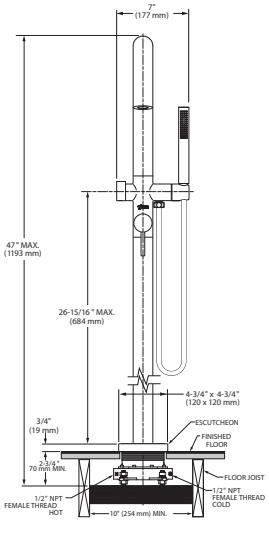

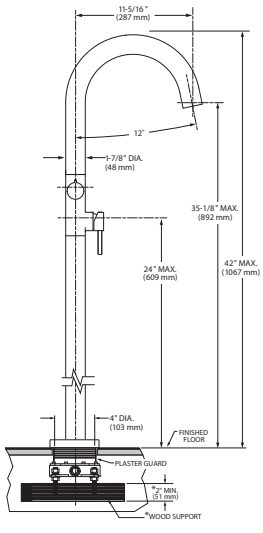

Válvula Flash™ para llave de tina a piso

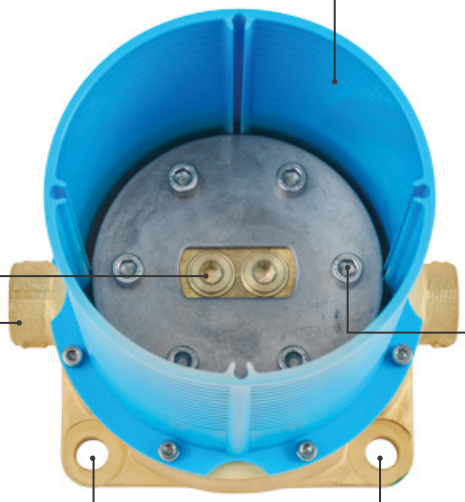

Protector de polvo
- Evita que los residuos entren en la válvula después de la instalación.
- Sirve como una guía de profundidad para instalación.

Llaves de prueba
Permite al instalador purgar las líneas antes de instalar la llave.

Cuerpo de latón
Construcción durable y resistente.

Entradas de cobre
Entradas hembre de 1/2" NPT para agua fría y caliente.

Equipo de autonivelación incluido
Ofrece un ajuste perfecto para una instalación precisa.

Flexibilidad de instalación en superficie
Adecuada para instalación en losa de concreto.

R950

Válvula para llave de tina a piso

LLAVES PARA TINA

DUOMANDOS





T353900.002 Cromo

T353900.278 Legacy Bronce

Duomando para tina **Townsend**

- Necesita válvula Roman Flash R900 (se vende por separado)
- ¡Sin goteo! Cuenta con cartuchos de discos cerámicos de ¼ de vuelta
- Durable, su construcción de latón es ideal para el contacto prolongado con agua
- Manerales de metal

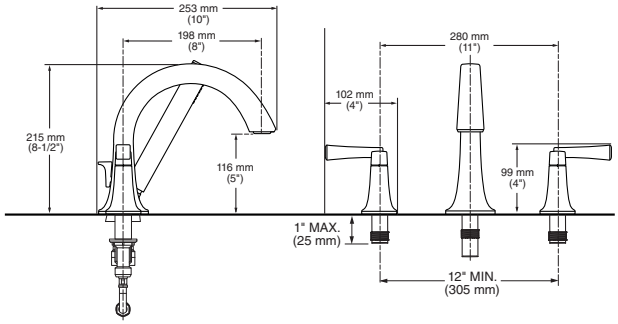

T105900.002 Cromo

T105900.295 Satín

T105900.243 Negro mate

Duomando para tina **Studio S**

- Necesita válvula Roman Flash R900 (se vende por separado)
- ¡Sin goteo! Cuenta con cartuchos de discos cerámicos de ¼ de vuelta
- Durable, su construcción de latón es ideal para el contacto prolongado con agua
- Manerales de metal

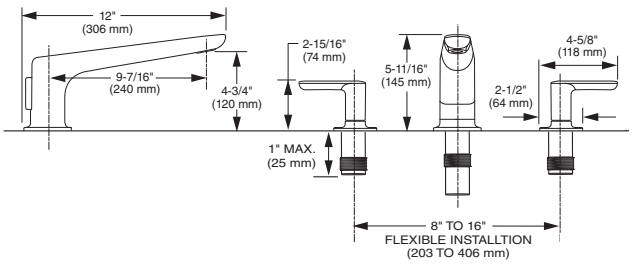

Válvula Flash™ Roman para Duomando de Tina

Profundidad de Instlación Flexible
Se adapta a una variedad de superficies de montaje de hasta 2 1/2" (6.3 cm) de espesor.

Llaves de prueba
Permite al instalador purgar las líneas antes de instalar la llave.

Ancho de Instalación Flexible
Incluye mangueras flexibles y componentes de montaje independientes para manerales, salida y regadera de mano.

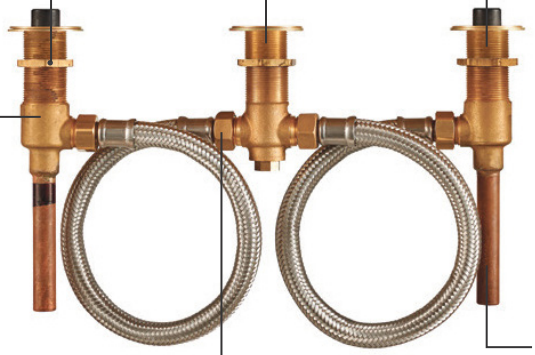

Cuerpo de latón
Construcción durable y resistente.

Entradas de cobre
Entradas estándar de 1/2".

Conexión flexible
Se instala con magueras de acero inoxidable incluidas o conexión soldable directa a tubos de cobre de 1/2".

R900

Válvula para duomando de tina

Profundidad de Instalación Flexible

- Permite la instalación desde la parte superior del maneral y salida y se adapta a una variedad de profundidades de instalación
- 1.5" (3.8 cm) para obra negra + 1" (2.5 cm) de acabado
- No requiere ajustes en la válvula empotrada

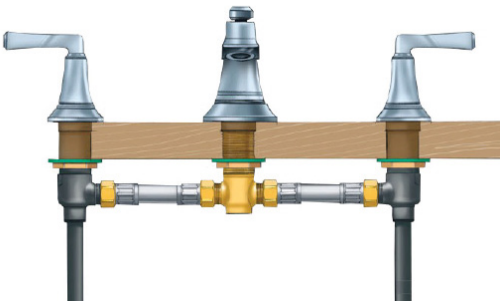

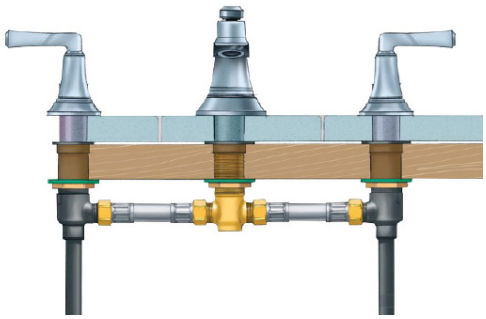

SALIDAS DE TINA



8888093MX.002 Cromo

8888093.278 Legacy Bronce

Salida de tina con desviador **Townsend**

- Construcción sólida de latón
- Conexión Slipt-On (a presión)

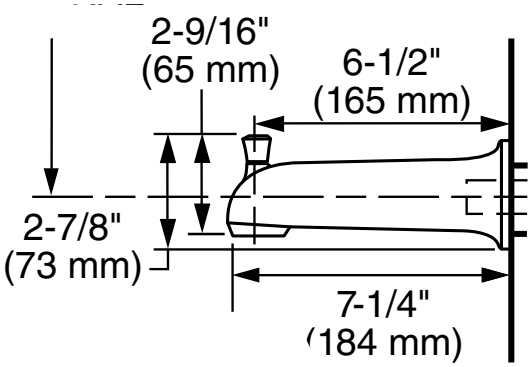



8888318MX.002 Cromo

8888318.243 Satín

8888318.295 Negro mate

Salida de tina con desviador **Studio S**

- Construcción sólida de latón
- Conexión Slipt-On (a presión)

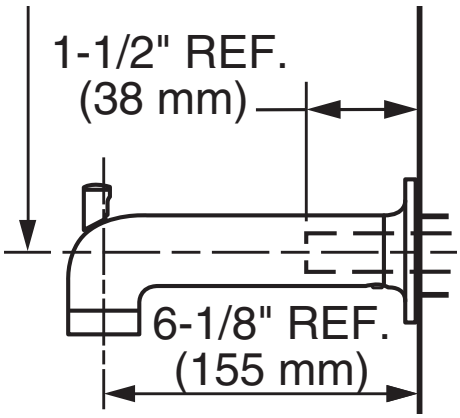







TINAS

INFORMACIÓN GENERAL



TINAS

De la turbulencia a la tranquilidad

GARANTÍA 1 AÑO

Para revitalizar los músculos adoloridos o calmar las tensiones de un día agitado, nuestras tinas e hidromasajes le ofrecen opciones terapéuticas para aliviar su estrés. Disponibles en una amplia gama de estilos, tamaños y formas, será fácil encontrar el modelo perfecto para complementar su baño. En **American Standard** nos tomamos muy en serio su comodidad y relajación, si usted quiere instalar una tina, no lo piense más y conozca todas nuestras ventajas:

Diseños
En **American Standard** encontrará la tina que estaba buscando, ya que contamos con distintos diseños y medidas que se adaptan a sus necesidades.

Configuraciones
Esquinera, rectangular y ovalada, de 1 o 2 personas, en **American Standard** le ofrecemos distintas opciones.

Seguridad
Por su seguridad y tranquilidad **American Standard** cumple con los estándares más estrictos de calidad y en cada una de sus tinas le ofrece piso antiderrapante, minimizando el riesgo de una caída.

Ergonomía
Las tinas **American Standard** han sido diseñadas para adaptarse a las formas de su cuerpo brindando un mayor alivio en los puntos de estrés.

Tinas profundas
Nuestras tinas están diseñadas para ser más profundas, lo que se traduce en mayor capacidad de agua y así, un mayor estado de relajación.

Motores silenciosos
Nuestros motores son potentes y silenciosos. Además de que exceden las normas de calidad más estrictas, ideales para su bienestar y seguridad.

Preniveladas
Las bases de nuestras tinas son preniveladas, y cuentan con patas niveladoras que harán más fácil y menos costosa su instalación.

Jets

Disfrute un masaje terapéutico con nuestros jets Acumax, los cuales proporcionan una corriente de chorros que pueden dirigirse a áreas específicas y liberar tensiones y músculos adoloridos.
Con flujo y dirección ajustable, los chorros de alta eficiencia infunden más aire en el agua, dando como resultado un mayor flujo que estimula la piel, para un mayor descanso.

Nueva tubería flexible

La nueva tecnología de nuestras tuberías flexibles le ofrece ventajas en la instalación y mantenimiento a largo plazo.
Los diferentes tipos de poliéster hacen más manejable su tina, lo que facilita la instalación y hace la tubería excepcionalmente fuerte y resistente.
Ideal para climas extremos, la nueva tubería puede trabajar a temperaturas de -10° a 140 °C
Su nuevo pegamento cristalizado evita fugas en las uniones; también se agregó una abrazadera sobre la tubería, la cual brinda una mayor seguridad contra fugas y mayor tranquilidad para usted.
La nueva tubería flexible evita el acumulamiento de agua y la generación de bacterias.



¿Por qué acrílico?
Por su durabilidad, solidez, resistencia y fácil mantenimiento a largo plazo, el acrílico es un material perfecto que protege contra grietas, decoloración y despostillado. Su acabado al alto brillo es fácil de limpiar, mantiene su apariencia lustrosa por mucho tiempo y gracias a su retención del calor permite un baño tibio por más tiempo.

TINAS



2765034.020 Blanco

Tina freestanding **Coastal,** sin hidromasaje

- Peso: 68 kg
- Acrílico fundido de alto brillo
- Rebosadero horizontal que ofrece mayor profundidad para evitar desbordamiento
- 1 desagüe integrado Push/Foot
- No incluye mezcladora, se vende por separado
- Incluye sistema de nivelación
- Capacidad: 273 L
- Medidas: largo 174.5 cm x ancho 79.5 cm x 60 cm profundidad

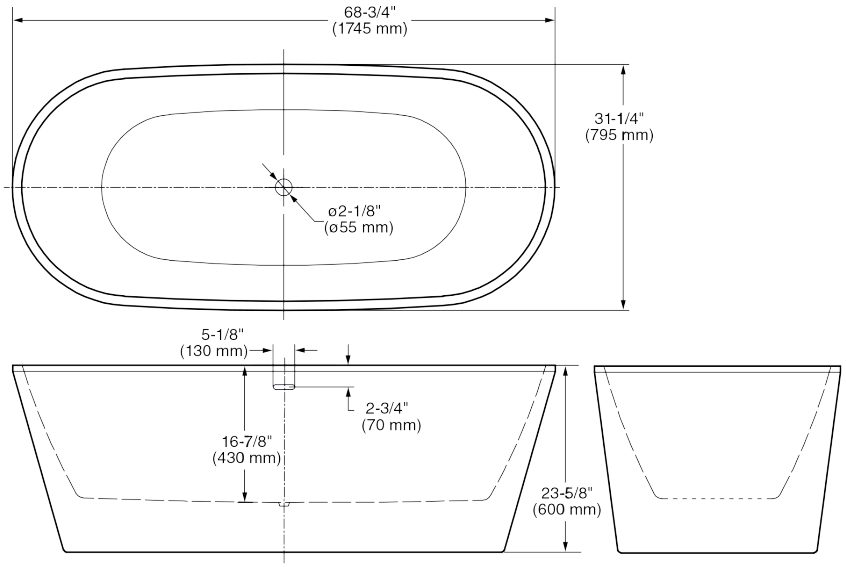

TINAS



2766034.020 Blanco

Tina freestanding **Sedona,** sin hidromasaje

- Peso: 68 kg
- Acrílico fundido de alto brillo
- Rebosadero horizontal que ofrece mayor profundidad para evitar desbordamiento
- 1 desagüe integrado Push/Foot
- No incluye mezcladora, se vende por separado
- Incluye sistema de nivelación
- Capacidad: 273 L
- Medidas: largo 159.5 cm x ancho 76 cm x 58 cm profundidad

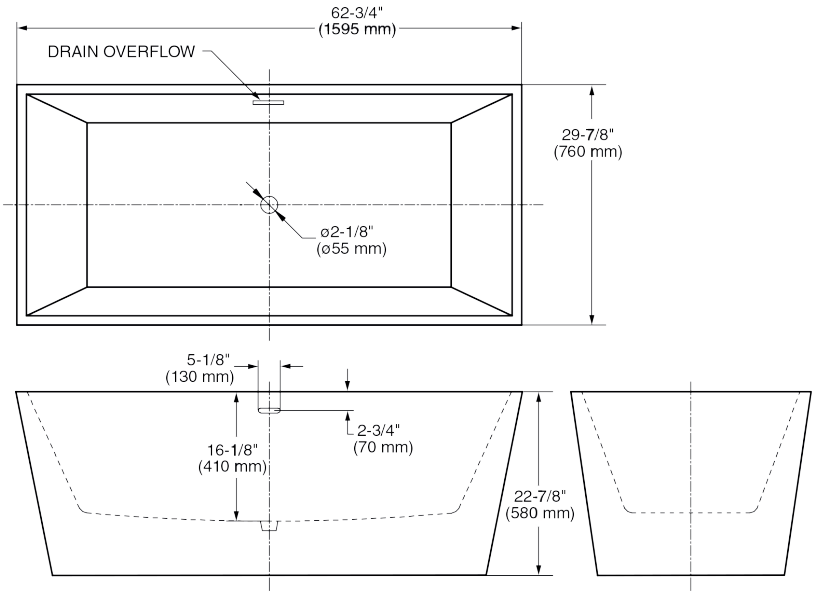

TINAS



2691004.020 Blanco

Tina freestanding **Townsend**

- Requiere kit de drenaje 1582000.002 (se vende por separado)
- Diseño contemporáneo
- Pared posterior recta permite una instalación “al ras de la pared” o instalación freestanding al centro de la habitación
- Gran profundidad en la tina, ofrece un máximo confort
- Acrílico de alta calidad sin uniones con refuerzo de fibra de vidrio
- Superficie de alto brillo y fácil de limpiar
- Amplia repisa permite la instalación de una mezcladora de tina Roman
- Desagüe central integrado
- Patas niveladoras ajustables
- Panel de acceso posterior extraíble
- Combina con la línea de Llaves Townsend y el inodoro OP VorMax
- Garantía limitada de por vida

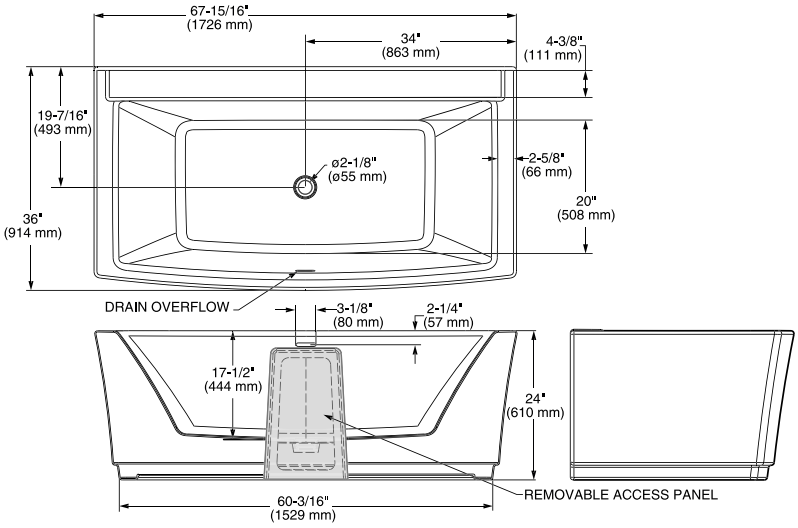

TINAS



2764014M202.011 Blanco

Tina freestanding con llave **Cadet,** sin hidromasaje

- Peso: 54 kg
- Tina autosostenible de piso
- Acrílico reforzado con fibra de vidrio
- Construcción en dos partes, con panel de acceso para fácil instalación
- Incluye mezcladora con válvula y desagüe en acabado cromo
- Capacidad: 220 L
- Medidas: largo 164 cm x ancho 77.8 cm x profundidad 58.5 cm

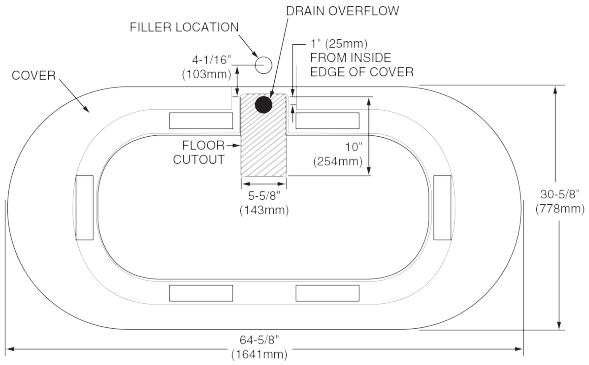

Sin Hidromasaje

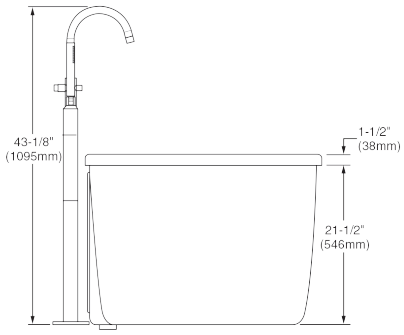

TINAS



GARANTÍA 1 AÑO

50552.020 Blanco ○

Tina con hidromasaje **Oregon**

- Peso: 71 kg
- 4 jets ajustables medianos
- 4 jets ajustables grandes
- 2 controles de turbulencia
- 1 desagüe integrado Push/Foot
- 1 motobomba de 2.1 hp
- Incluye sistema de nivelación
- Capacidad: 480 L
- Medidas: largo 182 cm x ancho 152 cm x profundidad 50 cm

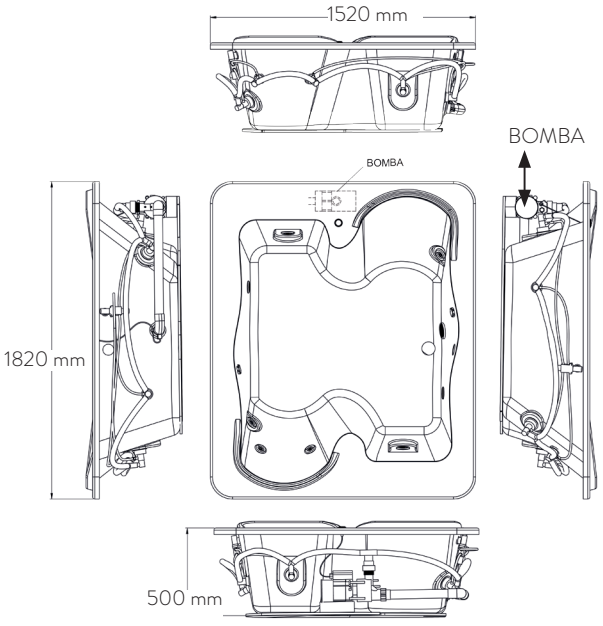

TINAS



50153.020 Blanco

.021 Marfil

Tina con hidromasaje **Ellisse**

- Peso: 55 kg
- 5 jets ajustables medianos
- 3 jets ajustables grandes
- 1 control de turbulencia
- 1 desagüe integrado Push/Foot
- 1 motobomba de 2.1 hp
- Incluye sistema de nivelación
- Capacidad: 200 L
- Medidas: largo 182 cm x ancho 121 cm x profundidad 53 cm

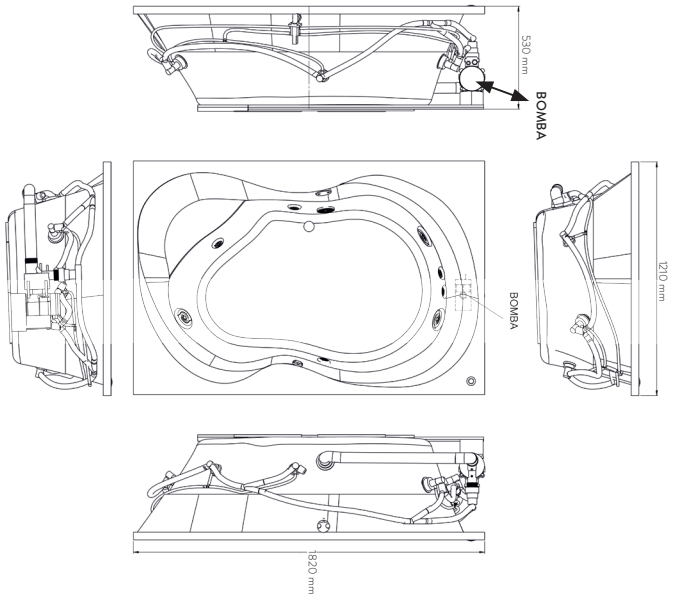

TINAS



GARANTÍA 1 AÑO

50110.020 Blanco

Tina con hidromasaje **Eden**

- Peso: 57 kg
- 8 jets ajustables medianos
- 2 jets ajustables grandes
- 2 controles de turbulencia
- 1 desagüe integrado Push/Foot
- 1 motobomba de 2.1 hp
- Incluye sistema de nivelación
- Incluye agarraderas
- Capacidad: 274 L

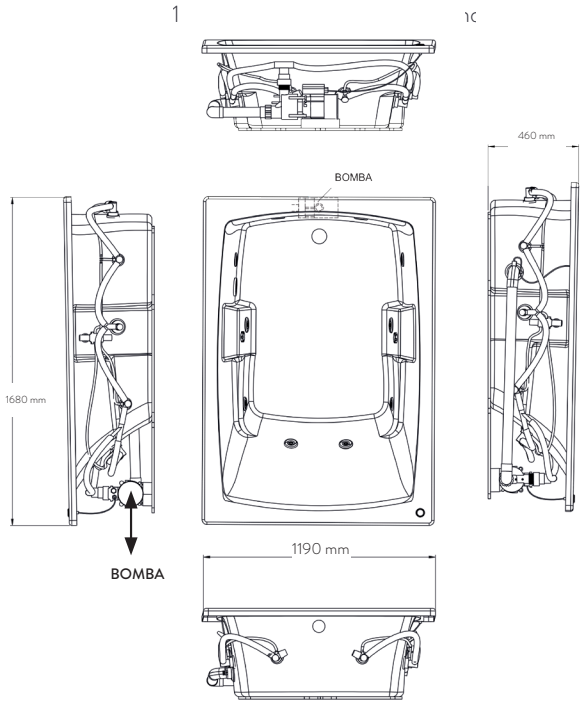

TINAS



50139.020 Blanco

Tina con hidromasaje **Loft**

- Peso: 81kg
- 8 jets ajustables medianos
- 2 controles de turbulencia
- 1 desagüe integrado Push/Foot
- 1 motobomba de 2.1 hp
- Incluye sistema de nivelación
- 3 escalones / asientos
- Capacidad: 512 L
- Medidas: diámetro 168.5 cm x profundidad 58 cm

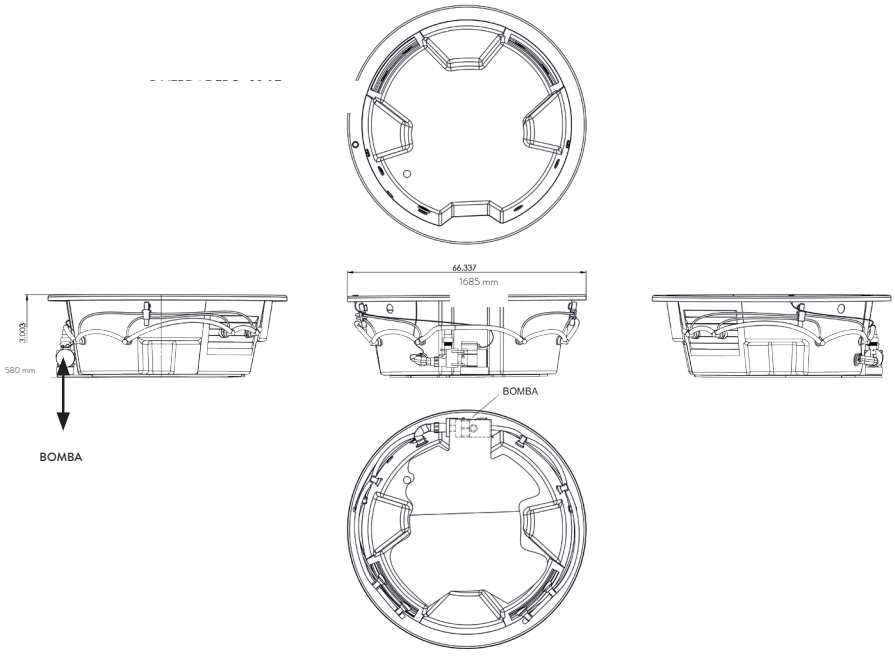

TINAS



50114.020 Blanco

.021 Marfil

Tina con hidromasaje **Queen**

- Peso: 53 kg
- 4 jets ajustables medianos
- 2 jets ajustables grandes
- 1 control de turbulencia
- 1 desagüe integrado Push/Foot
- 1 motobomba de 1.0 hp
- Incluye sistema de nivelación
- Capacidad: 255 L
- Medidas: largo 199 cm x ancho 148 cm x profundidad 46 cm. Laterales 142 cm

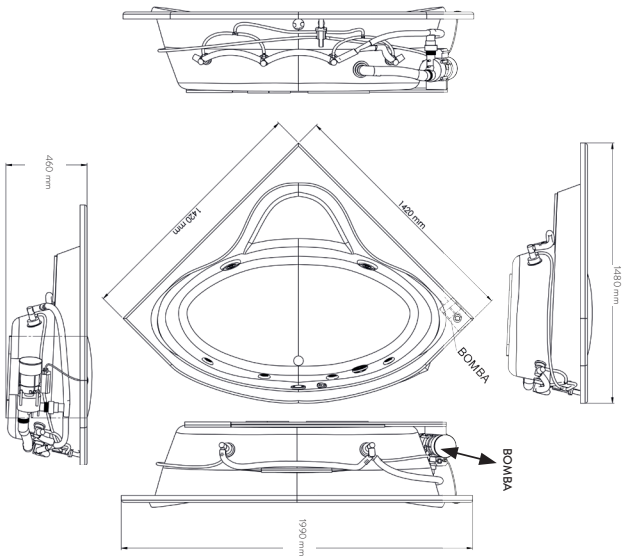

TINAS



50556.020 Blanco

Tina con hidromasaje **Arizona**

- Peso: 43 kg.
- 8 Jets ajustables medianos
- 1 Control de turbulencia
- 1 Desagüe integrado Push/Foot
- 1 Motobomba de 1.4 hp
- Incluye sistema de nivelación
- Capacidad: 240 Lts.
- Medidas: largo 182 cm x ancho 91 cm x profundidad 47 cm

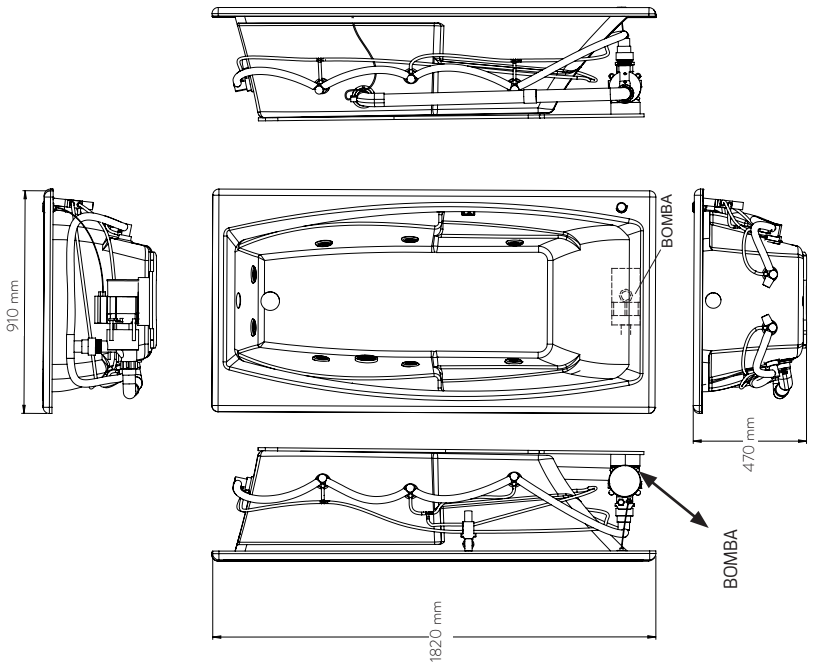

TINAS



50131.020 Blanco

.021 Marfil

Tina con hidromasaje **Scanda**

- Peso: 42 kg
- 6 jets ajustables medianos
- 1 control de turbulencia
- 1 desagüe integrado Push/Foot
- 1 motobomba de 1.0 hp
- Incluye sistema de nivelación
- Capacidad: 197 L
- Medidas: largo 152 cm x ancho 81 cm x profundidad 45 cm

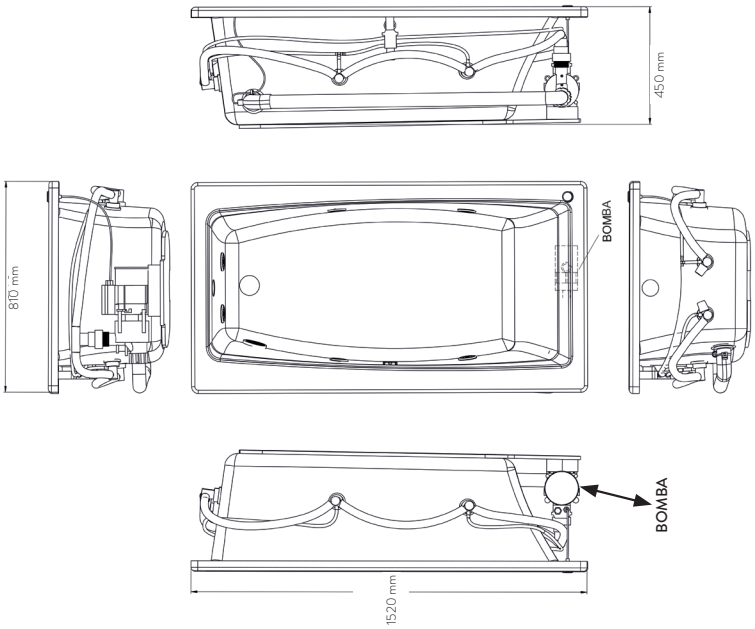

TINAS



7236LC.020 Blanco

Tina con hidromasaje Everclean **Whirlpool**

- Requiere drenaje 1599500.020 (se vende por separado)
- ¡Tubería con EverClean!, mantén tu tina limpia, la tubería y las superficies de los jets cuentan con protección contra algas, hongos y moho
- Tina de acrílico con refuerzo de fibra de vidrio
- 10 jets ajustables con superficie lisa y fácil de limpiar
- 3 controles de turbulencia silenciosos
- 2 reposabrazos moldeados y soporte lumbar para mayor comodidad
- Piso texturizado y antideslizante para mayor seguridad
- Incluye sistema de nivelación
- Medidas: Largo 182.9 cm x 91.4 cm ancho x 54.6 cm profundidad
- Peso: 48 Kg

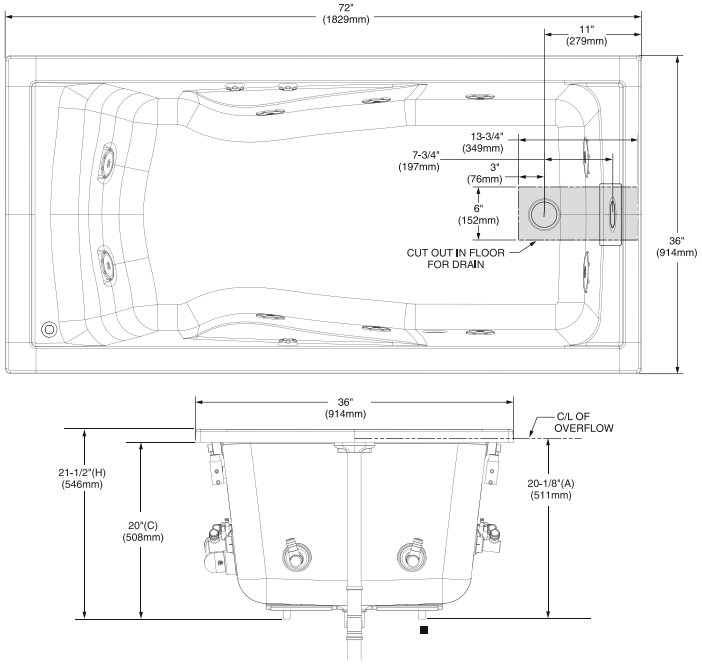

TINAS



50168.020 Blanco
1.70 con hidromasaje

50170.020 Blanco
1.60 con hidromasaje

50172.020 Blanco
1.50 con hidromasaje

50171.020 Blanco
1.60 sin hidromasaje

50173.020 Blanco
1.50 sin hidromasaje

Tina **Ambar**

1.70
- Capacidad: 142 L
- Medidas: largo 170 cm x ancho 72 cm x profundidad 39 cm
- Peso con hidromasaje 42 kg

1.60
- Capacidad: 137 L
- Medidas: largo 160 cm x ancho 72 cm x profundidad 39 cm
- Peso con hidromasaje 42 kg
- Peso sin hidromasaje 33 kg

1.50
- Capacidad: 132 L
- Medidas: largo 150 cm x ancho 72 cm x profundidad 39 cm
- Peso con hidromasaje 41 kg
- Peso sin hidromasaje 33 kg

Con hidromasaje
- 4 jets ajustables medianos
- 1 control de turbulencia
- 1 desagüe integrado Push/Foot
- 1 motobomba de 1.0 hp
- Incluye sistema de nivelación

Sin hidromasaje
- 1 desagüe integrado Push/Foot
- Incluye sistema de nivelación

Ambar 1.70

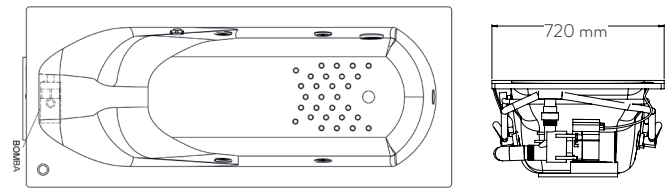

Ambar 1.60

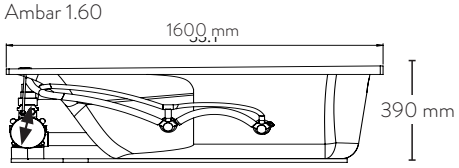

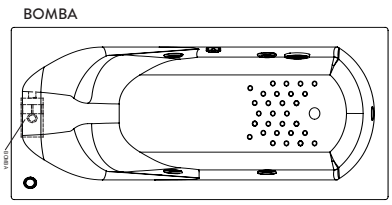

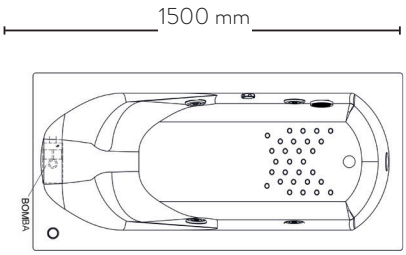

TINAS



2946202.011 Izquierdo

2946102.011 Derecho

Tina **Studio**

- Requiere drenaje 1583470.002 (se vende por separado)
- Acrílico de alto brillo con refuerzo de fibra de vidrio
- Faldón integrado con diseño limpio y minimalista
- Remodela fácilmente, su tamaño estandar se adapta a ya existentes o nuevos
- Tina pre-nivelada para fácil instalación
- Medidas: Largo 152.4 cm x ancho 81.3 cm x 45.7 cm profundidad
- Peso: 27 kg

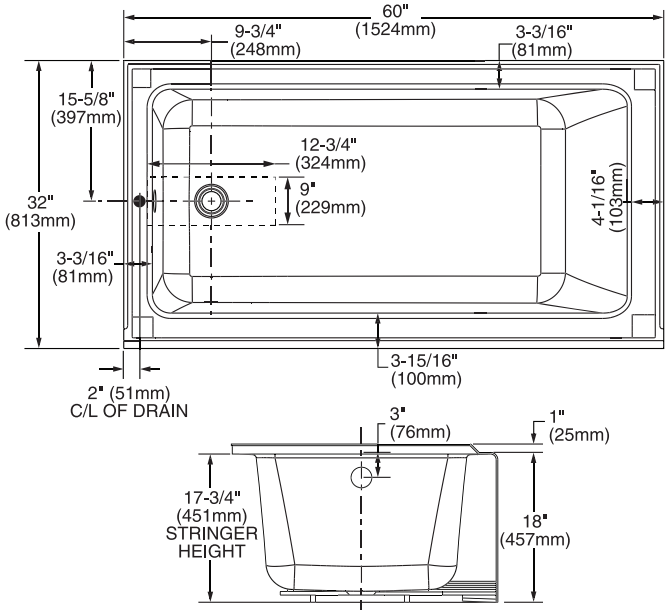

TINAS



2734018.020 Blanco ○

Mainstream **Whirlpool**

- Requiere drenaje 1583470.002 (se vende por separado)
- Acrílico con refuerzo de fibra de vidrio
- Sistema de hidromasaje instalado y probado en fábrica
- Bomba / motor autodrenante de una velocidad y 1.0 HP con sello de funcionamiento en seco
- Cable de alimentación instalado de fábrica con enchufe
- Respaldo moldeado
- Seis chorros multidireccionales, coordinados en color, que incluyen dos chorros traseros de encendido / apagado
- Control de volumen de aire

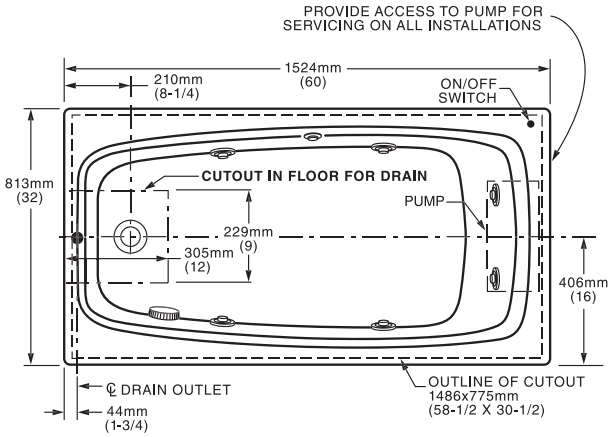

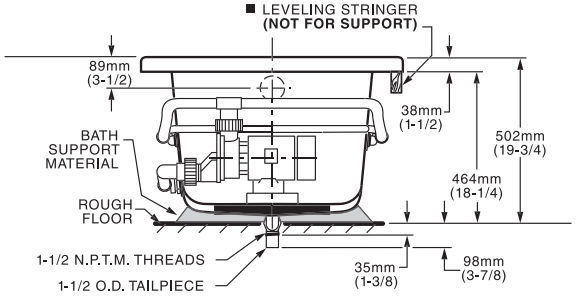







SUITES

LÍNEA TOWNSEND

Consulta a tu asesor de ventas para armar la suite de acuerdo a tu gusto y necesidades

1


2


4


5


3


6


8


7




9


10


11


12 13


14


15


16


17


Precios sugeridos de venta a público. I.V.A. incluido a partir del 1 de junio 2021. Precios sujetos a cambio sin previo aviso.

LÍNEA TOWNSEND

American Standard

			PÚBLICO
1	TU353501.278	Kit Townsend	$5,509
2	T353900.278	Duomando para tina Townsend	$7,889
3	R900	Válvula Flash Roman para duomando de tina	$2,679
4	7353210.278	Gancho doble Townsend	$519
5	7353018.278	Toallero de barra Townsend de 45.7 cm (18")	$1,219
6	7353024.278	Toallero de barra Townsend de 61cm (24")	$1,299
7	7353224.278	Toallero de barra doble Townsend de 61 cm (24")	$2,029
8	2691004.020	Freestanding Townsend Tina	$44,429
9	RU101	Válvula Flash De Conexión Universal	$1,279
10	7353101.278	Monomando para lavabo Townsend	$5,279
11	7353801.278	Duomando para lavabo Townsend de 6" a 12"	$8,569
12	0641001.020	Lavabo De Pedestal O Sobreponer Boulevard 1P	$3,589
13	0641008.020	Lavabo De Pedestal O Sobreponer Boulevard 8"	$3,579
14	7353190.278	Toallero de argolla Townsend	$899
15	7353230.278	Portapapel Townsend	$999
16	8888114.278	Cespol decorativo para lavabo legacy bronze	$2,879
17	2922A104MX.020	Inodoro OP Vormax	$7,799
SUBTOTAL SIN TINA			$29,970 - $34,060
TOTAL CON TINA Y SALIDA PARA TINA			$84,967 - $89,057



LÍNEA TOWNSEND

Consulta a tu asesor de ventas para armar la suite de acuerdo a tu gusto y necesidades.

1


2


3


4


5


6


7


8


9




10


11


12


13 14


15


16


Precios sugeridos de venta a público. I.V.A. incluido a partir del 1 de junio 2021. Precios sujetos a cambio sin previo aviso.

LÍNEA TOWNSEND

American Standard

No.	CÓDIGO	DESCRIPCIÓN	PRECIO SUGERIDO AL PUBLICO
1	TU353501.002	Townsend Trim Con Regadera Y Brazo	$5,339
2	T353900.002	Duomando Para Tina Townsend	$7,019
3	R900	Válvula Flash Roman para duomando de tina	$2,679
4	7353210.002	Gancho Doble Townsend	$409
5	7353018.002	Toallero De Barra Townsend De 45.7 Cm (18")	$899
6	7353024.002	Toallero De Barra Townsend De 61 Cm (24")	$979
7	7353224.002	Toallero De Barra Doble Townsend De 61 Cm (24")	$1,549
8	2691004.020	Freestanding Townsend Tina	$44,429
9	RU101	Válvula Flash De Conexión Universal	$1,279
10	7353101MX.002	Monomando Para Lavabo Townsend	$4,039
11	7353801.002	Duomando Para Lavabo Townsend De 6" A 12"	$6,549
12	7353190.002	Toallero De Argolla Townsend	$699
13	0641001.020	Lavabo De Pedestal O Sobreponer Boulevard 1P	$3,589
14	0641008.020	Lavabo De Pedestal O Sobreponer Boulevard 8"	$3,579
15	2922A104MX.020	Inodoro OP Vormax	$7,799
16	7353230.002	Portapapel Townsend	$779
SUBTOTAL SIN TINA			$24,831 - $27,981
TOTAL CON TINA Y SALIDA PARA TINA			$78,958 - $82,108



LÍNEA STUDIO S

Consulta a tu asesor de ventas para armar la suite de acuerdo a tu gusto y necesidades.


1


2


3


4


5




8


6


9


7


10


11


12


13


14


15


16


17

Precios sugeridos de venta a público. I.V.A. incluido a partir del 1 de junio 2021. Precios sujetos a cambio sin previo aviso.

LÍNEA STUDIO S

No.	CÓDIGO	DESCRIPCIÓN	PRECIO SUGERIDO AL PUBLICO
1	TU105501.243	Studio S Trim Con Regadera Y Brazo	$5,509
2	T064951.243	Llave para Tina a Piso Negro Mate	$34,919
3	R950	Válvula para llave de tina a piso	$3,509
4	7105018.243	Toallero de barra Studio S de 45.7cm (18")	$1,139
5	7105024.243	Toallero de barra Studio S de 61cm (24")	$1,259
6	7105224.243	Toallero De Barra Doble Studio S De 61 Cm (24")	$1,949
7	7105210.243	Gancho doble Studio S	$519
8	2765034.020	Tina Coastal Oval	$51,069
9	RU101	Válvula Flash De Conexión Universal	$1,279
10	7105101.243	Studio S Monomando De Lavabo Con Drenaje Speed Connect	$5,279
11	7105152.243	Monomando alto para lavabo con extensión Studio S	$7,249
12	7105821.243	Duomando para lavabo Studio S de 6" a 12"'	$8,569
13	7105801.243	Duomando para lavabo Studio S de 6" a 12"'	$8,569
14	01797.020	Lavabo De Sobreponer Aruba Sin Perf.	$2,549
15	7105190.243	Toallero De Argolla Studio S	$739
16	2996C200MX.020	OP Tofino Nh Rf Dual	$6,829
17	7105230.243	Studio S Portapapel	$829
SUBTOTAL SIN TINA			$26,641 - $27,451
TOTAL CON TINA Y SALIDA PARA TINA			$116,138 - $116,958



LÍNEA STUDIO S

Consulta a tu asesor de ventas para armar la suite de acuerdo a tu gusto y necesidades.

1


2


3


4


5


6


7


8


9




10


11


12


13


14


15


16


17


Precios sugeridos de venta a público. I.V.A. incluido a partir del 1 de junio 2021. Precios sujetos a cambio sin previo aviso.

LÍNEA STUDIO S

No.	CÓDIGO	DESCRIPCIÓN	PRECIO SUGERIDO AL PUBLICO
1	TU105501.002	Studio S Trim Con Regadera Y Brazo	$3,209
2	T064951.002	Llave Para Tina A Piso Serin Cromo	$15,029
3	R950	Válvula para llave de tina a piso	$3,509
4	7105018.002	Toallero De Barra Studio S De 45.7 Cm (18")	$839
5	7105024.002	Toallero De Barra Studio S De 61 Cm (24")	$939
6	7105224.002	Toallero De Barra Doble Studio S De 61 Cm (24")	$1,429
7	7105210.002	Gancho Doble Studio S	$409
8	2765034.020	Tina Coastal Oval	$51,069
9	RU101	Válvula Flash De Conexión Universal	$1,279
10	7105101MX.002	Monomando Para Lavabo Studio S	$4,039
11	7105152MX.002	Monomando Alto Para Lavabo Con Extensión Studio S	$5,549
12	7105821MX.002	Studio S Mezcladora De Lavabo Maneral Palanca Con Drenaje Speed Connect	$6,549
13	7105821MX.002	Duomando Para Lavabo Studio S De 6" A 12" Maneral En Escuadra	$6,549
14	01797.020	Lavabo De Sobreponer Aruba Sin Perf.	$2,549
15	7105190.002	Toallero De Argolla Studio S	$609
16	3075000MX.020	Taza Olimpico Flowise Rh El Bco	$5,149
16	4000101MX.020	Tanque Olimpico Flowise Bco	$1,239
17	7105230.002	Portapapel Studio S	$659
SUBTOTAL SIN TINA			$21,490 - $22,080
TOTAL CON TINA Y SALIDA PARA TINA			$89,587 - $91,687



LÍNEA BOULEVARD

Consulta a tu asesor de ventas para armar la suite de acuerdo a tu gusto y necesidades.

1



2



3



4



5



6



7



8



9



10



Precios sugeridos de venta a público. I.V.A. incluido a partir del 1 de junio 2021. Precios sujetos a cambio sin previo aviso.

LÍNEA BOULEVARD

No.	CÓDIGO	DESCRIPCIÓN	PRECIO SUGERIDO AL PUBLICO
1	T184951.002	Llave Para Tina A Piso Times Square	$18,409
2	R950	Válvula para llave de tina a piso	$3,509
3	1660194.002	Brazo de Regadera de Montaje a Pared	$1,209
4	1660688MX.002	Regadera De Plato Square Rain	$3,209
5	TU064500.002	Monomando para Regadera Serin	$1,669
6	R101	Válvula Flash De Conexión Universal	$1,279
7	2766034.020	Tina Sedona Rectangular	$44,249
8	7353101.002	Monomando Para Lavabo Townsend	$4,039
9	0610000.020	Lavabo De Bajocubierta Boulevard Sin Perf.	$1,949
10	2891128MX.020	One Piece Lxp Rh El Boulevard	$8,189
SUBTOTAL SIN TINA			$62,564
TOTAL CON TINA Y SALIDA PARA TINA			$87,710



LÍNEA FLUENT

Consulta a tu asesor de ventas para armar la suite de acuerdo a tu gusto y necesidades.

1



2



3



4



5



6



7



8



9



Precios sugeridos de venta a público. I.V.A. incluido a partir del 1 de junio 2021. Precios sujetos a cambio sin previo aviso.

LÍNEA FLUENT

American Standard

No.	CÓDIGO	DESCRIPCIÓN	PRECIO SUGERIDO AL PUBLICO
1	8888061MX.002	Brazo Y Chapeton Para Regadera	$159
2	1660604MX.002	Regadera De Plato Ancho Fluent	$1,749
3	RU101	Válvula Flash De Conexión Universal	$1,279
4	TU186500.002	Monomando Para Regadera Fluent	$1,629
5	7186101MX.002	Monomando Para Lavabo Fluent	$3,099
6	7186201MX.002	Duomando Para Lavabo Fluent De 4”	$2,819
7	7186801MX.002	Duomando Para Lavabo Fluent De 6” A 12”	$5,019
8	01660.020	Lavabo De Sobrecubierta Cadet Universal 4"	$1,439
9	2403F100MX.020	One Piece Compact Cadet I	$5,459
TOTAL			$14,533 - $16,733



LÍNEA SERIN

Consulta a tu asesor de ventas para armar la suite de acuerdo a tu gusto y necesidades.

1



2



3



4



5



6



7



8



9



Precios sugeridos de venta a público. I.V.A. incluido a partir del 1 de junio 2021. Precios sujetos a cambio sin previo aviso.

LÍNEA SERIN

No.	CÓDIGO	DESCRIPCIÓN	PRECIO SUGERIDO AL PUBLICO
1	1660845.002	Regadera Serin	$1,979
2	TU064500.002	Monomando Para Regaderas Serin Cromo	$1,669
3	RU101	Válvula Flash De Conexión Universal	$1,279
4	2765034.020	Tina Coastal Oval	$51,069
5	T064951.002	Llave Para Tina A Piso Serin Cromo	$15,029
6	R950	Válvula para llave de tina a piso	$3,509
7	2064121MX.002	Monomando Para Lavabo Serin Petite	$2,109
8	0642001.020	Lavabo De Sobrecubierta Studio Carre 1P	$1,469
9	215AA104PMX.020	Combo Cadet Pro Rh Plus Con Asiento	$4,409
SUBTOTAL SIN TINA			$12,914
TOTAL CON TINA Y SALIDA PARA TINA			$82,521



LÍNEA COLONY

Consulta a tu asesor de ventas para armar la suite de acuerdo a tu gusto y necesidades.

1



2



3



4



5



6



7



8



9



10



11



12



Precios sugeridos de venta a público. I.V.A. incluido a partir del 1 de junio 2021. Precios sujetos a cambio sin previo aviso.

LÍNEA COLONY

American Standard

No.	CÓDIGO	DESCRIPCIÓN	PRECIO SUGERIDO AL PUBLICO
1	3275501MX.002	Ensambles Con Regadera Colony Soft	$1,779
2	RU101	Válvula Flash De Conexión Universal	$1,279
3	TU075500.002	Monomando Para Regadera Colony	$1,039
4	8336210.002	Gancho Perchero Cr Series Cromo	$459
5	8336018.002	Toallero De Barra Cr Series De 45.7 Cm Cromo	$899
6	8336024.002	Toallero De Barra Cr Series De 61 Cm Cromo	$979
7	2175503MX.002	Monomando Para Lavabo Colony Soft	$1,569
8	2275503MX.002	Duomando Para Lavabo Colony Soft De 4”	$1,259
9	01488.020	Lavabo De Pedestal O Colgar Habitat 4"	$929
	01489.020	Pedestal Habitat	$689
10	8336190.002	Toallero De Argolla Cr Series Cromo	$609
11	8336230.002	Portapapel Cr Series Cromo	$779
	3251C101MX.020	Taza Colony El	$1,449
12	4192A104MX.020	Tanque Colony	$939
	11004.020	Asiento M-235	$449
		TOTAL	$10,238 - $10,778



LÍNEA COCINA

Consulta a tu asesor de ventas para armar la suite de acuerdo a tu gusto y necesidades.











Precios sugeridos de venta a público. I.V.A. incluido a partir del 1 de junio 2021. Precios sujetos a cambio sin previo aviso.

LÍNEA COCINA

No.	CÓDIGO	DESCRIPCIÓN	PRECIO SUGERIDO AL PUBLICO
1	1180SB3020.291	Tarja Avery® Apron-Front Dual Mount Fireclay 30 In. Single Bowl Kitchen Sink	$19,149
	4931380MX.002	Monomando Con Sensor Para Cocina Beale Cromo	$12,129
		TOTAL	$31,278
2	18SB.9302200A.075	Pekoe 30X22-Inch Stainless Steel Farmhouse Kitchen Sink	$10,219
	4932350MX.002	Monomando Semi-Profesional Para Cocina Edgewater Cromo	$8,599
		TOTAL	$18,818
3	4932300MX.002	Monomando Para Cocina Edgewater Cromo	$5,559
	18SB.9301800T.075	Tarja American Std 30X18 Sb 18G SS Snk W/Drain	$5,199
		TOTAL	$10,758
4	4433300MX.002	Monomando Para Cocina Quince Cromo	$5,359
	18DB.9321800T.075	Tarja Doble Para Cocina	$5,199
		TOTAL	$10,558
5	7074550.002	Llave De Cocina Colony Pro Kitchen	$2,209
	18SB.9232100S.075	Tarja Portsmouth D Shape 18G SS Sink With Drain	$3,679
		TOTAL	$5,888





INSTITUCIONAL



INFORMACIÓN GENERAL



Selectronic®

Desempeño y Flexibilidad
Plataforma libre de contacto **Selectronic®**

La plataforma **Selectronic®** utiliza un sensor universal y opciones de suministro para ofrecer un desempeño superior.

- Higiénica operación: Libre de manos
- Un sensor para todo: Mismo sensor para llaves y fluxómetros*
- Electrónicos de vanguardia: Previene falsas activaciones y descargas fantasmas. El sensor solo se activa bajo el reflejo de su propia señal
- Fácil ajuste: El rango de detección puede ajustarse manualmente o con el control remoto**
- A prueba de fugas: Las llaves y fluxómetros permanecen cerrados ante una perdida de batería o conexión eléctrica

Cuatro opciones de suministro:
1. Batería - Corriente Directa (DC)
2. Batería de Larga Duración PWRX – 10 años (LLB)
3. Conexión eléctrica – Corriente Alterna (AC)
4. Multiple conexión - Hasta 15 equipos en paralelo (Multi-AC)

P
PEDIDO ESPECIAL

Producto para proyectos. Solo sobre pedido

* Excepto llave NextGen
** Excepto Serin Selectronic

Control Remoto Selectronic®

- Cambia el rango de detección y el tiempo de operación
- Permite una configuración fácil, rápida y sin herramientas
- Ofrece un menú con 9 funciones distintas



AGUA A LA TEMPERATURA PERFECTA PARA TODOS

Con la válvula American Standard tus clientes

- Permite preseleccionar la temperatura del agua para máximo confort
- Previene quemaduras y permite el uso más eficiente del agua
- Se conecta directamente a la entrada al suministro de la llave





INFORMACIÓN GENERAL

Serin® Sensor

Nuestra llave Serin electrónica combina estilo, diseño contemporáneo y una innovadora tecnología que ofrece un desempeño confiable

Montaje sobrecubierta



Montaje a pared



Largo de salida ajustable de 15 a 22.5 cm para ajustarse a diferentes estilos y tamaños de lavabos

- **Sensor en la salida de la llave**
  - Permite un estilo limpio.
  - El sensor oculto reduce vandalismo.
- **Establece un rango de detección evaluando su entorno**
- **Ajusta parámetros cada dos minutos**

NextGen™ Selectronic® Integrada

Características

- Sistema integrado en el cuerpo de la llave. No se necesita ninguna caja de conexión debajo de la cubierta
- Fácil instalación y mantenimiento, ahorra tiempo y dinero
  - Se instala en la cubierta
  - El servicio es fácil y accessible quitando la cubierta removible
- Higiénica, operación libre de contacto programable con el sensor Selectronic

Diseño Integrado

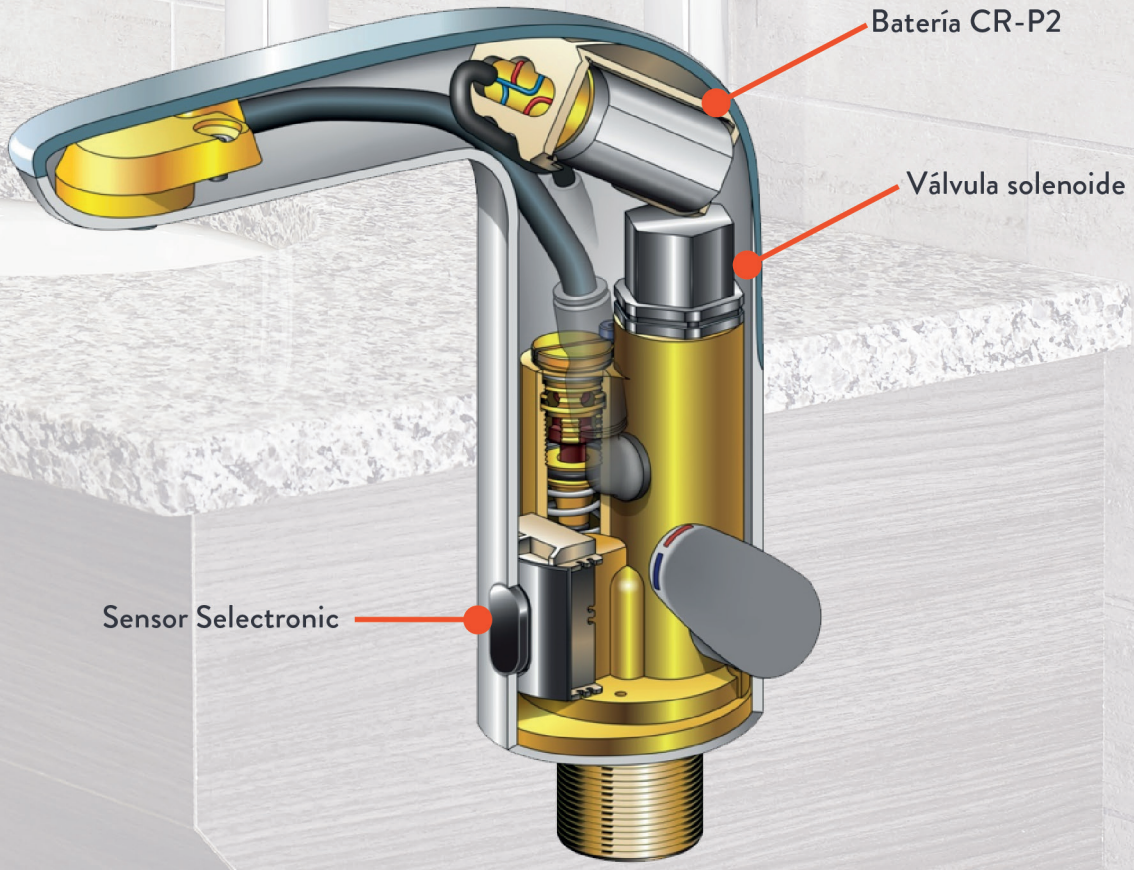

LLAVES INSTITUCIONALES

Requiere alta presión



Requiere alta presión



7755103MX.002 Cromo

Llave electrónica para lavabo **Nextgen**

- Ecológica. Consume 1.3 LPM
- Ahorra 77% de agua en comparación con llaves estándar de 5.7 LPM
- Batería y válvula dentro del cuerpo de la llave (no requiere caja de conexiones externa)
- Plataforma Selectronic. Ajuste de rango de detección sin herramientas o con control remoto
- No incluye desagüe
- 5 años de garantía

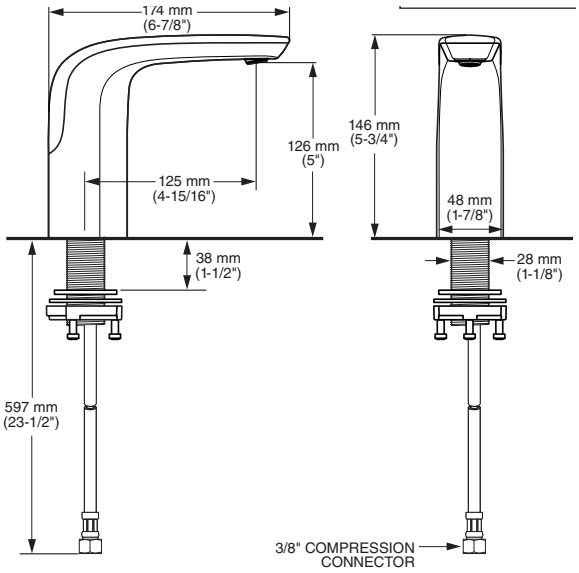

2064145MX.002 Cromo

Batería de 10 años (480,000 ciclos)

2064155MX.002 Cromo

Batería CRP2 de 4 años (192,000 ciclos)

Llave electrónica para lavabo **Serin**

- Ecológica. Consume 1.9 LPM
- Ahorro de agua del 67% en comparación con llaves estándar de 5.7 LPM
- Distancia de detección auto-ajustable
- No incluye desagüe
- Adaptable con válvula termostática
- 5 años de garantía

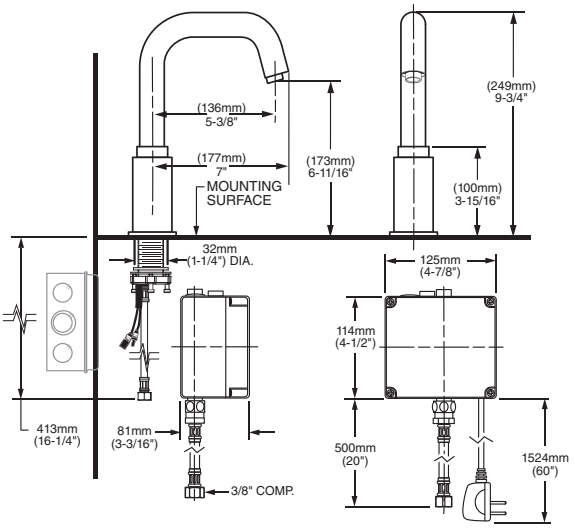

LLAVES INSTITUCIONALES

Requiere alta presión





T064355MX.002 Cromo

Batería (DC)

Llave electrónica para lavabo a pared **Serin**

- Ecológica. Consume 1.9 LPM
- Ahorra 67% de agua en comparación con llaves estándar de 5.7 LPM
- Distancia de detección auto-ajustable
- No incluye desagüe
- Adaptable con válvula termostática
- 5 años de garantía
- Necesita soporte de pared R350MX

R350MX

Soporte para llave electrónica a pared

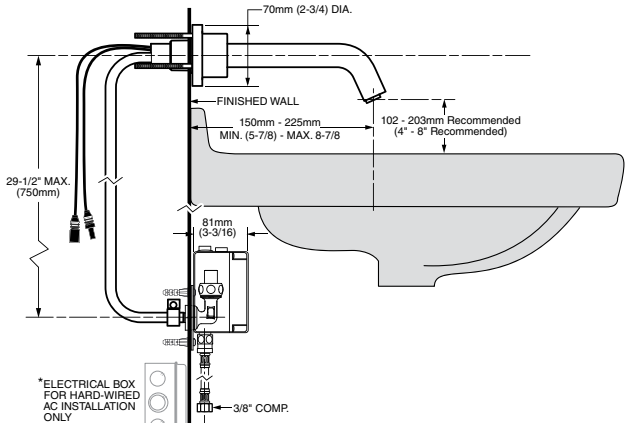

LLAVES INSTITUCIONALES

Requiere alta presión



2506155MX.002 Cromo

Batería (DC) CRP2

PEDIDO ESPECIAL

250B105MX.002 Cromo

Solo llave (modelo base)*

Llave Selectronic para lavabo de batería **Moments**

- Ecológica. Consume 1.9 LPM
- Ahorro de agua del 67% en comparación con llaves estándar de 5.7 LPM
- Plataforma Selectronic. Ajuste de rango de detección sin herramientas o con control remoto
- No incluye desagüe
- Adaptable con válvula termostática
- 5 años de garantía
- Modelo base requiere alguno de los kits de conexión PK00

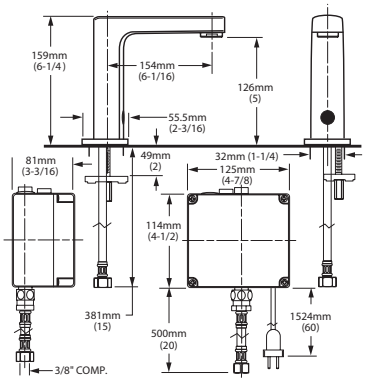

Requiere alta presión



6055105MX.002 Cromo

Batería (DC)

PEDIDO ESPECIAL

605B105MX.002 Cromo

Solo llave (modelo base)*

Llave electrónica para lavabo **Selectronic**

- Ecológica. Consume 1.9 LPM
- Ahorro de agua del 67% en comparación con llaves estándar de 5.7 LPM
- Plataforma Selectronic. Ajuste de rango de detección sin herramientas o con control remoto
- No incluye desagüe
- Adaptable con válvula termostática
- 5 años de garantía
- Modelo base requiere alguno de los kits de conexión PK00

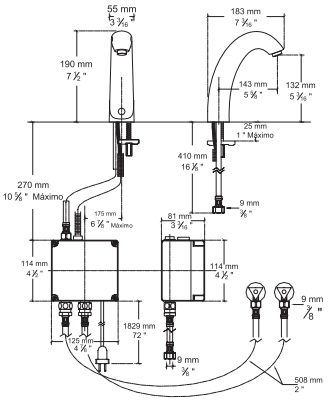

*Es necesario complementar con un Power Kit de batería o conexión eléctrica.

LLAVES INSTITUCIONALES

Requiere alta presión



6055205MX.002 Cromo
Batería (DC) CRP2

PEDIDO ESPECIAL

605B205MX.002 Cromo
Solo llave (modelo base)*

Llave **Selectronic** para lavabo **Innsbrook**

- Ecológica. Consume 1.9 LPM
- Ahorro de agua del 67% en comparación con llaves estándar de 5.7 LPM
- Plataforma Selectronic. Ajuste de rango de detección sin herramientas o con control remoto
- No incluye desagüe
- Adaptable con válvula termostática
- 5 años de garantía
- Modelo base requiere alguno de los kits de conexión PK00

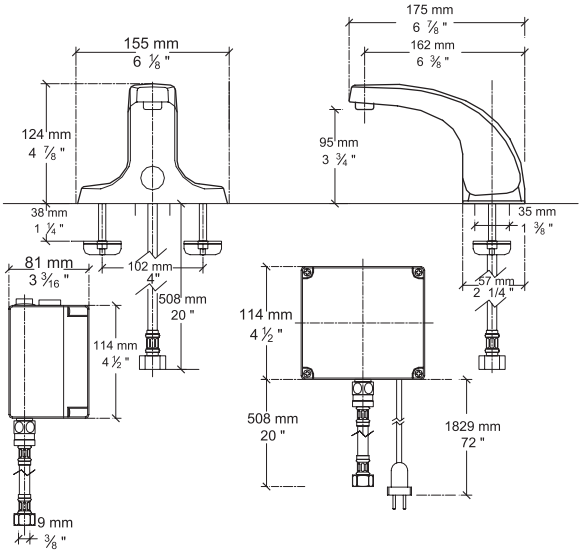

*Es necesario complementar con un Power Kit de batería o conexión eléctrica

LLAVES INSTITUCIONALES



7500170MX.002 Cromo

Llave para tarja o lavabo institucional de 4”

- Salida giratoria
- Maneral tipo quirúrgico
- Salida alta de cuello de ganso
- Garantía limitada de 5 años
- Disco cerámico
- Consumo de agua 5.7 LPM
- Construcción sólida de latón

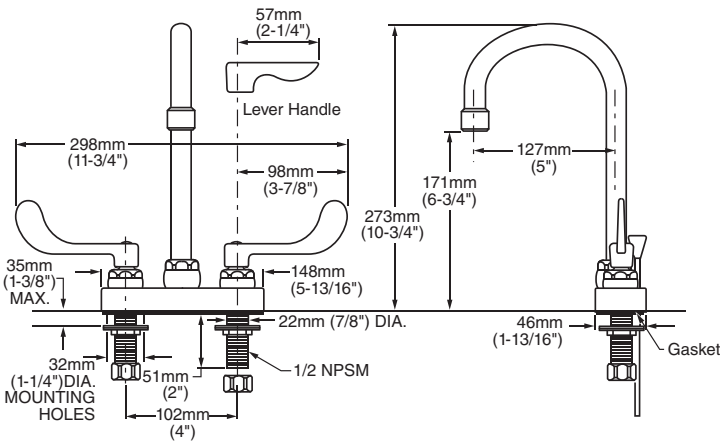



1340109MX.002 Cromo

Llave temporizadora **Metering**

- Ecológica. 3.8 LPM
- Ahorra hasta 33% de agua, en comparación con llaves estándar de 5.7 LPM
- Tiempo de apertura ajustable (0.6 litros por ciclo)
- Ideal para baños públicos donde el gasto de agua incontrolable es costoso
- Antivandálica
- 5 años de garantía

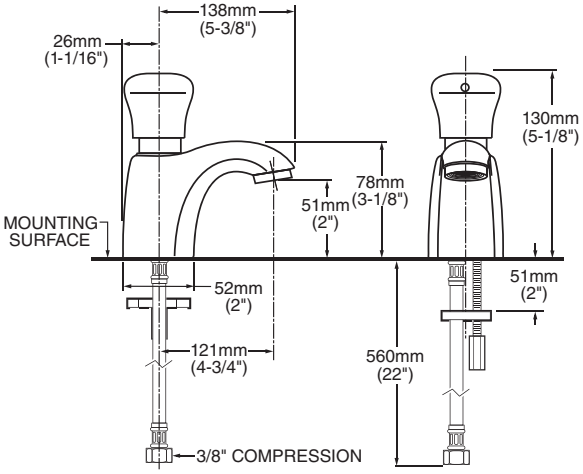

COMPLEMENTOS



605XRCTMX

Control remoto **Selectronic**

- Cambia el rango de detección y el tiempo de operación
- Permite una configuración fácil, rápida y sin herramientas
- Ofrece un menú con 9 funciones distintas



P
PEDIDO ESPECIAL

PK00.PAC

Kit de conexión eléctrica con clavija

- Kit de conexión eléctrica (AC) para cualquier producto Selectronic (llaves y fluxómetros)
- Suministro de 110 V, 50-60 Hz

COMPLEMENTOS



PK00.HAC

PEDIDO ESPECIAL

Kit de conexión eléctrica (AC) para cualquier producto Selectronic (llaves y fluxómetros) sin clavija (cableado directo)

- Suministro de 110 V, 50-60 Hz

Hasta agotar existencias



PK00.MAC

PEDIDO ESPECIAL

Kit de conexión eléctrica múltiple (Multi AC)

- Permite conectar hasta 15 productos Selectronic (llaves y fluxómetro) en paralelo con solo un tomacorriente
- Requiere un producto con alimentación PK00.PAC (clavija) o PKt00.HAC (cableado directo)



CR-P2 Lithium Battery



Connector Locking Device

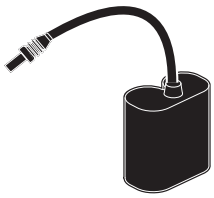

Battery Holder

PK00.CRP

PEDIDO ESPECIAL

Kit de batería (DC) de litio CR-P2

- Incluye batería, soporte de batería y conector
- Se instala fácil con fluxómetros Selectronic
- Vida de la batería: 192,000 ciclos (4 años con 4,000 ciclos por mes)
- El sistema a prueba de fallas detiene el flujo de agua durante un corte de energía



PK00.WRK

PEDIDO ESPECIAL

Kit de alimentación de batería de 10 años PWRX (LLB)

- Incluye paquete de batería de 10 años, soporte de batería y conector
- La química avanzada de la batería combinada con la tecnología de supercondensador reduce el tiempo de inactividad y los costos de mantenimiento asociados con el cambio de baterías
- Vida de la batería de 480,000 ciclos (10 años con 4,000 ciclos por mes)

LAVABOS INSTITUCIONALES





9140047.020 Blanco ○
Perforación monomando

9141011.020 Blanco ○
Perforación 4”

Lavabo de colgar **Wheelchair**

- Cerámica vitrificada de alto brillo
- Rebosadero frontal
- Amplio espacio interior
- Recomendado para personas con capacidades diferentes
- Montaje a pared

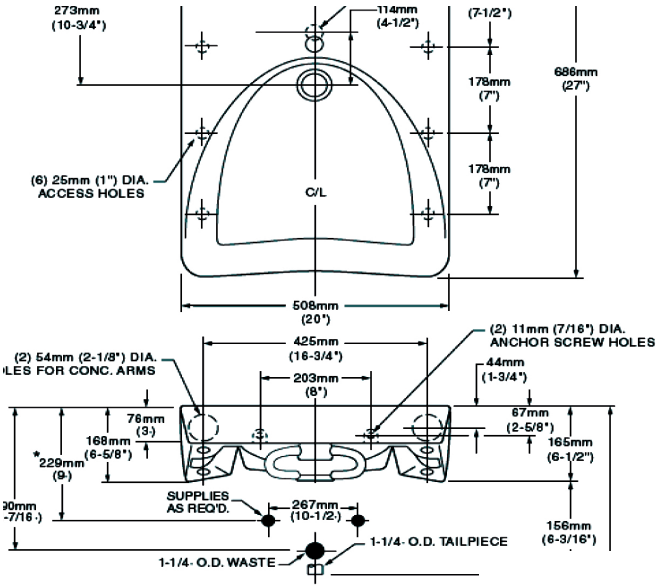

9024001EC.020 Blanco ○
Perforación monomando

9024004EC.020 Blanco ○
Perforación 4”

Lavabo de colgar **Decorum**

- Cerámica vitrificada de alto brillo con superficie antimicrobiano EverClean®
- Rebosadero frontal
- Amplio espacio interior
- Ideal para colocar a cualquier altura (ADA o normal)

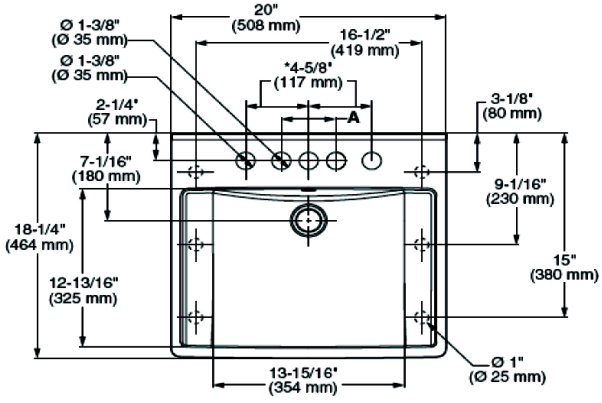

***NOT AVAILABLE ON 8" FAUCET SPREAD MODELS**

FITTING	A
CENTERSET	4" (102 mm)
SPREAD	8" (203 mm)

LAVABOS INSTITUCIONALES





01003.020 Blanco ○

Lavabo de colgar progreso **IMSS**

- Cerámica porcelanizada de alto brillo
- Disponible con perforación de 8”
- Rebosadero posterior
- Amplio espacio interior

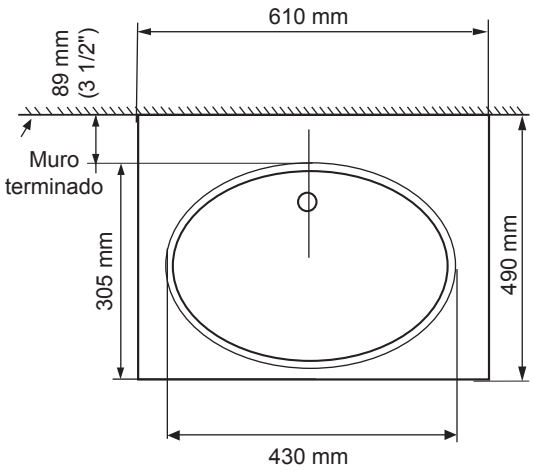

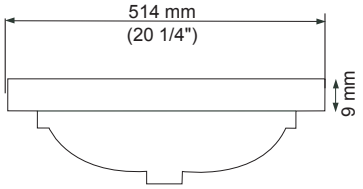

0355012.020 Blanco ○

Perforación 4”

0356421.020 Blanco ○

Perforación monomando

Lavabo de colgar **Lucerne**

- Cerámica porcelanizada de alto brillo
- Disponible con perforaciones de 4” y monomando
- Rebosadero frontal

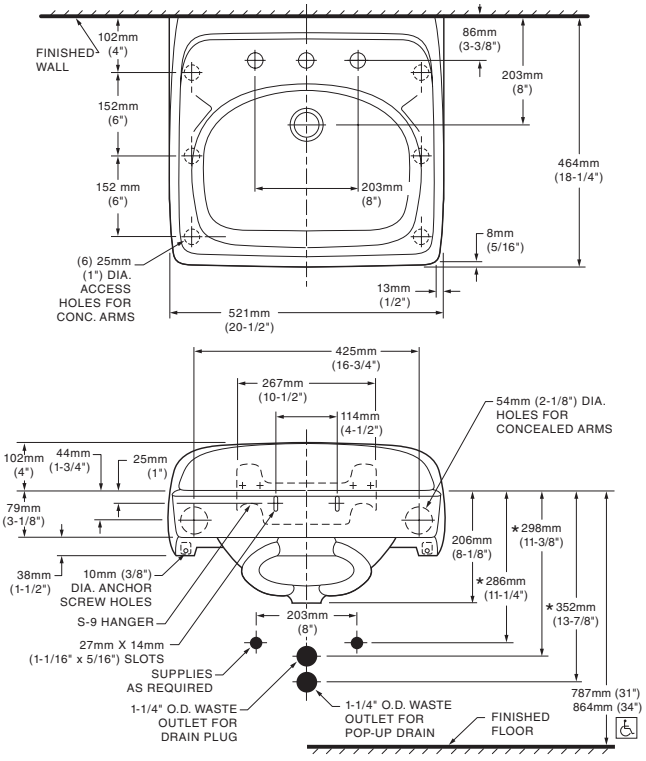

INODOROS



3128001MX.020 Blanco ○
Taza

4019228MX.020 Blanco ○
Tanque

2315228MX.020
Kit

Inodoro dos piezas infantil **Flowise**

- Inodoro redondo de dos piezas
- Cerámica porcelanizada de alto brillo
- 4.8 litros por descarga
- Altura normal para infantes 10-1/4" (26 cm)
- No incluye asiento
- Palanca de metal cromada
- Incluye cubrepijas al color del inodoro
- Trampa 100% esmaltada de 2"
- Garantía en taza de 5 años
- Desalojo de sólidos comprobado de 500 g MaP
- Medida al drenaje 10"

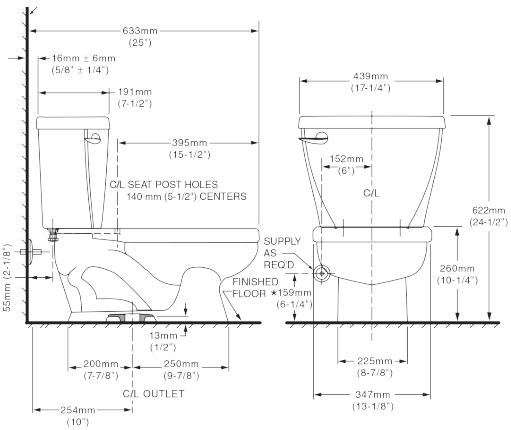



3481001MX.020 Blanco ○
Taza

4142100MX.020 Blanco ○
Tanque

2462100MX.020
Kit

Inodoro dos piezas **Turbo Cadet**

- Inodoro alargado de dos piezas con presurizador
- Cerámica porcelanizada de alto brillo con superficie antimicrobiano permanente EverClean®
- 4.2 litros por descarga
- Altura normal 15" (38.1 cm)
- No incluye asiento
- Palanca de metal cromada
- Incluye cubrepijas al color del inodoro
- Trampa 100% esmaltada de 2-1/8"
- Sistema de descarga presurizada instalado
- Requiere hidroneumático
- Garantía de 5 años, 1 año en presurizador
- Desalojo de sólidos comprobado de 1,000 g MaP

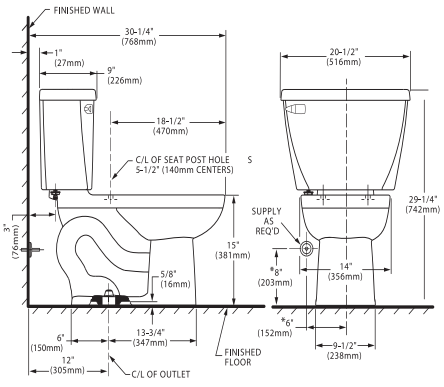

TAZA PARA FLUXÓMETRO





3351101MX.020 Blanco ○
Taza

12150.000 Blanco ○
Soporte

Taza **Sky Afwall** empotrada

- Taza alargada
- Cerámica porcelanizada de alto brillo con superficie antimicrobiano EverClean®
- 4.2 a 6 litros por descarga
- Altura ajustable
- Trampa oculta 100% esmaltada de 2-1/8”
- Acción de sifoneo con jet, requiere una presión mínima de 25 psi = 1.4 kg / cm2
- Spud de 38 mm. Conexión superior incluida
- No incluye asiento, ni fluxómetro
- No incluye soporte, se vende por separado
- Garantía en taza de 1 año
- Desalojo de sólidos comprobado de 1,000 g MaP

3451S001MX.020 Blanco ○

Taza para fluxómetro **Olímpico Flux II** trampa semioculta

- Taza alargada
- Cerámica porcelanizada de alto brillo con superficie antimicrobiano permanente EverClean®
- 4.8 litros por descarga
- Altura normal 15” (38.1 cm)
- Trampa semioculta 100% esmaltada de 2-1/8”
- Requiere presión mínima de 20 psi=1.4 kg / cm2
- Spud de 38 mm. Conexión superior incluida
- No incluye asiento, ni fluxómetro
- Garantía en taza de 1 año
- Desalojo de sólidos comprobado de 1,000 g MaP

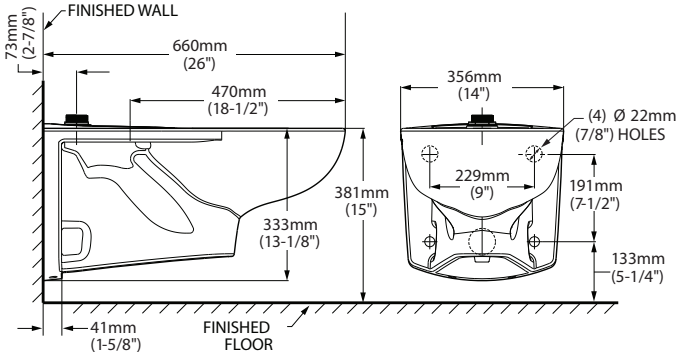

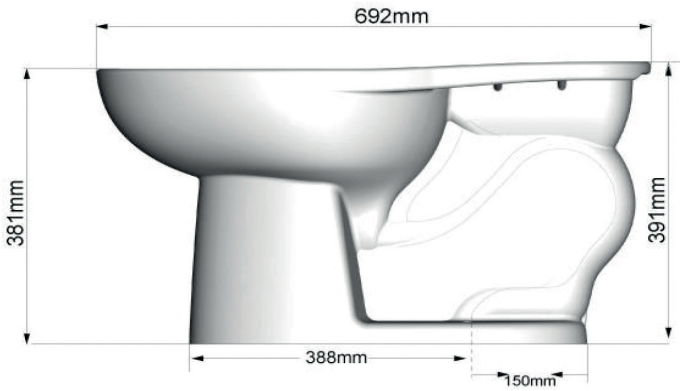

TAZA PARA FLUXÓMETRO



3695001.020 Blanco ○

Taza para fluxómetro **Priolo RH** descarga a pared

- Taza alargada con descarga a la pared
- Cerámica porcelanizada de alto brillo con superficie antimicrobiano permanente EverClean®
- 4.8 a 6 litros por descarga
- Altura confortable 16-1/2" (41.9 cm)
- Trampa 100% esmaltada de 2-1/8"
- Acción de sifoneo con jet, requiere presión mínima de 25 psi = 1.4 kg / cm^2
- Spud de 38 mm. Conexión superior incluida
- No incluye asiento, ni fluxómetro
- Garantía en taza de 1 año
- Desalojo de sólidos comprobado de 1,000 g MaP

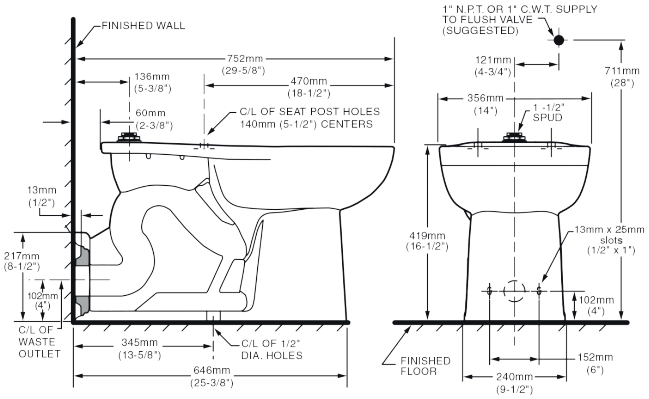

DIMENSIONS (Nominal) NOTE: *Distance from floor to closet*



01231.020 Blanco ○

Taza alta para fluxómetro **Convenient Cadet**

- Taza alargada
- Cerámica porcelanizada de alto brillo con superficie antimicrobiano permanente EverClean®
- 4.8 litros por descarga
- Altura confortable 16-1/2" (41.9 cm)
- Trampa 100% esmaltada de 2-1/8"
- Acción de sifoneo con jet, requiere presión mínima de 25 psi=1.4 kgg/ cm^2
- Spud de 38 mm. Conexión superior incluida
- No incluye asiento, ni fluxómetro
- Garantía en taza de 1 año
- Desalojo de sólidos comprobado de 1,000 g MaP

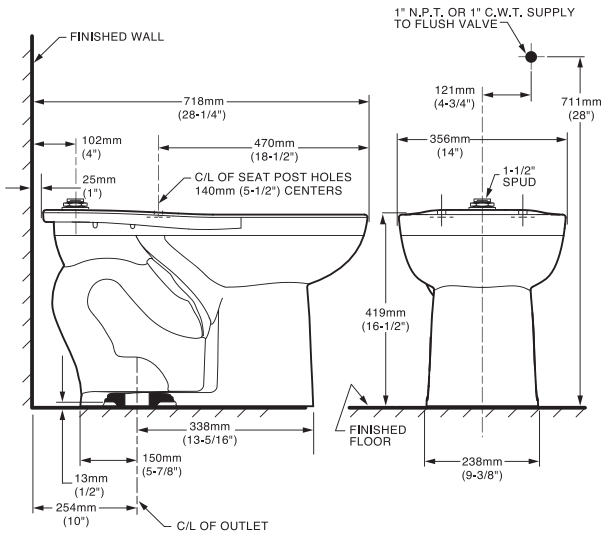

TAZA PARA FLUXÓMETRO



01230.020 Blanco ○

Taza para fluxómetro **Cadet Flowise**

- Taza alargada
- Cerámica porcelanizada de alto brillo con superficie antimicrobiano permanente EverClean®
- 4.8 litros por descarga
- Altura normal 15” (38.1 cm)
- Trampa 100% esmaltada de 2-1/8”
- Acción de sifoneo con jet, requiere presión mínima de 25 psi=1.4 kg / cm2
- Spud de 38 mm. Conexión superior incluida
- No incluye asiento, ni fluxómetro
- Desalojo de sólidos comprobado de 1,000 g MaP

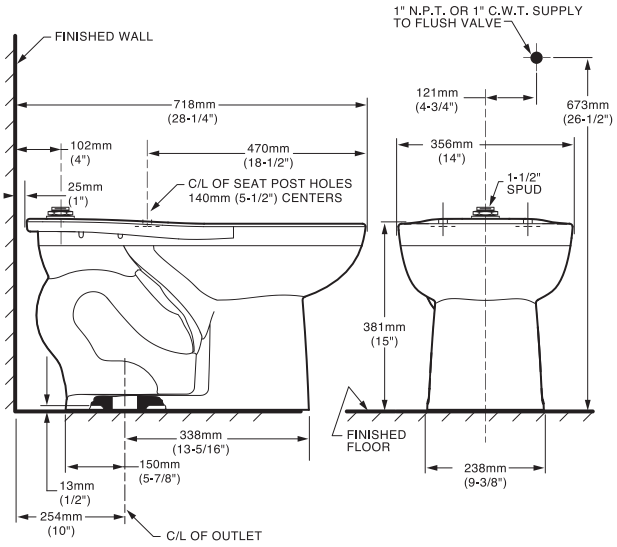

ASIENTOS INSTITUCIONALES





5001G055.020 Blanco

Asiento para inodoro infantil

- Asiento redondo 100% polipropileno virgen con agente antibacterial **EverClean®**
- Diseño ergonómico
- Frente abierto
- Sin tapa
- Exclusivo para el inodoro infantil FloWise
- Incluye tuercas y bisagras

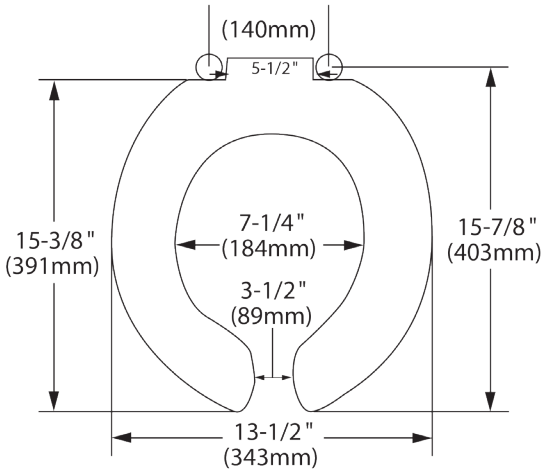

5901110T.020 Blanco

Asiento de uso rudo

- Asiento elongado 100% polipropileno virgen con agente antibacterial EverClean®
- Diseño ergonómico
- Frente abierto
- Sin tapa
- Para uso extra rudo
- Exclusivo para tazas de fluxómetro
- Bisagras de tipo acero inoxidable

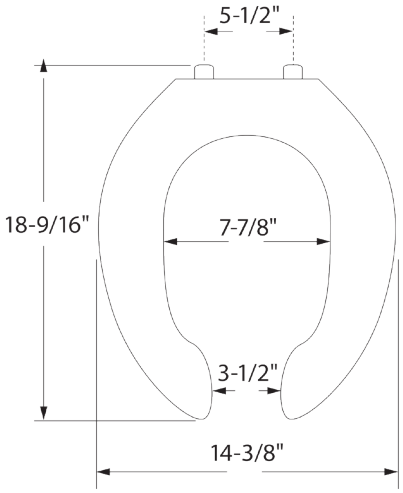

ASIENTOS INSTITUCIONALES





11005.020 Blanco ○

Asiento **M-230**

- Asiento elongado 100% polipropileno virgen
- Diseño ergonómico
- Frente abierto
- Exclusivo para tazas de fluxómetro
- Incluye tuercas y bisagras

Dimensión A 144.0 mm
Dimensión B 418.0 mm
Dimensión C 357.0 mm
Dimensión D 212.0 mm
Dimensión E 096.0 mm
Dimensión F 023.0 mm
Dimensión G 037.0 mm

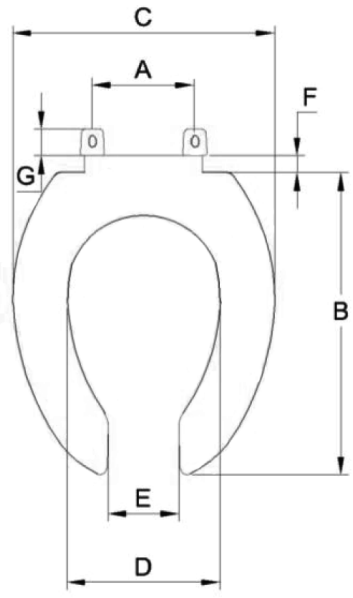

11019.020 Blanco ○

Asiento **M-130**

- Asiento redondo 100% polipropileno virgen
- Diseño ergonómico
- Frente abierto
- Exclusivo para tazas de fluxómetro
- Incluye tuercas y bisagras

Dimensión A 140.0 mm
Dimensión B 406.0 mm
Dimensión C 225.0 mm
Dimensión D 102.6 mm
Dimensión E 367.0 mm

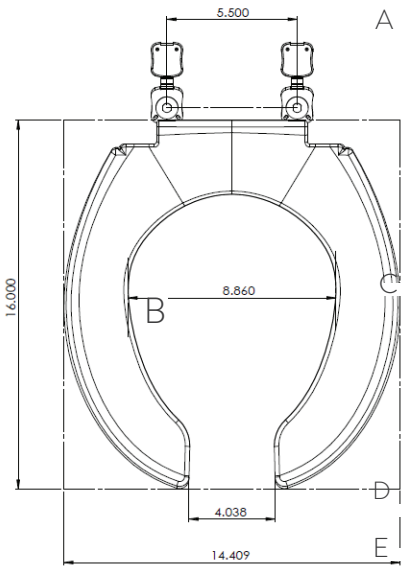



INFORMACIÓN GENERAL

Fluxómetros electrónicos **Selectronic®**

- Son resistentes a la corrosión en condiciones de agua dura. Gracias a la aleación de latón que resiste descincificación
- El botón de descarga manual permite descargar sin batería o conexión eléctrica
- Incluye un rompedor de vacío de alta presión que evita que se regrese el agua contaminada del mueble
- Cuentan con sellos resistentes a los químicos (EPDM) para una vida útil prolongada
- Garantía limitada de 5 años

Pistón vs diafragma
Menos precio

Otros fabricantes

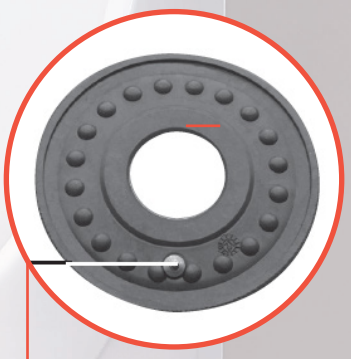

Orificio de llenado

Fluxómetro de pistón con resorte de autolimpieza integrado

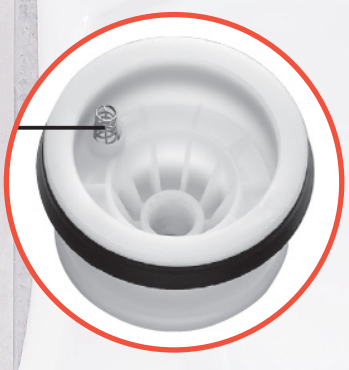

Resorte de autolimpieza

- El resorte de autolimpieza reduce taponamientos y mantenimiento. Limpia en cada descarga para evitar que la válvula quede abierta
- No se requiere mantenimiento de rutina. No se necesita diafragma para reemplazar, sin filtro para limpiar


Sensor
Válvula Solenoide
Pistón
Botón de descarga manual
Rompedor de vacío de alta presión

FLUXÓMETRO PARA TAZA

Requiere alta presión



6065121MX.002 Cromo

De 4.8 litros por descarga

Fluxómetro de batería para taza **Selectronic**

- Descarga sin contacto, ayuda a mantener baños limpios e higiénicos
- Spud de 38 mm
- Plataforma Selectronic. La distancia de detección puede ser ajustada manualmente o por control remoto
- Incluye batería de litio CR-P2 con una duración de hasta 4 años con 4,000 descargas por mes
- Puede instalarse a izquierda o derecha
- El botón de descarga manual permite descargar sin batería
- 5 años de garantía

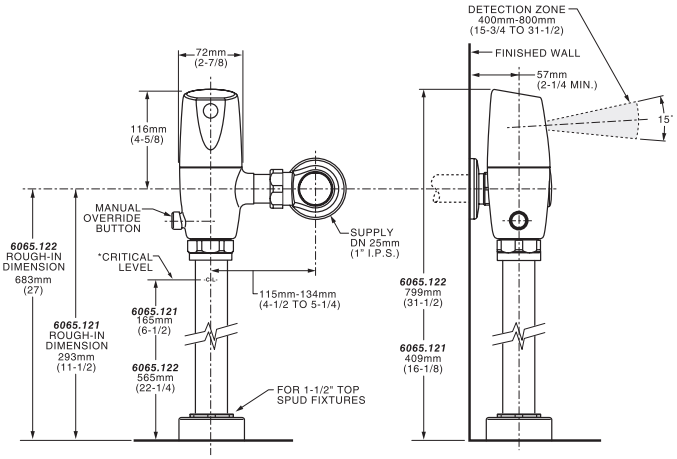

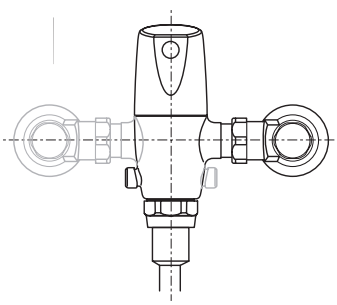

Right or Left Hand Installation

FLUXÓMETRO PARA TAZA

Requiere alta presión



6047121MX.002 Cromo

Descarga de 4.8 litros

Fluxómetro manual para taza

- Diseño vanguardista
- Minimalista
- Fluxómetro de descarga ecológica de 4.8 L
- La instalación puede ser a la derecha o izquierda
- Spud de 38 mm
- 5 años de garantía

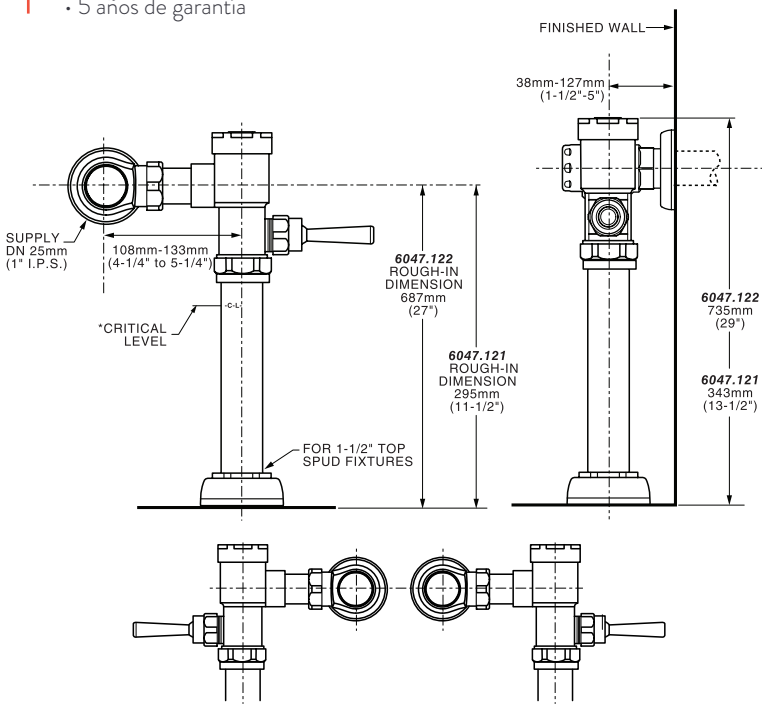

Left or Right Hand Installation

FLUXÓMETRO PARA MINGITORIO

Requiere alta presión



6063013MX.002 Cromo
Descarga 0.5 litros

6063051MX.002 Cromo
Descarga 1.9 litros

6063101MX.002 Cromo
Descarga 3.8 litros
Hasta agotar existencias

Fluxómetro de batería para mingitorio

- Descarga sin contacto, ayuda a mantener baños limpios e higiénicos
- Spud de 19 mm
- Plataforma Selectronic. La distancia de detección puede ser ajustada manualmente o por control remoto
- Incluye batería de litio CR-P2 con una duración de hasta 4 años con 4,000 descargas por mes
- Puede instalarse a izquierda o derecha
- El botón de descarga manual permite descargar sin batería
- 5 años de garantía

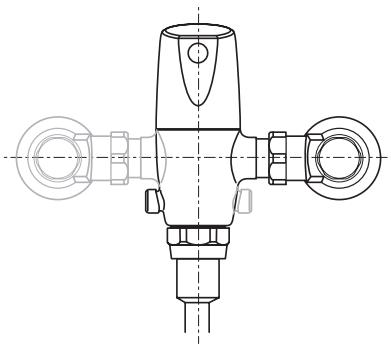

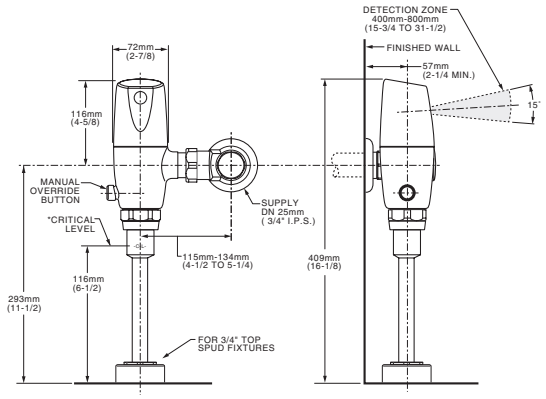

FLUXÓMETRO PARA MINGITORIO

American Standard

Requiere alta presión



6045013MX.002 Cromo
Descarga de 0.5 litros

6045066MX.002 Cromo
Descarga de 3 litros

Fluxómetro manual para mingitorio

- Diseño vanguardista
- Minimalista
- La instalación puede ser a la derecha o a la izquierda
- Spud de 19 mm
- 5 años de garantía

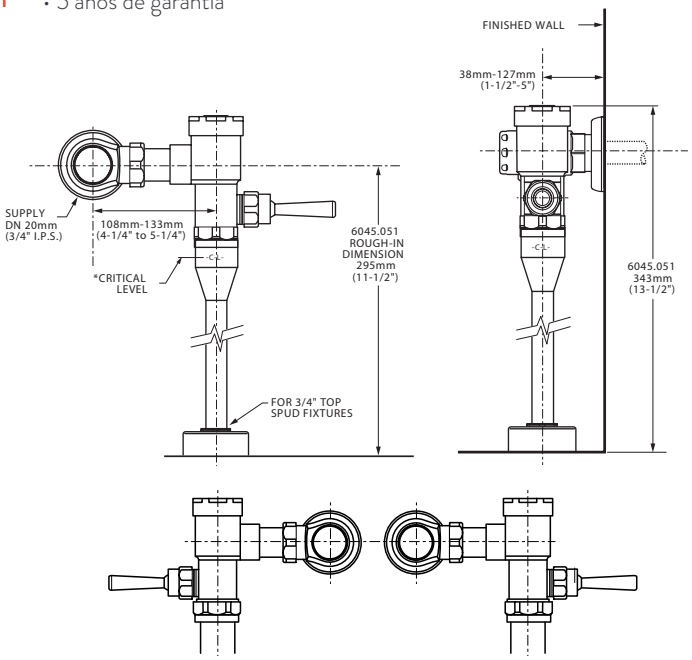

Una vez fincado el producto, cuenta con 3 meses de entrega

MINGITORIO



6400001.020 Blanco ○

Mingitorio **Stallbrook**

- Cerámica porcelanizada de alto brillo
- De 1.9 hasta 3.8 litros por descarga
- Spud de 19 mm con desagüe a piso
- Barrido integral de paredes
- Bajo nivel de ruido
- Evita malos olores
- No incluye fluxómetro
- No incluye rejilla
- Garantía de 1 año

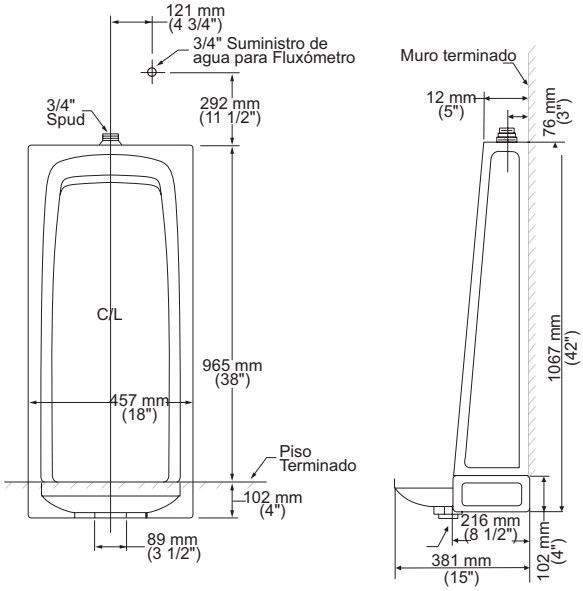



6042001EC.020 Blanco ○

Mingitorio **Decorum Flowise**

- Cerámica porcelanizada de alto brillo con superficie antimicrobiano permanente EverClean®
- 0.5 litros por descarga
- Spud de 19 mm
- Liso, elegante, moderno y compacto
- No incluye fluxómetro
- Garantía de 1 año
- Incluye sistema de montaje

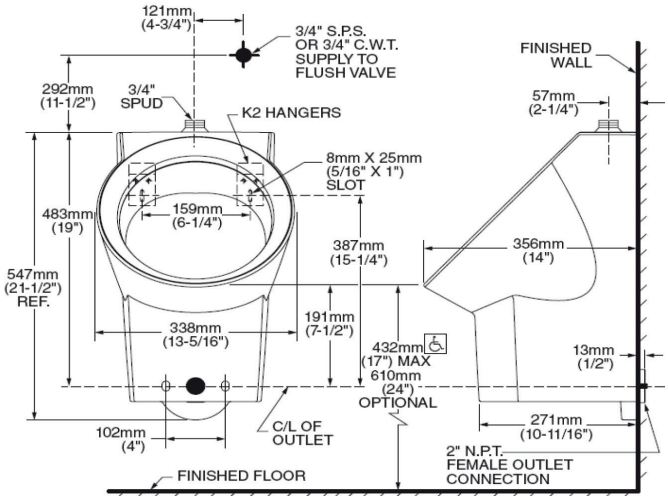

MINGITORIO



6590001.020 Blanco

Mingitorio **Cascada Universal**

- Cerámica porcelanizada de alto brillo
- 0.5 hasta 3.8 litros por descarga
- Spud de 19 mm
- Laterales extendidos para mayor privacidad
- Bajo nivel de ruido
- Evita malos olores
- No incluye fluxómetro
- Garantía de 1 año
- Incluye sistema de montaje

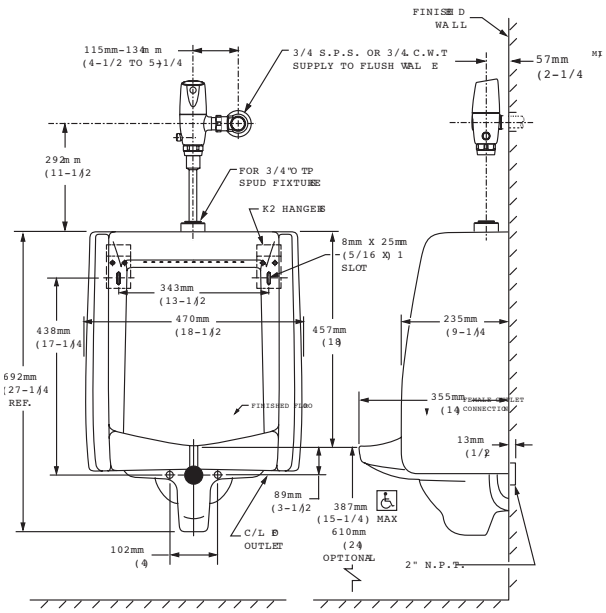



6002001MX.020 Blanco

Mingitorio **Niagara II**

- Cerámica porcelanizada de alto brillo
- 0.5 litros por descarga
- Spud de 19 mm
- Se puede colocar en el espacio del modelo Niagara anterior
- No incluye fluxómetro
- Garantía de 1 año
- Incluye sistema de montaje

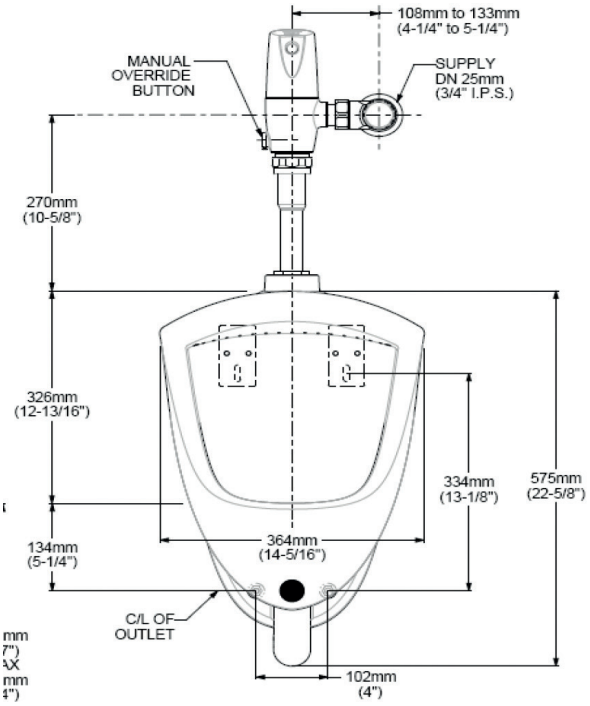

MINGITORIO



6581001EC.020 Blanco ○

Mingitorio **Maybrook**

- Cerámica porcelanizada de alto brillo con superficie antimicrobiano permanente EverClean®
- 0.5 a 3.8 litros por descarga
- Spud de 19 mm
- Incluye conexión para desagüe
- No incluye fluxómetro
- Garantía de 1 año
- Incluye sistema de montaje

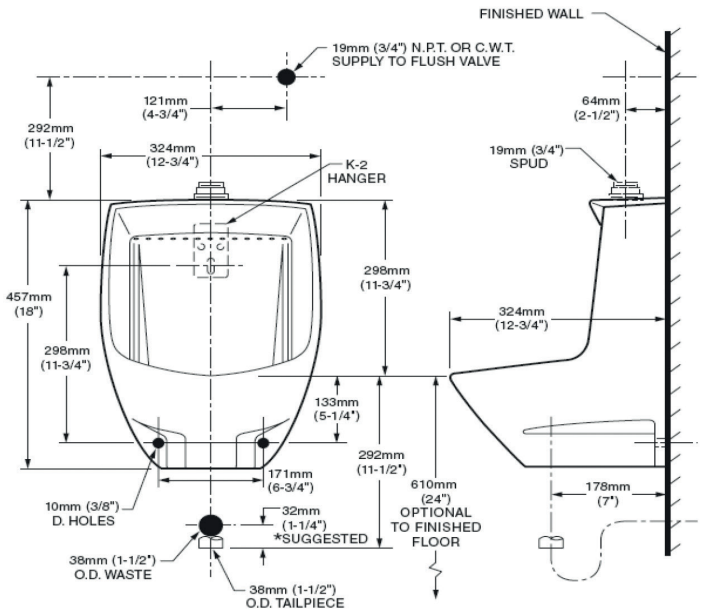

BASES Y PAREDES DE DUCHA





2946SW.011

Paredes para regadera **Studio**

- Acrílico de alto brillo
- Repisas integradas
- Funciona con cualquier tipo de puertas o cortinas
- Medidas laterales 81.3 cm de ancho x 1.83 cm de alto
- Medidas frontales 1.52 cm de ancho x 1.83 cm de alto

2946STR.011

Desagüe derecho

2946STL.011

Desagüe izquierdo

Base de regadera **Studio**

- Base 60" x 32" derecha
- Acrílico de alto brillo 60"
- Incluye desagüe de rejilla, acabado de acero inoxidable
- Funciona con cualquier tipo de puertas o cortinas

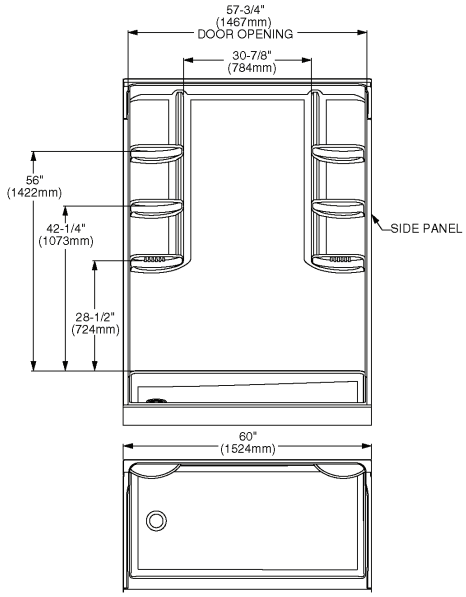

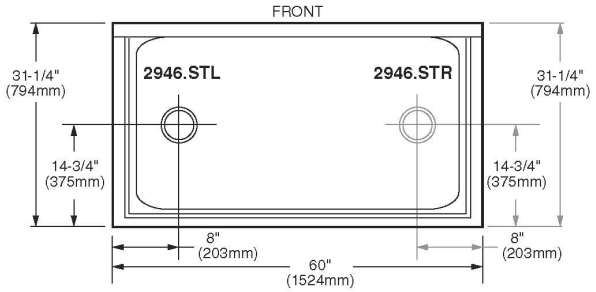

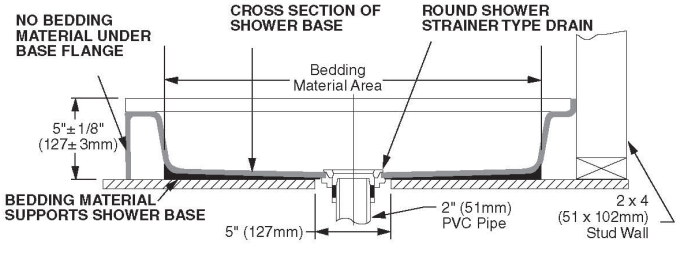

INFORMACIÓN GENERAL

GRANDES COSAS SUCEDEN...

Cuando el fluxómetro y la taza se diseñan en conjunto.

Los sistemas diseñados por **American Standard** combinan tazas y mingitorios con fluxómetros que fueron diseñados en conjunto para brindar un rendimiento superior. Además de utilizar menos agua, están respaldados por una garantía extendida de 5 años.

- Ahorro de agua del 20% en comparación con los inodoros estándar de 6 Lpd
- Gran desalojo de desechos sólidos de 1,000 g
- El fluxómetro con sistema de autolimpieza ayuda a prevenir obstrucciones y reduce el mantenimiento
- Opción de fluxómetros electrónicos o de descarga manual
- Todos los inodoros se mantienen limpios por más tiempo con la superficie antimicrobial **EverClean®**





Combo Cascada



- Ahorro de agua del 87.5% en comparación con mingitorios estándar de 3.8 Lpd
- Limpieza superior de paredes para evitar malos olores
- El fluxómetro con sistema de autolimpieza ayuda a prevenir obstrucciones y reduce el mantenimiento
- Opción de fluxómetros electrónicos o de descarga manual

PAQUETES INSTITUCIONALES

COMBO OLÍMPICO FLUX II





Incluye asiento

Fluxómetro **SELECTRONIC**

3451SFS48A.020

Batería

Fluxómetro **MANUAL**

3451SFM48A.020

COMBO CADET 4.8





Incluye asiento

Fluxómetro **SELECTRONIC**

01230FS48A.020

Batería

Fluxómetro **MANUAL**

01230FM48A.020

PAQUETES INSTITUCIONALES

COMBO CONVENIENT



Incluye asiento

Fluxómetro **SELECTRONIC**

01231FS48A.020

Batería

Fluxómetro **MANUAL**

01231FM48A.020

COMBO SKY AFWALL



Incluye asiento

Fluxómetro **SELECTRONIC**

3351FS48A.020

Batería

Fluxómetro **MANUAL**

3351FM48A.020

*No incluye soporte

PAQUETES INSTITUCIONALES

COMBO CASCADA 0.5



Fluxómetro
SELECTRONIC

6590FS05.020

Batería

Fluxómetro
MANUAL

6590FM05.020

COMBO DECORUM 0.5



Fluxómetro
SELECTRONIC

6042FS05.020

Batería

Fluxómetro
MANUAL

6042FM05.020

PAQUETES INSTITUCIONALES

COMBO NIAGARA II



Fluxómetro
SELECTRONIC

6002FS05.020

Batería

Fluxómetro
MANUAL

6002FMS05.020

COMBO STUDIO CHICO



0614LSDC.020

Batería

COMBO OVALYN CHICO



01124ISDC

Batería



PART OF LIXIL

SOPORTE TÉCNICO



NO devuelva el producto al lugar de compra, si necesita asistencia técnica o repuestos, o desea realizar consultas acerca de la instalación o la garantía, llame a nuestro equipo de satisfacción del cliente.

Cuando llame debe tener a la mano el número de modelo o de serie en México.

800-839-1200

De 8 a.m. a 6 p.m. CST

De lunes a viernes

Visite nuestro sitio web en:

americanstandard.com.mx



/americanstdmx
/americanstd
info@lixilamericas.com
800·839·1200
americanstandard.com.mx
buy.americanstandard.com.mx